PENTAIR

TECHNICKÉ LISTY

AQUA TRADING

Servis a distribuce PENTAIR pro ČR a SR

R00 (15.10.2020)

LEADER
PRO VODNÍ TECHNOLOGIE A DÍLA

Skupina Pentair Water je jednou z předních světových společností v oblasti vývoje a výroby inovativních produktů a systémů vhodných pro všechny situace vyžadující úpravu, přepravu a skladování vody. Činnost a úspěch skupiny je založena na hodnotách, jako je neustálé zlepšování, neustálý vývoj nových produktů, vysoký výkon, kompetence, obchodní etika a vedoucí postavení na trhu. Zaměstnanci společnosti Pentair sdílejí osobní hodnoty, jako je odpovědnost, úcta k ostatním a životnímu prostředí a upřímný a praktický pracovní styl. Silné vztahy se zákazníky a vysoké standardy kvality znamenají, že se společnost Pentair Water řadí mezi přední výrobce technologií a nástrojů pro úpravu vody.

NEZÁVADNÁ, ČISTÁ VODA

Poskytování čisté a nezávadné vody stále rostoucímu počtu obyvatel je vodní mise Pentair: osvědčená organizace usiluje o efektivní obsluhu našich zákazníků prostřednictvím výrobních závodů umístěných ve všech koutech světa a prostřednictvím specializovaných prodejních a marketingových sítí.

ELEKTRICKÁ ČERPADLA
Vertikální a horizontální odstředivá čerpadla; ponorná čerpadla pro domácí, komerční, zemědělské a průmyslové použití; čerpadla pro vypouštění čisté a odpadní vody; tlakové posilovače a hasicí systémy, čerpadla pro systémy vytápění a klimatizace.

FILTRACE
Průmyslové, bytové a komerční filtrační systémy; filtrační vložky, komponenty pro filtraci vody pro domácnost, čerpadla pro mobilní domy a lodě a čerpadla a příslušenství pro průmyslové a potravinářské aplikace.

ÚPRAVA VODY
Řídicí ventily pro obytnou, komerční a průmyslovou vodu; expanzní nádrže a nádoby; akumulační nádrže na vodu.

BAZÉNY & SPA
Kompletní nabídka vybavení a příslušenství pro bazény / lázně: filtry, čerpadla, topné a osvětlovací systémy a čisticí příslušenství; dávkovací a kontrolní systémy, výrobky a příslušenství pro fontány a jezírka.

PENTAIR

VODNÍ ENERGIE
MY VKLÁDÁME ENERGII DO VAŠÍ VODY

Značka Sta-Rite existuje od roku 1934 a prodává se ve více než 100 zemích po celém světě. V Evropě společnost Pentair již vyrábí širokou škálu bazénových čerpadel a čisticích prostředků Sta-Rite pro svou divizi bazénů, které si získaly pověst kvalitou a životností. Nová evropská řada Sta-Rite pro zásobování a odběr vody pro rezidentní objekty bude vyrobena v Itálii / Pise.

PROTIPOŽÁRNÍ A TLAKOVÉ SYSTÉMY

Vertikální a horizontální odstředivá čerpadla. Kompletní systémy pro přenos a natlakování vody. Hasicí systémy.

ELEKTRICKÁ ČERPADLA PRO POUŽITÍ V DOMÁCNOSTECH

Ponorná čerpadla, samonasávací čerpadla, vícestupňová odstředivá čerpadla a kompaktní čerpací systémy pro zásobování vodou pro domácnost, zavlažování a opětovné využití odebrané dešťové vody.

ELEKTRICKÁ DRENÁŽNÍ ČERPADLA

Čerpadla pro přenos čisté, špinavé, odpadní vody a odpadních vod. Čerpadla pro četné aplikace (voda ve vodních tocích, nádržích, čerpacích stanicích atd.)

ELEKTRICKÁ ČERPADLA DO STUDNÍ A VRTŮ

Ponorná čerpadla pro zavlažování a čerpání podzemních vod.

ŠETŘÍME ŽIVOTNÍ PROSTŘEDÍ
DÁVÁME 100% ZELENÉ

Díky vývoji sofistikovaného fotovoltaického systému na střeše budovy se vodní elektrárna Pentair v Pise stala prvním zařízením, které vyrábí 100% energie potřebné pro její výrobní činnosti.

Na ploše 11 000 m² bylo instalováno 4100 solárních panelů, které ročně generují až 1 280 000 kWh. Jednou z největších výhod je snížení emisí CO2 na 678 tun / rok. Naši zákazníci si mohou být jisti, že výrobky vyvinuté v závodě Pentair Water v Pise jsou kompletně vyráběny z obnovitelných zdrojů energie.

Pozoruhodné výsledky dosažené instalací solárních panelů lze vidět v reálném čase na různých obrazovkách umístěných v celé elektrárně.

Veškeré činnosti prováděné v závodě v Pise se neustále zlepšují s cílem dosáhnout maximální úspory energie a minimálního dopadu na životní prostředí.
Na základě provedených iniciativ a budoucích plánů můžeme určitě říci, že společnost Pentair Water je lídrem v řízení svého podnikání a vyznačuje se:

- Maximální šetrnost k životnímu prostředí
- Maximální úspory energie
- Vylepšené bezpečnostní podmínky pro pracovníky
- Maximální respekt ke zdraví

OBSAH

1. ČERPADA S FREKVENČNÍM MĚNIČEM		
PRODUKT	**POPIS**	**STRANA**
MULTI EVO-E	VÍCESTUPŇOVÁ ODSTŘEDIVÁ ČERPADLA S FREKVENČNÍM MĚNIČEM	10
MULTI EVO-E P	VÍCESTUPŇOVÁ ODSTŘEDIVÁ ČERPADLA S FREKVENČNÍM MĚNIČEM	18
CPS10/JET	ČERPADLO JET KOMPLET S FREKVENČNÍM MĚNIČEM	25
CPS10/DHR	ČERPADLO DHR KOMPLET S FREKVENČNÍM MĚNIČEM	26
CPS10/DHI	ČERPADLO DHI KOMPLET S FREKVENČNÍM MĚNIČEM	27
CPS10/MULTINOX-VE+	ČERPADLO MULTINOX-VE+ KOMPLET S FREKVENČNÍM MĚNIČEM	28
CPS10/PVM	ČERPADLO PVM KOMPLET S FREKVENČNÍM MĚNIČEM	30
CPS3-10/MULTINOX-VE+	ČERPADLO MULTINOX-VE+ KOMPLET S FREKVENČNÍM MĚNIČEM	38
CPS3-10/PVM	ČERPADLO PVM KOMPLET S FREKVENČNÍM MĚNIČEM	40

2. POVRCHOVÁ ČERPADLA		
PRODUKT	**POPIS**	**STRANA**
JET	LITINOVÁ ODSTŘEDIVÁ SAMONASÁVACÍ ČERPADLA	57
JETINOX	NEREZOVÁ SAMONASÁVACÍ ODSTŘEDIVÁ ČERPADLA	61
MULTI EVO-A	SAMONASÁVACÍ VÍCESTUPŇOVÁ ODSTŘEDIVÁ ČERPADLA	64
MULTI EVO	VÍCESTUPŇOVÁ ODSTŘEDIVÁ ČERPADLA	72
DHR	HORIZONTÁLNÍ VÍCESTUPŇOVÁ ODSTŘEDIVÁ ČERPADLA	80
DHI	HORIZONTÁLNÍ VÍCESTUPŇOVÁ ODSTŘEDIVÁ ČERPADLA - AISI 316	87
MULTI EVO-SP	VÍCESTUPŇOVÁ ODSTŘEDIVÁ ČERPADLA - SPECIÁLNÍ	90
SWIMMEY	SAMONASÁVACÍ BAZÉNOVÁ ČERPADLA	94
CM	JEDNOSTUPŇOVÁ HORIZONTÁLNÍ ODSTŘEDIVÁ ČERPADLA	96
CB	DVOUSTUPŇOVÁ HORIZONTÁLNÍ ODSTŘEDIVÁ ČERPADLA	98
SSCX	JEDNOSTUPŇOVÁ ODSTŘEDIVÁ ČERPADLA - AISI 304	100
MULTINOX-VE +	VERTIKÁLNÍ VÍCESTUPŇOVÁ ODSTŘEDIVÁ ČERPADLA	103
PVM	VERTIKÁLNÍ VÍCESTUPŇOVÁ ODSTŘEDIVÁ ČERPADLA	111
PVMI	VERTIKÁLNÍ VÍCESTUPŇOVÁ ODSTŘEDIVÁ ČERPADLA	111
PVMX	VERTIKÁLNÍ VÍCESTUPŇOVÁ ODSTŘEDIVÁ ČERPADLA	111
NRM	MONOBLOC NORMOVÁ ODSTŘEDIVÁ ČERPADLA - 2 A 4 PÓLOVÁ	144
PGA-DELTA OIL	ČERPADLA NA NAFTU	161

OBSAH

3. ČERPADLA DO STUDNÍ A VRTŮ		
PRODUKT	**POPIS**	**STRANA**
PRATIKA	VÍCESTUPŇOVÉ PONORNÉ ČERPADLO	158
DOMINATOR 4 PLUS	4" STUPŇOVÉ PONORNÉ ČERPADLO NA ČISTOU VODU	160
DOMINATOR 5	5" STUPŇOVÉ PONORNÉ ČERPADLO NA ČISTOU VODU	163
DOMINATOR 5 RW	VÍCESTUPŇOVÉ PONORNÉ ČERPADLO	166
SCM 4 PLUS	4" STUPŇOVÉ SAMONASÁVACÍ PONORNÁ ČERPADLA	170
4" MOTORS	MOTORY PRO 4" PONORNÁ ČERPADLA	178
VERSAILLES	PONORNÁ FONTÁNOVÁ ČERPADLA	179
PŘÍSLUŠENSTVÍ	KABELY A TVAROVKY	180

4. TLAKOVÉ STANICE		
PRODUKT	**POPIS**	**STRANA**
FP/MULTI EVO-A	ČERPADLA S ELEKTRONICKÝM OVLÁDÁNÍM A OCHRANNÝM ZAŘÍZENÍM	183
AUTOJET	ČERPADLA S ELEKTRONICKÝM OVLÁDÁNÍM A OCHRANNÝM ZAŘÍZENÍM	187
WP/MULTI EVO-A	TLAKOVÁ STANICE S HORIZONTÁLNÍ TLAKOVOU NÁDOBOU	189
WATERPRESS	TLAKOVÁ STANICE S HORIZONTÁLNÍ TLAKOVOU NÁDOBOU	193
EASY20/MULTI EVO	TLAKOVÉ STANICE SE DVĚMI ČERPADLY OVLÁDANÉ TLAKOVÝMI SPÍNAČI	199
EASYBOOST	DOMÁCÍ - TLAKOVÉ STANICE OVLÁDANÉ TLAKOVÝMI SPÍNAČI	207
PRESSOMAT	TLAKOVÉ STANICE OVLÁDANÉ TLAKOVÝMI SPÍNAČI	223
CPS20	TLAKOVÉ STANICE SE DVĚMI ČERPADLY	239
VARIO 1-20/MULTI EVO-E	TLAKOVÉ STANICE SE DVĚMI ČERPADLY S VARIABILNÍ RYCHLOSTÍ	243
VARIO 1-20/MULTI EVO-E P	TLAKOVÉ STANICE SE DVĚMI ČERPADLY S VARIABILNÍ RYCHLOSTÍ	251
VARIO 1-20	TLAKOVÉ STANICE SE DVĚMI ČERPADLY	257
VARIO 3-20	TLAKOVÉ STANICE S DVĚMI TŘÍFÁZOVÝMI ČERPADLY A FREKVENČNÍMI MĚNIČI	267
VARIO 3-30	TLAKOVÉ STANICE SE TŘEMI TŘÍFÁZOVÝMI ČERPADLY A FREKVENČNÍMI MĚNIČI	285

SEKCE 1

ČERPADLA S FREKVENČNÍM MĚNIČEM

MULTI EVO-E

VÍCESTUPŇOVÁ ODSTŘEDIVÁ ČERPADLA S FREKVENČNÍM MĚNIČEM

STR. 9

MULTI EVO-E P

VÍCESTUPŇOVÁ ODSTŘEDIVÁ ČERPADLA S FREKVENČNÍM MĚNIČEM

STR. 17

CPS10/JET

ČERPADLO JET KOMPLET S FREKVENČNÍM MĚNIČEM

STR. 24

CPS10/DHR

ČERPADLO DHR KOMPLET S FREKVENČNÍM MĚNIČEM

STR. 25

CPS10/DHI

ČERPADLO DHI KOMPLET S FREKVENČNÍM MĚNIČEM

STR. 26

CPS10/MULTINOX-VE+

ČERPADLO MULTINOX-VE+ KOMPLET S FREKVENČNÍM MĚNIČEM

STR. 27

CPS10/PVM

ČERPADLO PVM KOMPLET S FREKVENČNÍM MĚNIČEM

STR. 29

CPS3-10/MULTINOX-VE+

ČERPADLO MULTINOX-VE+ KOMPLET S FREKVENČNÍM MĚNIČEM

STR. 35

CPS3-10/PVM

ČERPADLO PVM KOMPLET S FREKVENČNÍM MĚNIČEM

STR. 39

PENTAIR STA-RITE

AQUA TRADING
VÝHRADNÍ DISTRIBUTOR PRO ČR A SR

CPS
FREKVENČNÍ MĚNIČ

Jednoduchá instalace, Nízká spotřeba energie, Kompaktní velikost

CPS je elektronické zařízení určené ke změně frekvence čerpadla. Je zabudován přímo na motoru, aby umožnil řízení rychlosti a poskytoval konstantní tlak i v případě změn v požadavcích na objemový průtok. CPS je kompaktní, spolehlivé řešení, snadno použitelné a navrženo tak, aby poskytovalo velký komfort a výhody v aplikacích např. zavlažování, lehkém průmyslu, fontánách a vodních parcích.

Systém se skládá z čerpadla a elektronického řídicího systému (frekvenčního měniče), který umožňuje udržovat konstantní tlak v systému, a to snížením nebo zvýšením rychlosti otáčení čerpadla. Když tlak v systému klesne pod nastavenou prahovou hodnotu, modul spustí čerpadlo pro obnovení nastaveného tlaku; rychlost otáčení čerpadla se mění podle potřeby vody, zvyšuje rychlost na žádost o větší množství, až do maximálního nastavení. Je-li potřeba vody nižší, sníží se rychlost čerpadla až do dosažení nastavené minimální rychlosti.

POUŽITÍ

- Tlakové systémy
- Dodávka vody s konstantním tlakem
- Průmysl
- Mycí zařízení

OCHRANA PROTI

- Chodu nasucho
- Přepětí
- Přehřátí elektronických zařízení
- Protimrazová ochrana

TECHNICKÉ SPECIFIKACE

- Vstupní naptí: střídač 1x230 Vac ± 10%.
- Výstupní napětí: 3x230 Vac ± 10 %
- Maximální jmenovitý výkon: 2.4 Kw
- Vstupní frekvence: 50/60 Hz + 3%
- Výstupní maximální jmenovitý proud: 8 A
- Stupeň ochrany IP 55 (pokud je instalován motor se stupňem ochrany IP55)
- Teplota pracovního prostředí +0 °C to +40 °C
- Frekvenční křivka: sinusová
- Vstupní filtr vyhovující směrnici EMC
- Převodník tlaku 0 - 5 V, 0 - 10 bar, 0 - 20 bar v závislosti na variantě čerpadla
- Připojení sériového rozhraní RS 485
- Volitelné kontakty = 3 (externí zadaná hodnota, hlášení alarmu, zastavení systému).

CPS
FREKVENČNÍ MĚNIČ

Dostupné verze

VERTIKÁLNÍ	HORIZONTÁLNÍ	SAMONASÁVACÍ
CPS10 MULTINOX VE+ 4	CPS10/DHI 2	Multi EVO-E P 3
CPS10 MULTINOX VE+ 6	CPS10/DHI 4	Multi EVO-E P 5
CPS10 MULTINOX VE+ 8	CPS10/DHR 4	CPS10/JET 1000
CPS10 PVM 1	CPS10/DHR 9	
CPS10 PVM 3	CPS10/DHR 9	
CPS10 PVM 5	Multi EVO-E 3	
CPS10 PVM 10	Multi EVO-E 5	
	Multi EVO-E 8	

KONTROLNÍ PANEL

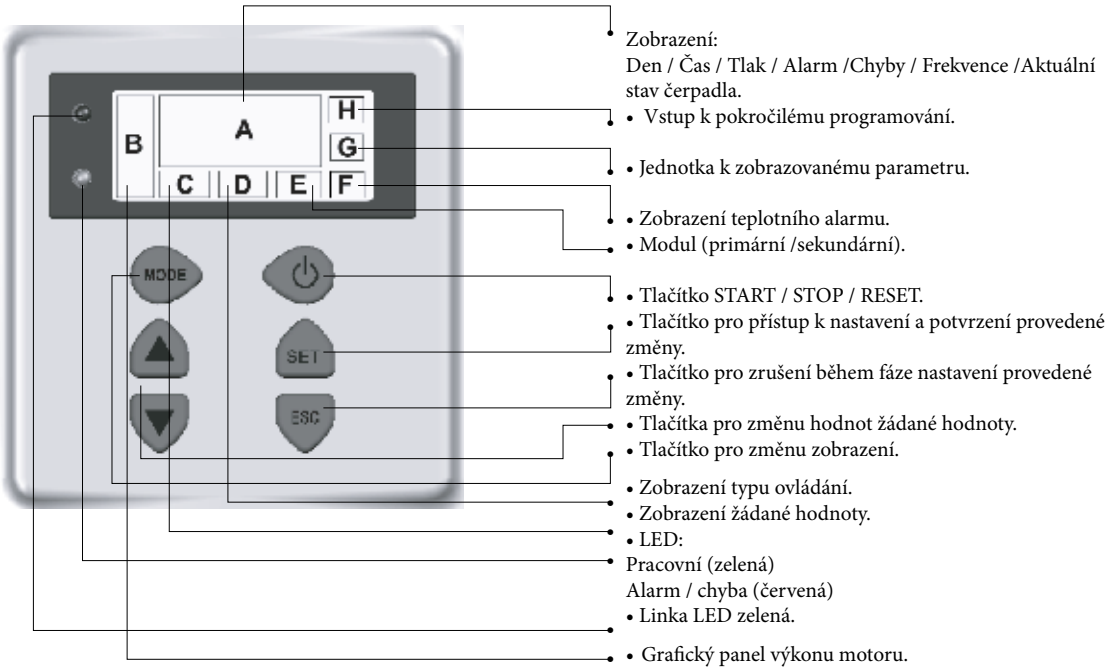

• Podsvícení displeje (automaticky se vypne po resetování a lze jej znovu zapnout stisknutím libovolné klávesy)

PENTAIR STA-RITE

AQUA TRADING
VÝHRADNÍ DISTRIBUTOR PRO ČR A SR

MULTI EVO-E
VÍCESTUPŇOVÁ ODSTŘEDIVÁ ČERPADLA S FREKVENČNÍM MĚNIČEM

TLAKOVÉ STANICE se skládá z vícestupňového odstředivého horizontálního čerpadla Multi EVO-E a elektronického řídicího systému (frekvenčního měniče), který umožňuje udržet konstantní tlak v systému, snižovat nebo zvyšovat rychlost otáčení čerpadla.

Všechny variantay jsou certifikovány pro použití s pitnou vodou (ACS a DM174)

VÝHODY

Tlakové stanice Multi EVO-E mají následující výhody:

- Vysoká spolehlivost - díky odolnému a inovativnímu designu
- Nízká hlučnost - větší komfort pro uživatele díky tichému provozu
- Kompaktní tvar
- Mnoho možností využití
- Vynikající účinnost

SPECIFIKACE:

ČERPADLO

- Výkon dle normy ISO 9906:2012 - Stupeň 3B
- Typ kapaliny: čistá voda bez pevných příměsí a abrazivního materiálu
- Maximální teplota čerpané kapaliny 50°C
- Maximální pracovní tlak 8 bar
- Doporučená výška sání 6 m

MOTOR

- Uzavřený, chlazený vzduchem (TEFC)
- 2-pólový, 50 Hz (n=2850 ot./min.)
- IE3 tří-fázový AC (P2 ≥ 0.75 kW)
- Stupěň krytí: IP55
- Třída izolace: F
- Maximální pracovní teplota 40 °C
- Jednofázové napájení

POUŽITÍ

- Tlakové systémy
- Zavlažování
- Systémy s dešťovou vodou
- Myčky

MULTI EVO-E

VÍCESTUPŇOVÁ ODSTŘEDIVÁ ČERPADLA S FREKVENČNÍM MĚNIČEM

KONSTRUKČNÍ POPIS

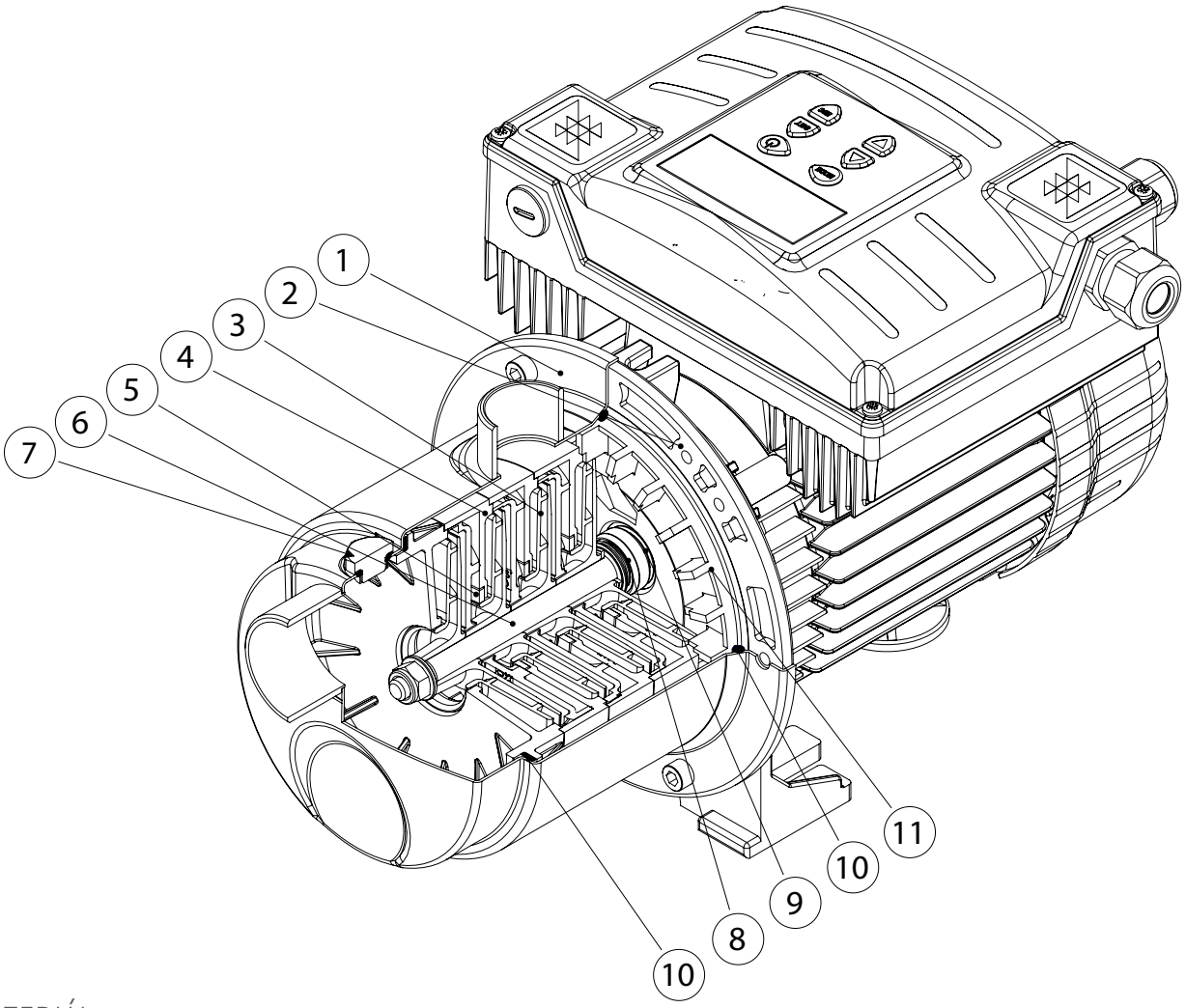

MATERIÁL

Poz.	Popis	Materiál
1	Tělo čerpadla	Nerezová ocel AISI 304
2	Tělo motoru	Hliník
3	Oběžné kolo	PPO vyztužený skleněnými vlákny
4	Difusor	PPO vyztužený skleněnými vlákny
5	Kroužek	PTFE
6	Hřídel (hydraulická část)	Nerezová ocel AISI 304
7	Vstupní / výstupní uzávěry	Nerezová ocel AISI 303
8	Mechanická ucpávka	Karbon grafit / NBR / SS AISI 304
9	Protilehlá příruba	Keramika / NBR
10	Těsnění	NBR 70 Shore
11	Držák těsnění	PPO vyztužený skleněnými vlákny

MULTI EVO-E 3

VÍCESTUPŇOVÁ ODSTŘEDIVÁ ČERPADLA S FREKVENČNÍM MĚNIČEM

VÝKONNOSTNÍ KŘIVKA

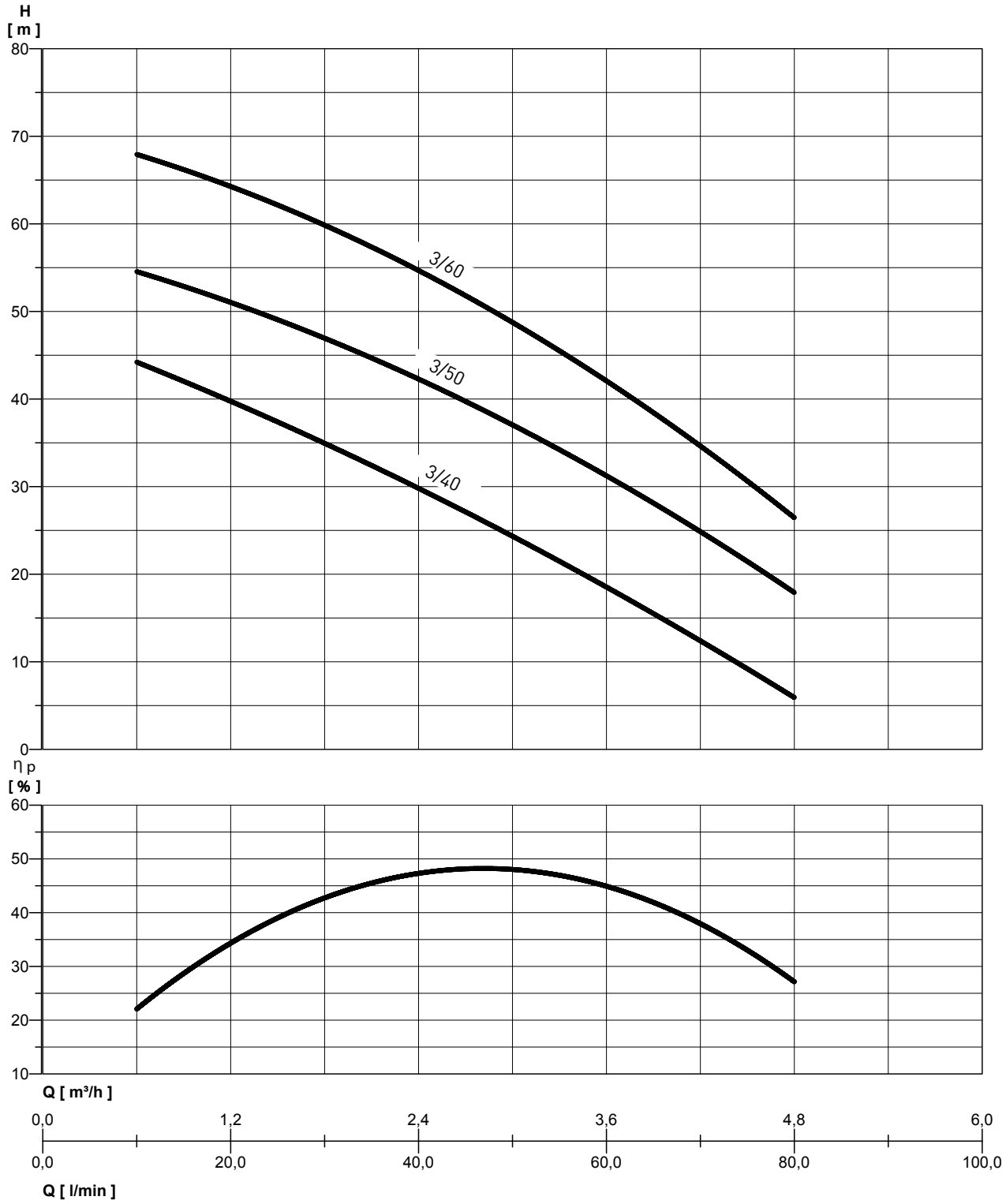

MULTI EVO-E 3

VÍCESTUPŇOVÁ ODSTŘEDIVÁ ČERPADLA S FREKVENČNÍM MĚNIČEM

VÝKONNOSTNÍ TABULKA

Varianta	[P2]		[P1]		VOLT. [V]	In [A]	Q	l/min	10	20	30	40	50	60	80
	HP	kW	HP	kW				m³/h	0,6	1,2	1,8	2,4	3	3,6	4,8
MULTI EVO-E 3-40	0,74	0,55	1,1	0,8	1 ~ 230	5,3	Výška vodního sloupce [m]		44	40	35	30	24	18,5	6
MULTI EVO-E 3-50	1	0,75	1,34	1	1 ~ 230	7			54,5	51	47	42,5	37	31	18
MULTI EVO-E 3-60	1,27	0,95	1,8	1,35	1 ~ 230	8,7			68	64	60	55	48,5	42	26,5

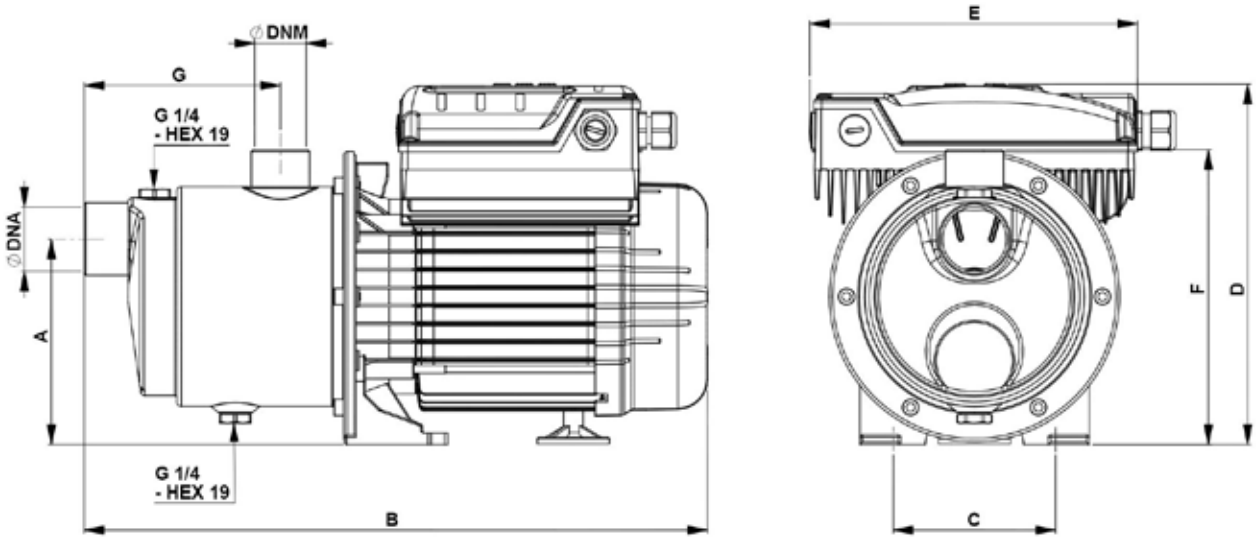

TABULKA ROZMĚRŮ A HMOTNOSTI

Varianta	Rozměry [mm]									Hmotnost [Kg]
	A	B	C	D	E	F	G	DNA	DNM	
MULTI EVO-E 3-40	129	360	100	211	198	180	116	1"	1"	10
MULTI EVO-E 3-50	129	377	100	220	198	180	116	1"	1"	12,1
MULTI EVO-E 3-60	129	377	100	220	198	180	116	1"	1"	13,4

MULTI EVO-E 5

VÍCESTUPŇOVÁ ODSTŘEDIVÁ ČERPADLA S FREKVENČNÍM MĚNIČEM

VÝKONNOSTNÍ KŘIVKA

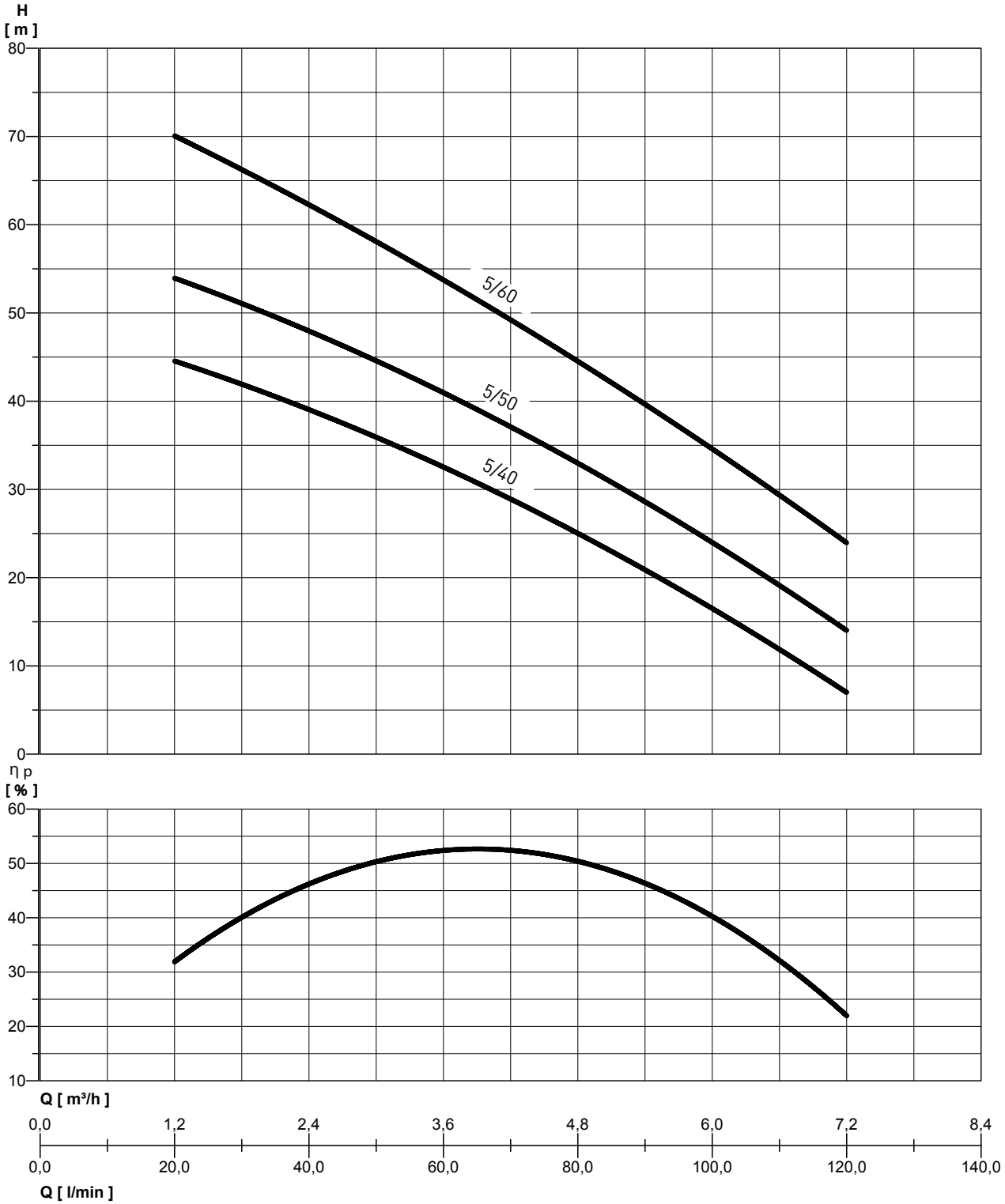

MULTI EVO-E 5

VÍCESTUPŇOVÁ ODSTŘEDIVÁ ČERPADLA S FREKVENČNÍM MĚNIČEM

VÝKONNOSTNÍ TABULKA

Varianta	[P2]		[P1]		VOLT. [V]	In [A]	Q	l/min	20	30	40	50	60	80	100	120
	HP	kW	HP	kW				m³/h	1,2	1,8	2,4	3	3,6	4,8	6	7,2
MULTI EVO-E 5-40	1	0,75	1,34	1	1 ~ 230	7	Výška vodního sloupce [m]		44,5	42	39	36	32,5	25	16,5	7
MULTI EVO-E 5-50	1,2	0,9	1,68	1,25	1 ~ 230	8,5			54	51	48	44,5	41	33	24	14
MULTI EVO-E 5-60	1,74	1,3	2,4	1,8	1 ~ 230	11,5			70	66,5	62	58	54	44,5	34,5	24

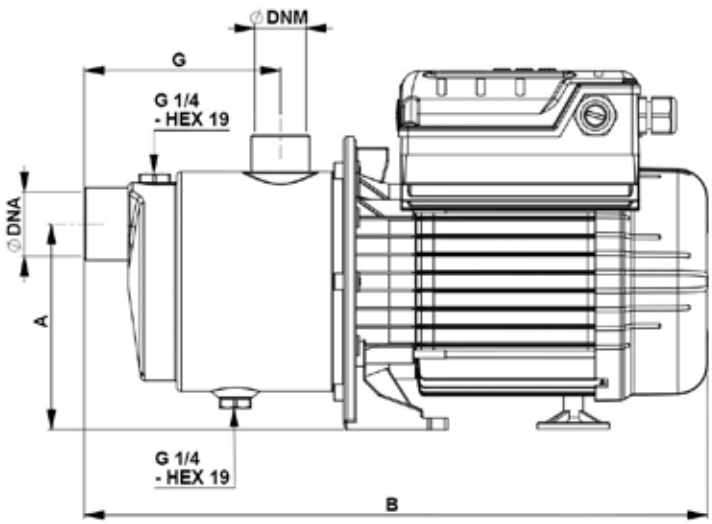

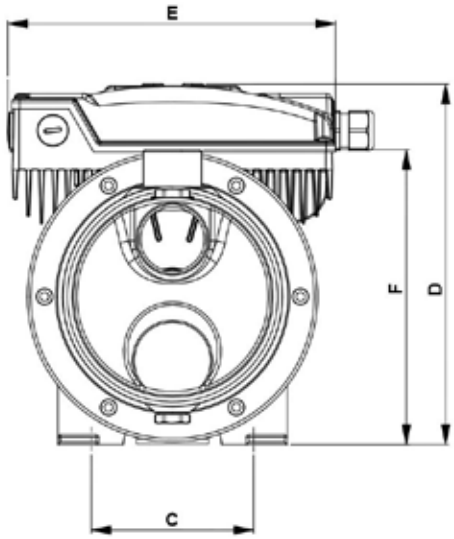

TABULKA ROZMĚRŮ A HMOTNOSTI

Varianta	Rozměry [mm]									Hmotnost [Kg]
	A	B	C	D	E	F	G	DNA	DNM	
MULTI EVO-E 5-40 M	125	380	100	220	198	180	119	1"1/4	1"	12,2
MULTI EVO-E 5-50 M	125	380	100	220	198	180	119	1"1/4	1"	13
MULTI EVO-E 5-60 M	125	413	100	230	198	180	119	1"1/4	1"	14,5

MULTI EVO-E 8

VÍCESTUPŇOVÁ ODSTŘEDIVÁ ČERPADLA S FREKVENČNÍM MĚNIČEM

VÝKONNOSTNÍ KŘIVKA

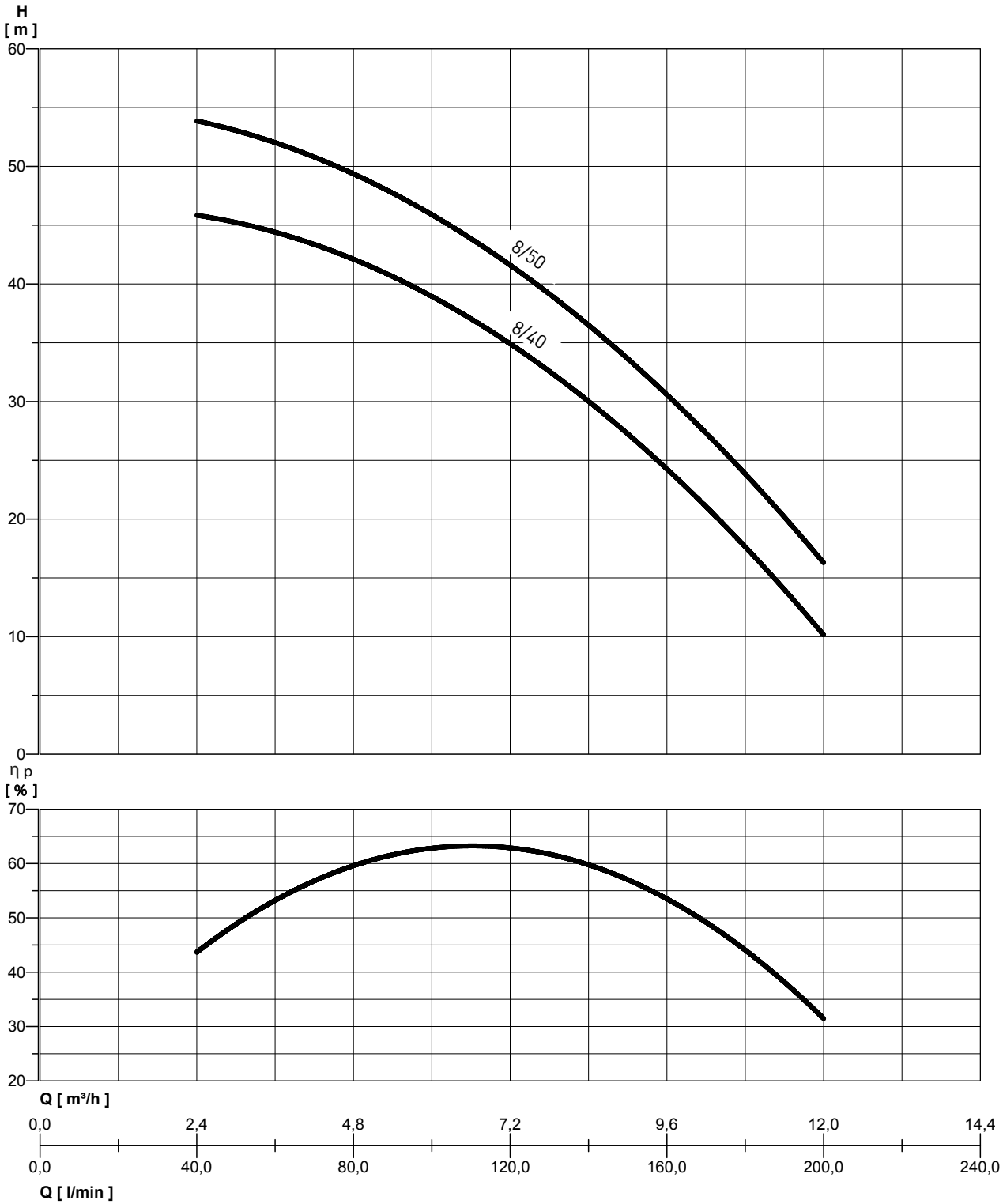

MULTI EVO-E 8

VÍCESTUPŇOVÁ ODSTŘEDIVÁ ČERPADLA S FREKVENČNÍM MĚNIČEM

VÝKONNOSTNÍ TABULKA

Varianta	[P2]		[P1]		VOLT. [V]	In [A]	Q	l/min	40	50	60	80	100	120	140	160	180	200
	HP	kW	HP	kW				m^3/h	2,4	3	3,6	4,8	6	7,2	8,4	9,6	10,8	12
MULTI EVO-E 8-40	1,6	1,2	2,15	1,7	1 ~ 230	11	Výška vodního sloupce [m]		46	45	44,5	42	39	35	30	24	18	10
MULTI EVO-E 8-50	1,9	1,4	2,7	2	1 ~ 230	13			54	53	52	49	46	42	36,5	30,5	23,5	16,5

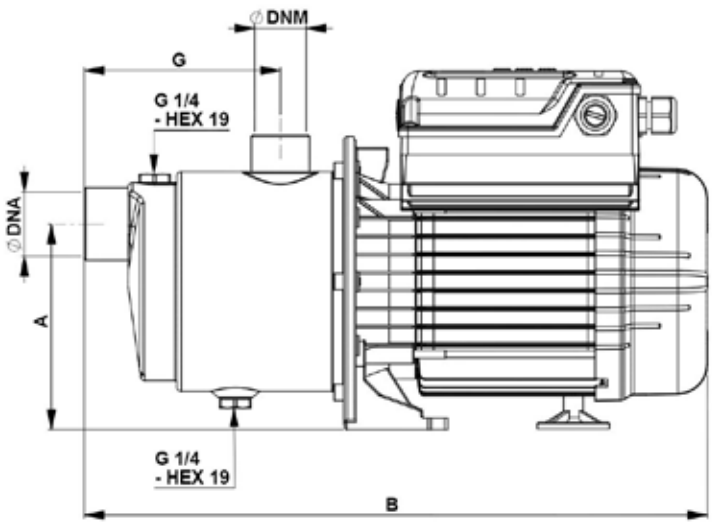

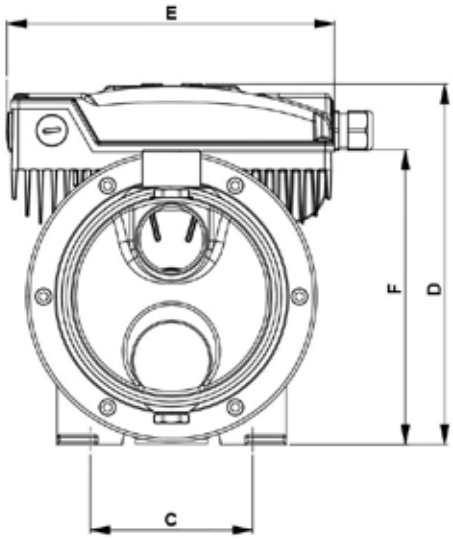

TABULKA ROZMĚRŮ A HMOTNOSTÍ

Varianta	Rozměry [mm]									Hmotnost [Kg]
	A	B	C	D	E	F	G	DNA	DNM	
MULTI EVO-E 8-40 M	125	430	100	230	198	187	137	1"1/4	1"1/4	15
MULTI EVO-E 8-50 M	125	430	100	230	198	187	137	1"1/4	1"1/4	16,7

PENTAIR STA-RITE

AQUA TRADING
VÝHRADNÍ DISTRIBUTOR PRO ČR A SR

IE3 MOTOR

MULTI EVO-E P
VÍCESTUPŇOVÁ ČERPADLA

Systém se skládá z vícestupňového vícestupňového elektrického odstředivého čerpadla Multi EVO s plastovým pouzdrem a elektronického řídicího systému CPS (invertor), který umožňuje udržovat konstantní tlak v systému, což snižuje nebo zvyšuje rychlost otáčení motoru elektrického čerpadla.

VÝHODY

Elektrická čerpadla řady Multi EVO-E P nabízejí následující výhody:

- Vysoká spolehlivost - díky odolnému a inovativnímu designu
- Nízká hlučnost - větší komfort pro uživatele díky tichému provozu
- Kompaktní tvar
- Vynikající účinnost

SPECIFIKACE:

ČERPADLO

- Hydraulický výkon v souladu s ISO 9906: 2012 - stupeň 3B
- Typ kapaliny: čistá voda bez pevných příměsí nebo abrazivního materiálu
- Teplota čerpané kapaliny 50°C
- Maximální provozní tlak 7 bar
- Doporučená výška sání 6 m

MOTOR

- uzavřený, vzduchem chlazený (TEFC)
- 2-pólový, 50 Hz (n=2850 ot./min.)
- Stupeň krytíl: IP55
- Třída izolace: F
- Maximálí pracovní teplota okolí 40 °C
- Jednofázové vstupní napětí

Eco Select™ Efficiency • Conservation PENTAIR

POUŽITÍ

- Tlakové systémy
- Zavlažování
- Systémy s dešťovou vodou
- Mycí systémy

MULTI EVO-E P

VÍCESTUPŇOVÁ ODSTŘEDIVÁ ČERPADLA S FREKVENČNÍM MĚNIČEM

KONSTRUKČNÍ CHARAKTERISTIKA

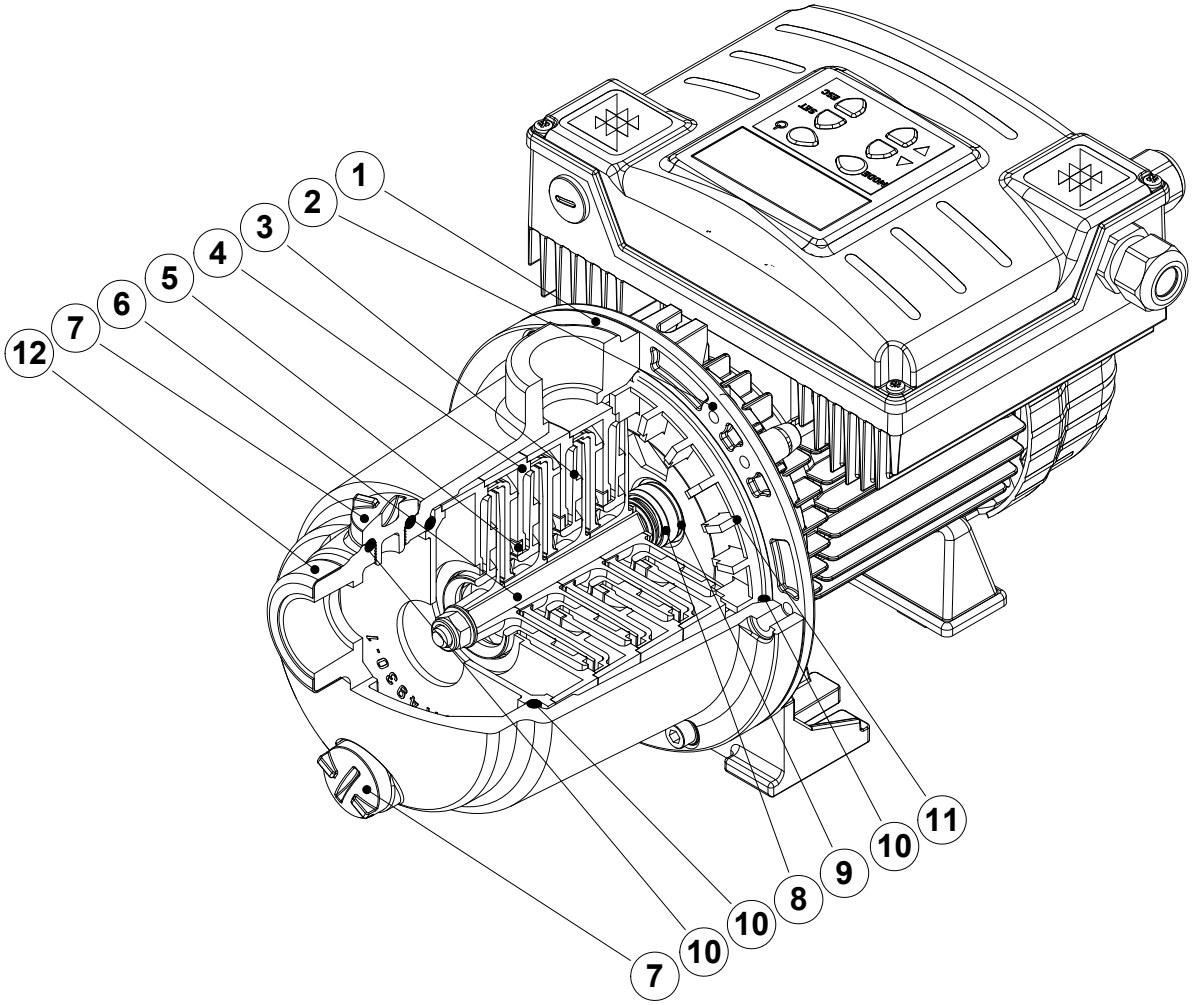

MATERIÁLY

Poz.	Popis	Materiál
1	Tělo čerpadla	PP vyztužený skelnými vlákny
2	Tělo motoru	Slitina hliníku
3	Oběžné kolo	PPO vyztužené skelnými vlákny
4	Difusor	PPO vyztužené skelnými vlákny
5	Ložisko	PTFE
6	Hřídel	Nerezová ocel AISI 304
7	Vstupní / výstupní uzávěry	Polyamid 6.6
8	Mechanická ucpávka	Karbon Grafit / NBR / SS Europe: EN10088-1 X5CrNi18-10 (1.4301) USA: AISI 304
9	Protilehlá příruba	Keramika/NBR
10	Těsnění	NBR 70 Shore
11	Držák těsnění	PPO vyztužené skelnými vlákny
12	Vyztužovací kroužek	Nerezová ocel AISI 304

MULTI EVO-E 3 P

VÍCESTUPŇOVÁ ODSTŘEDIVÁ ČERPADLA S FREKVENČNÍM MĚNIČEM

VÝKONNOSTNÍ KŘIVKY

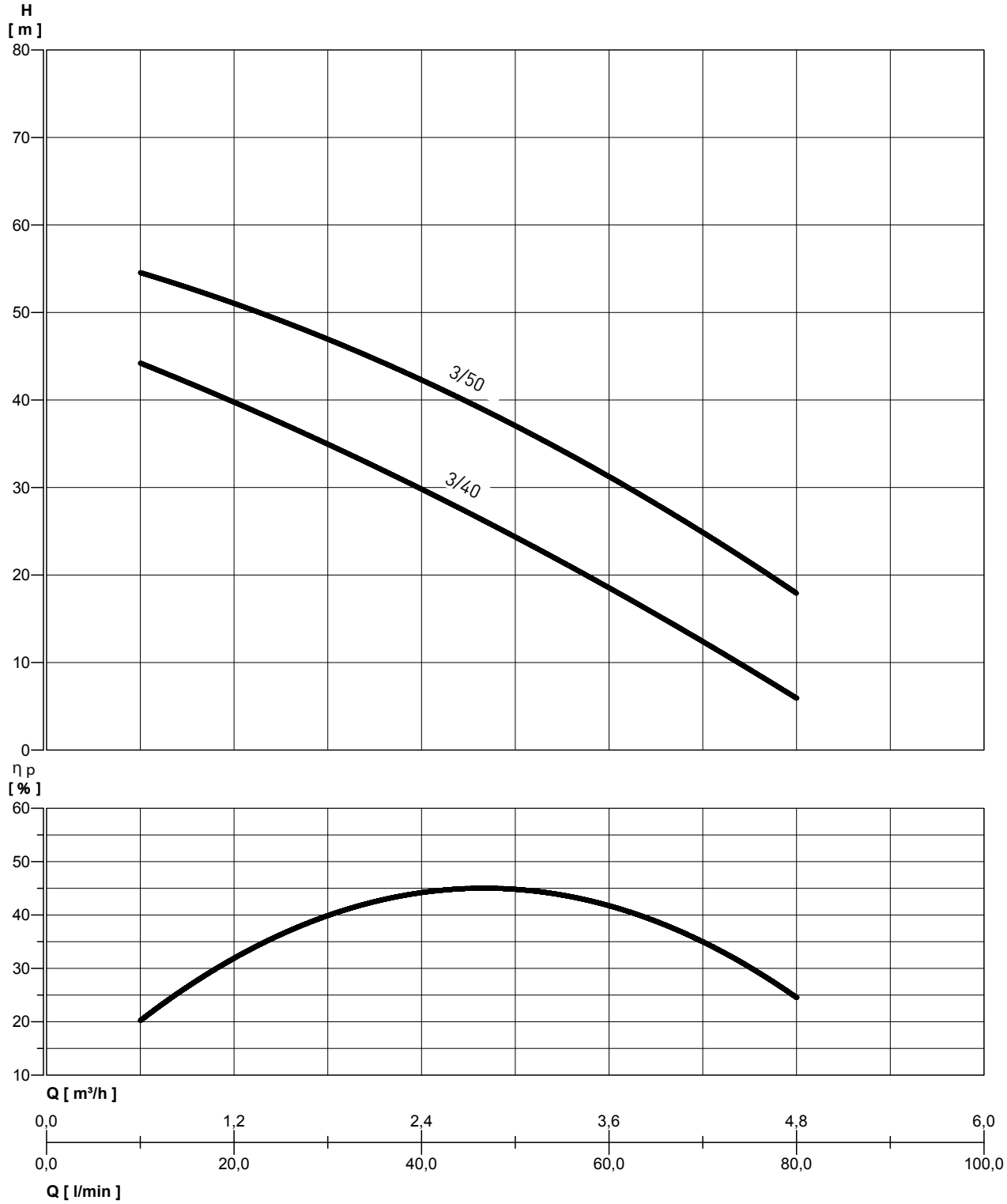

MULTI EVO-E 3 P

VÍCESTUPŇOVÁ ODSTŘEDIVÁ ČERPADLA S FREKVENČNÍM MĚNIČEM

VÝKONNOSTNÍ TABULKA

Varianta	[P2]		[P1]		Napětí [V]	In [A]	Q	l/min	10	20	30	40	50	60	80
	HP	kW	HP	kW				m³/h	0,6	1,2	1,8	2,4	3	3,6	4,8
Multi EVO-E 3-40 P	0,74	0,55	1,1	0,8	1 ~ 230	5,3	Výška vodního sloupce [m]		44	40	35	30	24	18,5	6
Multi EVO-E 3-50 P	0,94	0,7	1,34	1	1 ~ 230	7			54,5	51	47	42,5	37	31	18

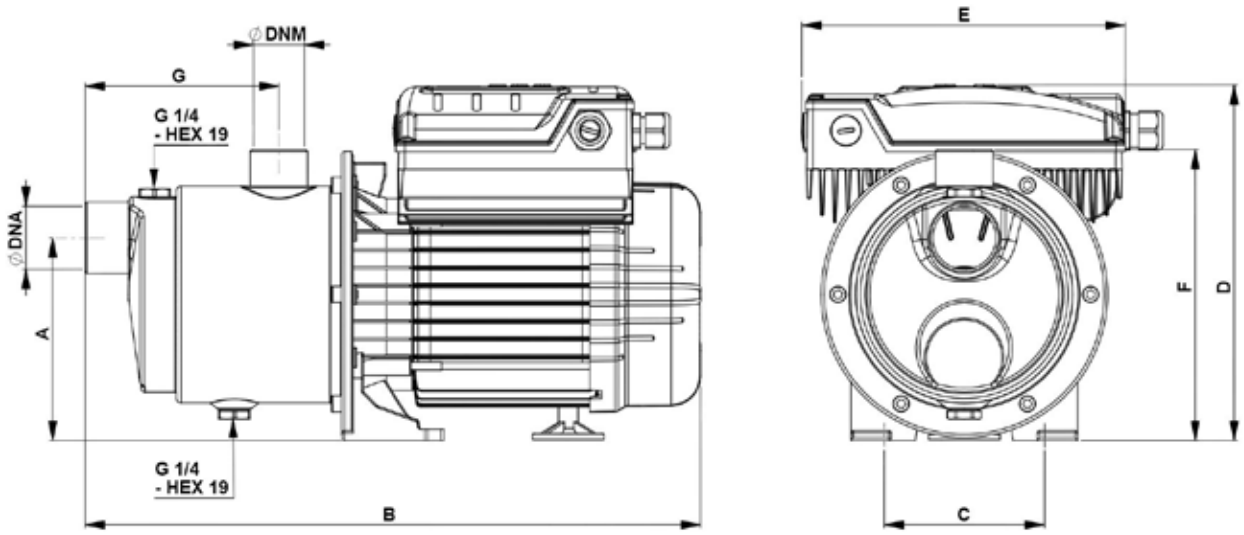

TABULKA ROZMĚRŮ A HMOTNOSTÍ

Varianta	Rozměry [mm]									Hmotnost [Kg]
	A	B	C	D	E	F	G	DNA	DNM	
Multi EVO-E 3-40 P	123	373	99	211	198	182	137	1"	1"	9,8
Multi EVO-E 3-50 P	123	392	99	220	198	182	137	1"	1"	11,8

MULTI EVO-E 5 P

VÍCESTUPŇOVÁ ODSTŘEDIVÁ ČERPADLA S FREKVENČNÍM MĚNIČEM

VÝKONNOSTNÍ KŘIVKY

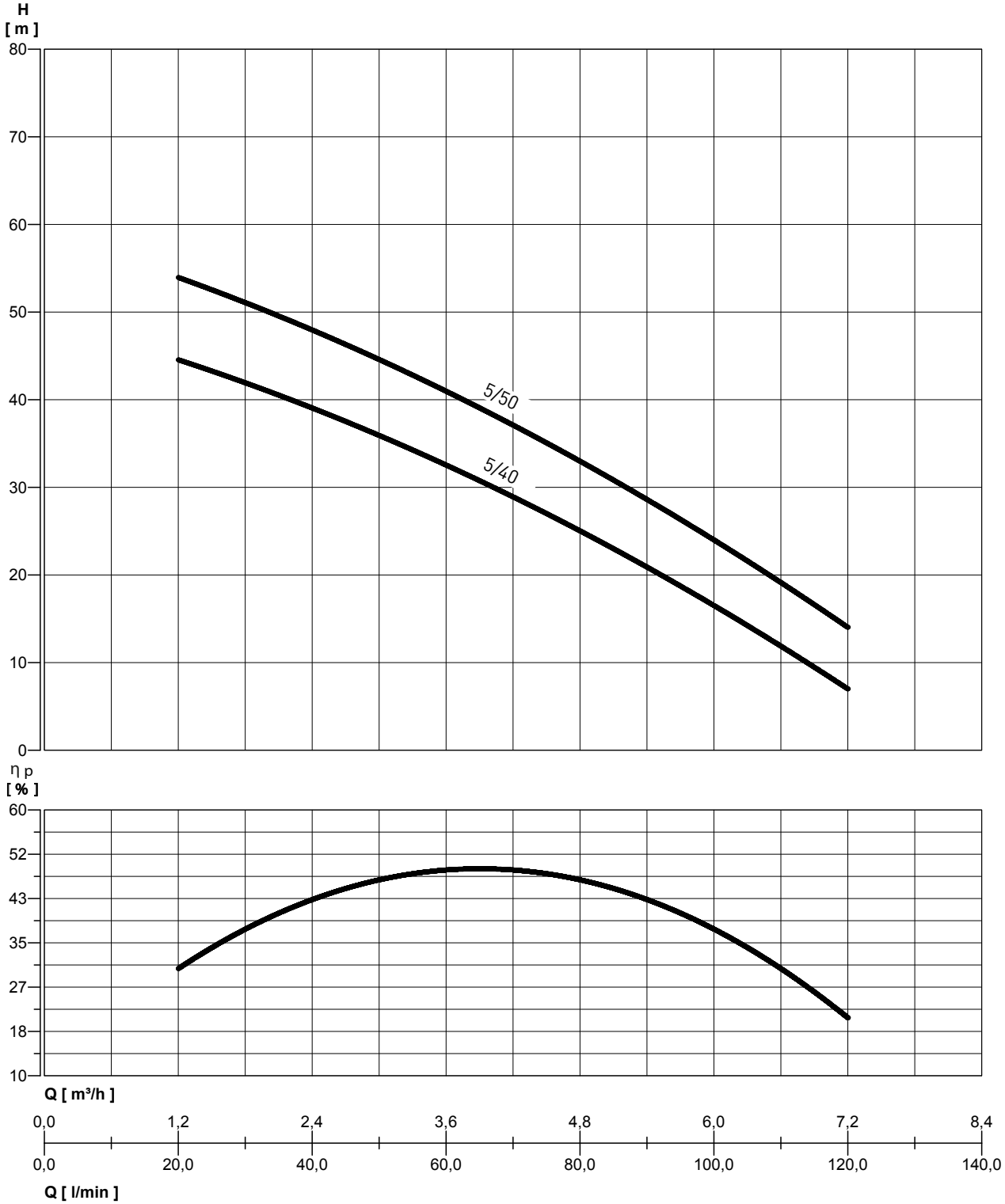

MULTI EVO-E 5 P

VÍCESTUPŇOVÁ ODSTŘEDIVÁ ČERPADLA S FREKVENČNÍM MĚNIČEM

VÝKONNOSTNÍ TABULKA

Varianta	[P2]		Absorbed power[P1]		Voltage [V]	In [A]	Q	l/min	20	30	40	50	60	80	100	120
	HP	kW	HP	kW				m³/h	1,2	1,8	2,4	3	3,6	4,8	6	7,2
Multi EVO-E 5-40 P	0,94	0,7	1,34	1	1 ~ 230	7	Výška vodního sloupce [m]		44,5	42	39	36	32,5	25	16,5	7
Multi EVO-E 5-50 P	1,2	0,9	1,68	1,25	1 ~ 230	8,5			54	51	48	44,5	41	33	24	14

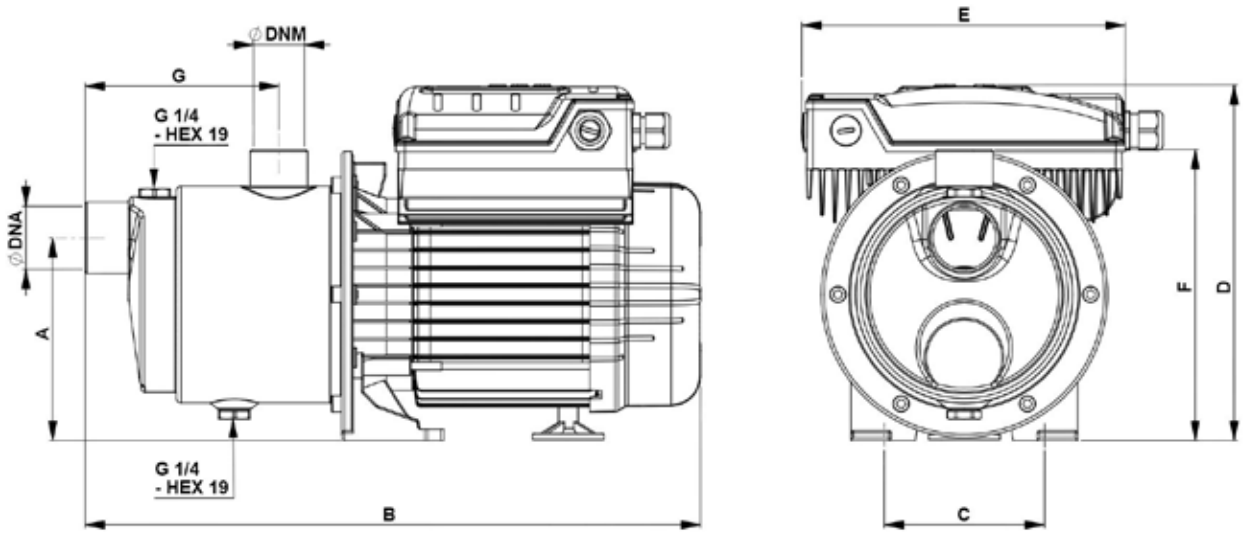

TABULKA ROZMĚRŮ A HMOTNOSTÍ

Varianta	Rozměry [mm]									Hmotnost [Kg]
	A	B	C	D	E	F	G	DNA	DNM	
Multi EVO-E 5-40 P	123	392	99	220	198	182	137	1"	1"	11,9
Multi EVO-E 5-50 P	123	392	99	220	198	182	137	1"	1"	12,7

BEST INOX

1100 D
1100 V
1500
2200

AQUA cup PREMIUM

Celonerezová ponorná čerpadla řady AQUACUP PREMIUM, jsou vyrobena z nejlepších a nejvhodnějších certifikovaných materiálů a určena k trvalému provozu.

více na
www.aquacup.cz

CPS10/JET
FREKVENČNÍ MĚNIČ

VÝKONNOSTNÍ KŘIVKY

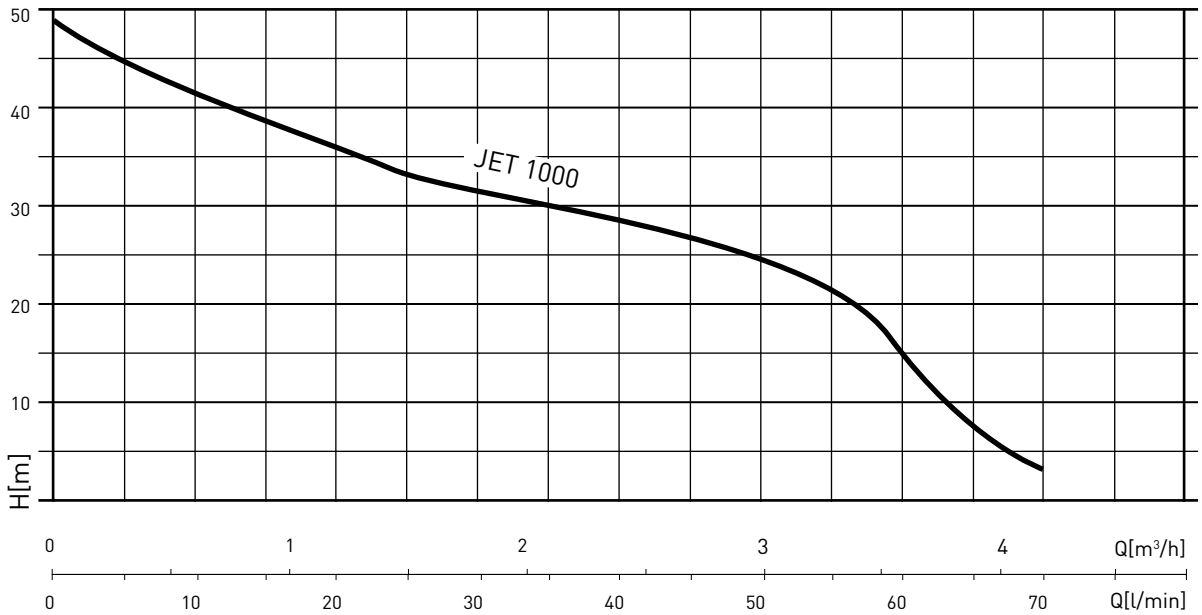

VÝKONNOSTNÍ TABULKA

Varianta	P2		[V]	In [A]	Q	l/min	0	5	20	30	40	50	60	70
	HP	kW				m³/h	0	0,3	1,2	1,8	2,4	3	3,6	4,2
CPS10/JET 1000	1,36	1	1 ~ 230	6,5	Výška vodního sloupce [m] vo-		49	45	36	32	28	25	15	3

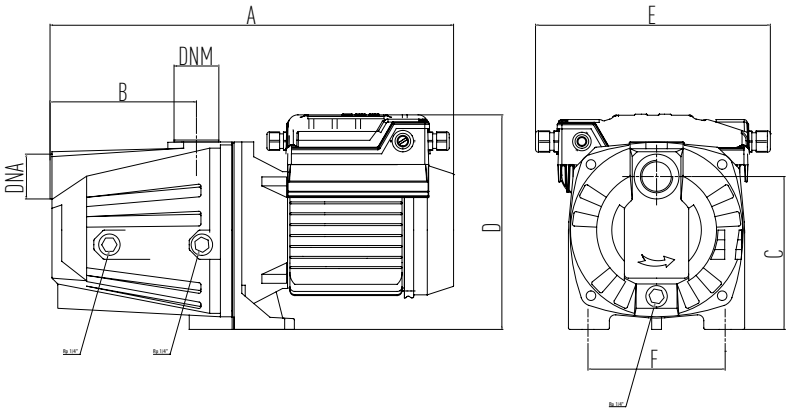

TABULKA ROZMĚRŮ A HMOTNOSTÍ

Varianta	Rozměry [mm]							Hmotnost
	A	B	C	D	E	DNA	DNM	[Kg]
CPS10/JET 1000	400	147	160	260	195	1"	1"	20,8

CPS10/DHR

AUTOMATICKÉ TLAKOVÉ STANICE S FREKVENČNÍM MĚNIČEM

VÝKONNOSTNÍ KŘIVKA

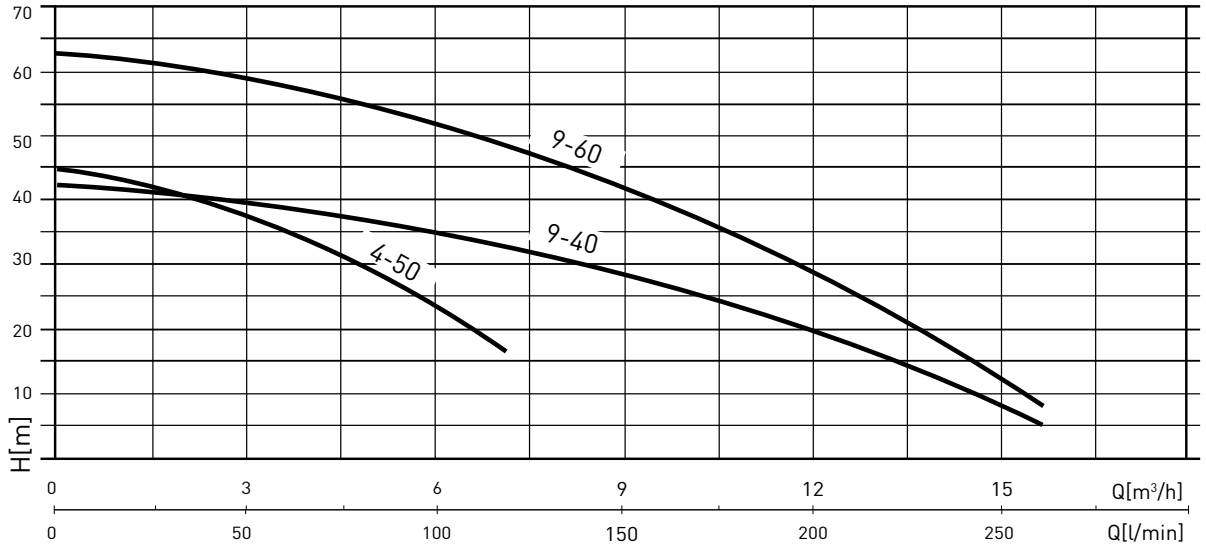

VÝKONNOSTNÍ TABULKA

Varianta	P2		[V]	In [A]	Q	l/min	0	40	60	80	100	120	160	200	240	260
	HP	kW				m³/h	0	2,4	3,6	4,8	6	7,2	9,6	12	14,4	15,6
CPS10/DHR 4-50	1,5	0,9	1 ~ 230	9,1	Výška vodního sloupce		44	39	35	30	24	17				
CPS10/DHR 9-40	1,74	1,3	1 ~ 230	12,5			41,5	40	39	38	35	33	27	19	10	5
CPS10/DHR 9-60	2,4	1,8	1 ~ 230	15,8			62	60	58	56	52	49	40	29	14	6

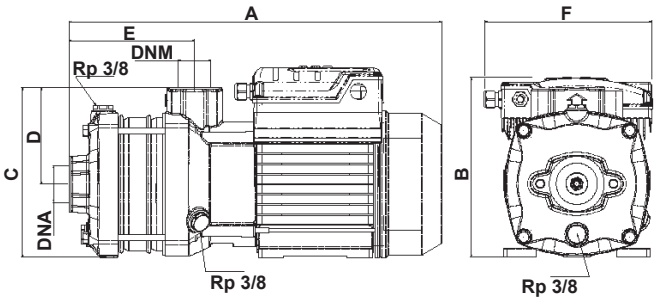

TABULKA ROZMĚRŮ A HMOTNOSTÍ

Varianta	Rozměry [mm]								Hmotnost
	A	B	C	D	E	F	DNA	DNM	[Kg]
CPS10/DHR 4-50	445	225	155	65	190	232	1" 1/4	1"	18
CPS10/DHR 9-40	408	215	185	105	137	232	1" 1/4	1" 1/4	21,1
CPS10/DHR 9-60	468	215	185	105	198	232	1" 1/2	1" 1/4	26

CPS10/DHI

AUTOMATICKÉ TLAKOVÉ STANICE S FREKVENČNÍM MĚNIČEM

VÝKONNOSTNÍ KŘIVKY

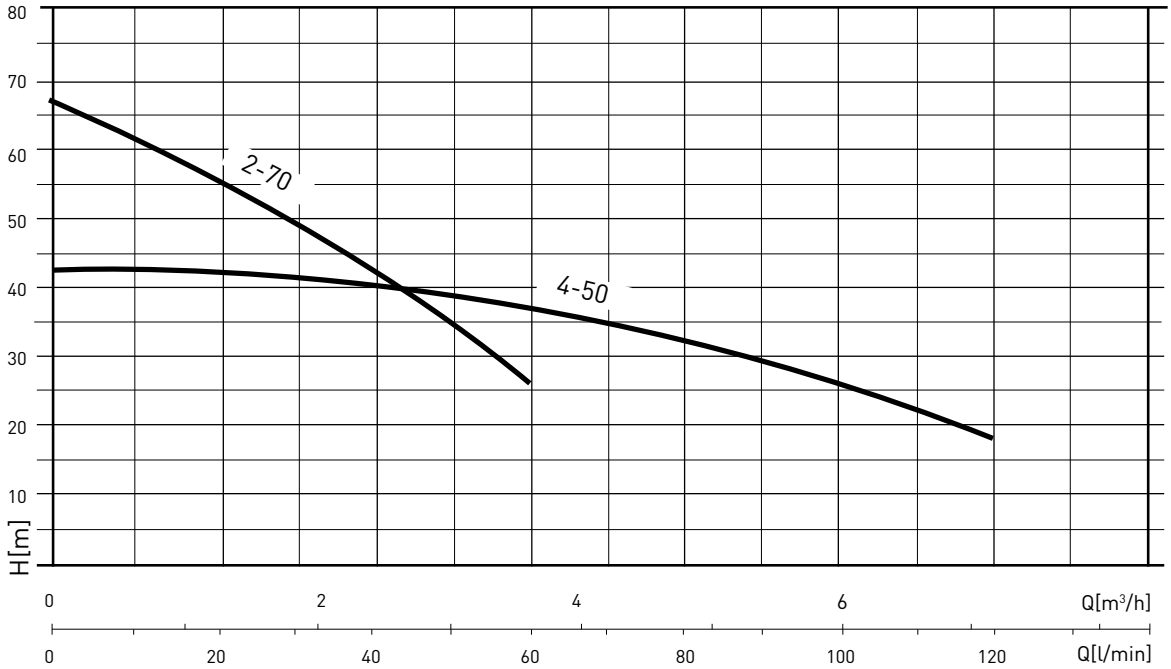

VÝKONNOSTNÍ TAKULKA

Varianta	P2		[V]	In [A]	Q	l/min	0	10	20	30	40	50	60	80	100	120
	HP	kW				m³/h	0	0,6	1,2	1,8	2,4	3	3,6	4,8	6	7,2
CPS10/DHI 2-70	1,25	0,9	1 ~ 230	10,6	Výška vodního sloupce [m]		68	63	57	50	43	35	26			
CPS10/DHI 4-50	1,25	0,9	1 ~ 230	10,6			43				42	39	36	33	27	18

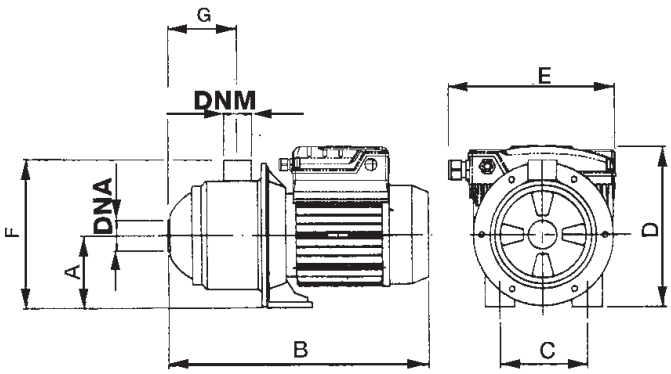

TABULKA ROZMĚRŮ A HMOTNOSTÍ

Varianta	Rozměry [mm]									Hmotnost [Kg]
	A	B	C	D	E	F	G	DNA	DNM	
CPS10/DHI 2-70	105	460	141	245	232	235	135	1" 1/4	1" 1/4	17,4
CPS10/DHI 4-50	105	460	141	245	232	235	135	1" 1/4	1" 1/4	17,4

CPS10 MULTINOX VE+

AUTOMATICKÉ TLAKOVÉ STANICE S FREKVENČNÍM MĚNIČEM

VÝKONNOSTNÍ KŘIVKY

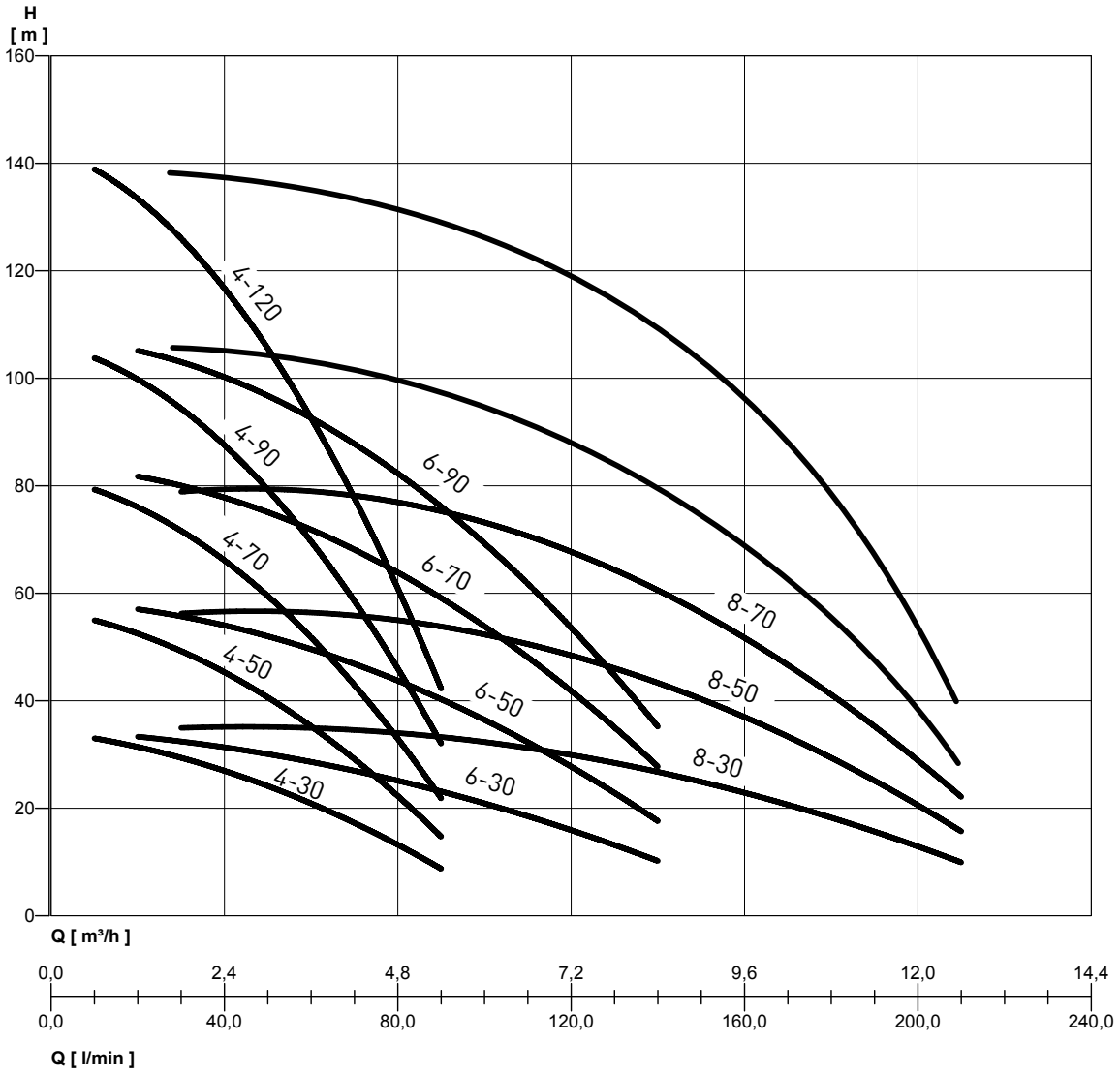

MEI ≥ 0.1 - Reference MEI ≥ 0.70 - Informace o referenční účinnosti jsou k dispozici na adrese: www.euroČERPADLO.org/efficiencycharts
Údaje o účinnosti viz ČERPADLA řady MULTINOX-VE +

VÝKONNOSTNÍ TABULKA

Varianta	P2		[V]	In [A]	Q	l/min	10	20	30	40	50	60	70	80	90	100	120	140	150	180	210
	HP	kW				m³/h	0,6	1,2	2	2,4	3	3,6	4,2	5	5,4	6	7,2	8,4	9	11	13
CPS10 MULTINOX VE+ 4-30	0,68	0,5	1 ~ 230	4,4	Výška vodního sloupce [m]		33	31	30	27	24	21	17	13	9						
CPS10 MULTINOX VE+ 4-50	1,1	0,84	1 ~ 230	6,71			55	52	50	45	41	35	29	22	15						
CPS10 MULTINOX VE+ 4-70	1,6	1,17	1 ~ 230	9,39			79	76	72	67	59	51	43	33	22						
CPS10 MULTINOX VE+ 4-90	2	1,5	1 ~ 230	12,08			104	99	95	88	79	69	59	46	32						
CPS10 MULTINOX VE+ 4-120	3	2	1 ~ 230	16,3			138	134	127	117	105	92	78	60	43						
CPS10 MULTINOX VE+ 6-30	0,9	0,67	1 ~ 230	5,95				34	32	31	30	28	27	26	23	21	16	10			
CPS10 MULTINOX VE+ 6-50	1,5	1,1	1 ~ 230	9,02				58	56	53	51	49	47	44	41	37	28	17			
CPS10 MULTINOX VE+ 6-70	2	1,5	1 ~ 230	13,82				83	80	77	74	71	68	64	60	55	42	27			
CPS10 MULTINOX VE+ 6-90	3	2	1 ~ 230	15,75				107	103	99	95	92	87	83	77	71	54	34			
CPS10 MULTINOX VE+ 8-30	1,35	1	1 ~ 230	8,7					35	35	35	35	35	34	33	32	30	27	25	18	10
CPS10 MULTINOX VE+ 8-50	2	1,5	1 ~ 230	14,4					57	57	56	56	56	54	53	52	50	45	40	28	16
CPS10 MULTINOX VE+ 8-70	2,5	1,9	1 ~ 230	15,5					80	80	79	78	78	76	74	72	70	63	56	40	22

CPS10 MULTINOX VE+

AUTOMATICKÉ TLAKOVÉ STANICE S FREKVENČNÍM MĚNIČEM

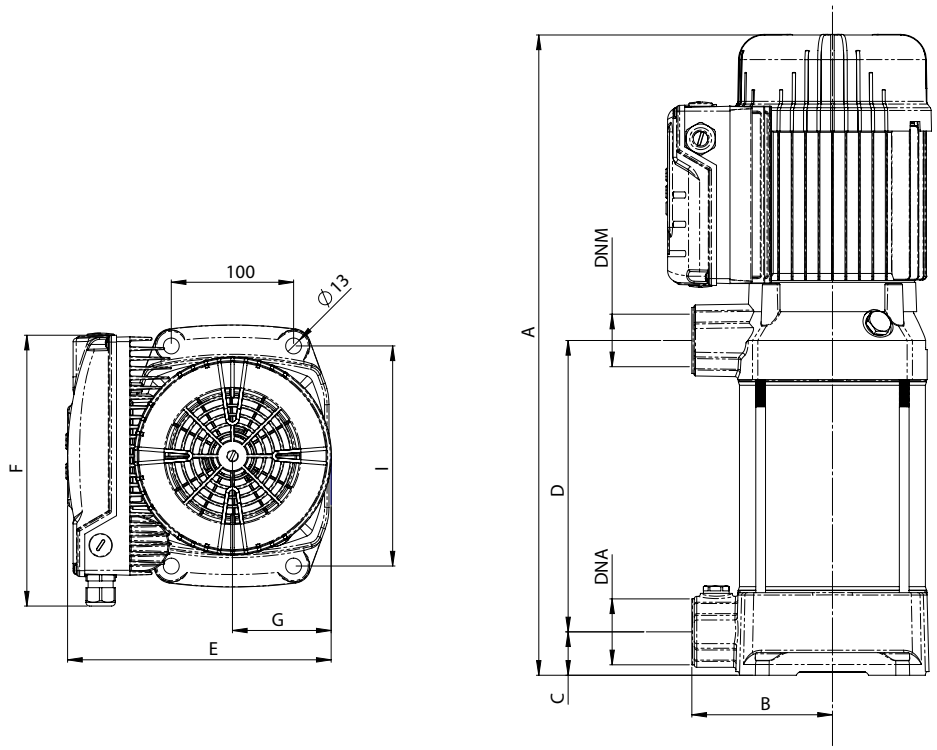

TABULKA ROZMĚRŮ A HMOTNOSTÍ

Varianta	Rozměry [mm]										Hmotnost Kg
	A	B	C	D	E	F	G	I	DNA	DNM	
CPS10 MULTINOX VE+ 4-30	416	115	35	130	213	220	80	180	1" 1/4	1" 1/4	21
CPS10 MULTINOX VE+ 4-50	470	115	35	184	213	220	80	180	1" 1/4	1" 1/4	25
CPS10 MULTINOX VE+ 4-70	524	115	35	238	213	220	80	180	1" 1/4	1" 1/4	29
CPS10 MULTINOX VE+ 4-90	578	115	35	292	213	220	80	180	1" 1/4	1" 1/4	30
CPS10 MULTINOX VE+ 4-120	660	115	35	373	213	220	80	180	1" 1/4	1" 1/4	32
CPS10 MULTINOX VE+ 6-30	416	115	35	130	213	220	80	180	1" 1/4	1" 1/4	21
CPS10 MULTINOX VE+ 6-50	470	115	35	184	213	220	80	180	1" 1/4	1" 1/4	25
CPS10 MULTINOX VE+ 6-70	524	115	35	238	213	220	80	180	1" 1/4	1" 1/4	29
CPS10 MULTINOX VE+ 6-90	578	115	35	292	213	220	80	180	1" 1/4	1" 1/4	30
CPS10 MULTINOX VE+ 8-30	416	115	35	130	213	220	80	180	1" 1/4	1" 1/4	21
CPS10 MULTINOX VE+ 8-50	470	115	35	184	213	220	80	180	1" 1/4	1" 1/4	25
CPS10 MULTINOX VE+ 8-70	524	115	35	373	213	220	80	180	1" 1/4	1" 1/4	41

CPS10 PVM

AUTOMATICKÉ TLAKOVÉ STANICE S FREKVENČNÍM MĚNIČEM

VÝKONNOSTNÍ KŘIVKY

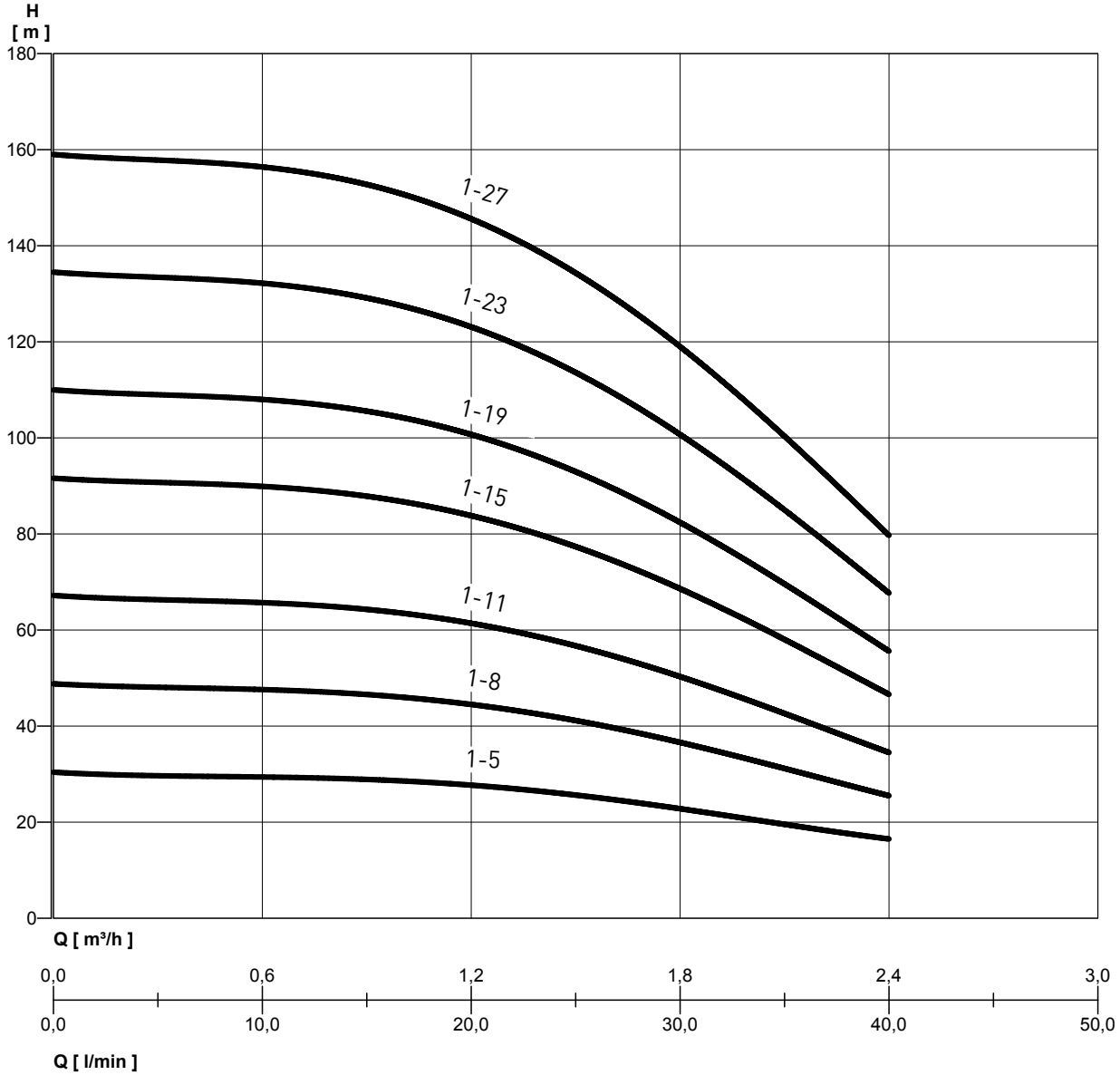

MEI ≥ 0.4 - Reference MEI ≥ 0.70 - Informace o referenční účinnosti jsou k dispozici na adrese: www.euroČERPADLO.org/efficiencycharts
Údaje o účinnosti viz ČERPADLA řady PVM

VÝKONNOSTNÍ TABULKA

Varianta	P2		[V]	In [A]	Q	l/min	0	10	20	30	40
	HP	kW				m³/h	0	0,6	1,2	1,8	2,4
CPS10 PVM 1-5	0,5	0,4	1 ~ 230	2,7	Výška vodního sloupce [m]		30,4	29,4	22,7	22,8	16,5
CPS10 PVM 1-8	0,8	0,6	1 ~ 230	4,1			48,8	47,6	44,5	36,6	25,5
CPS10 PVM 1-11	0,8	0,6	1 ~ 230	4,4			67,2	65,7	61,4	50,3	34,5
CPS10 PVM 1-15	1	0,8	1 ~ 230	5,8			91,6	89,9	83,8	68,6	46,6
CPS10 PVM 1-19	1,5	1,1	1 ~ 230	7,4			110	108	101	82,4	55,6
CPS10 PVM 1-23	1,5	1,1	1 ~ 230	8,3			135	132	123	101	67,7
CPS10 PVM 1-27	2	1,5	1 ~ 230	9,9			159	156	146	119	79,7

CPS10 PVM

AUTOMATICKÉ TLAKOVÉ STANICE S FREKVENČNÍM MĚNIČEM

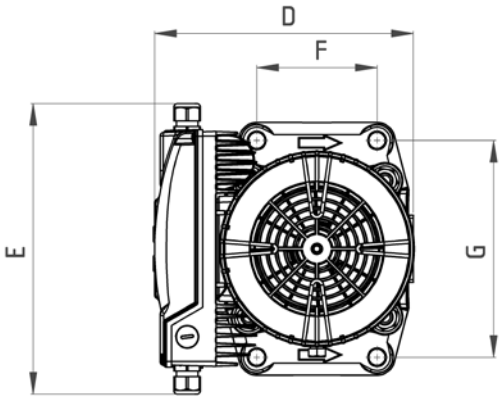

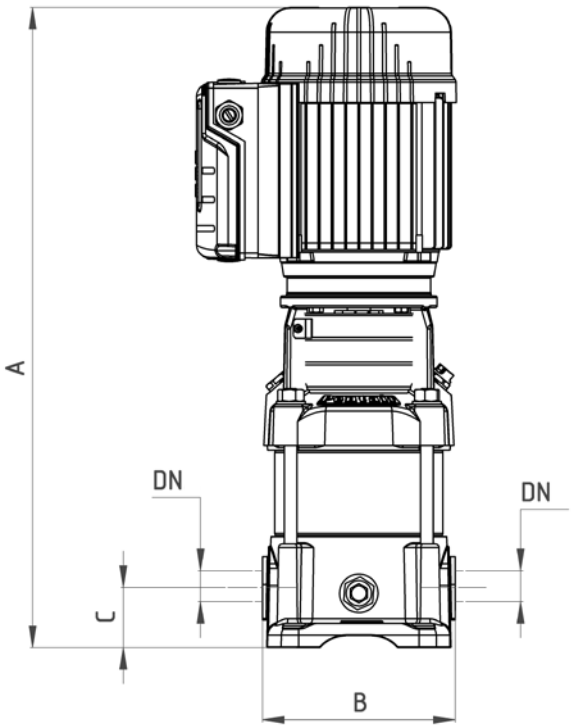

TABULKA ROZMĚRŮ A HMOTNOSTÍ

Varianta	Rozměry [mm]								Hmotnost Kg
	A	B	C	D	E	F	G	DN	
CPS10 PVM 1-5	510	250	75	135	232	100	180	DN 25/DN 32	29
CPS10 PVM 1-8	564	250	75	135	232	100	180	DN 25/DN 32	31
CPS10 PVM 1-11	618	250	75	135	232	100	180	DN 25/DN 32	32
CPS10 PVM 1-15	736	250	75	135	232	100	180	DN 25/DN 32	36
CPS10 PVM 1-19	808	250	75	135	232	100	180	DN 25/DN 32	38
CPS10 PVM 1-23	880	250	75	135	232	100	180	DN 25/DN 32	40
CPS10 PVM 1-27	1024	250	75	135	232	100	180	DN 25/DN 32	50

CPS10 PVM

AUTOMATICKÉ TLAKOVÉ STANICE S FREKVENČNÍM MĚNIČEM

VÝKONNOSTNÍ KŘIVKY

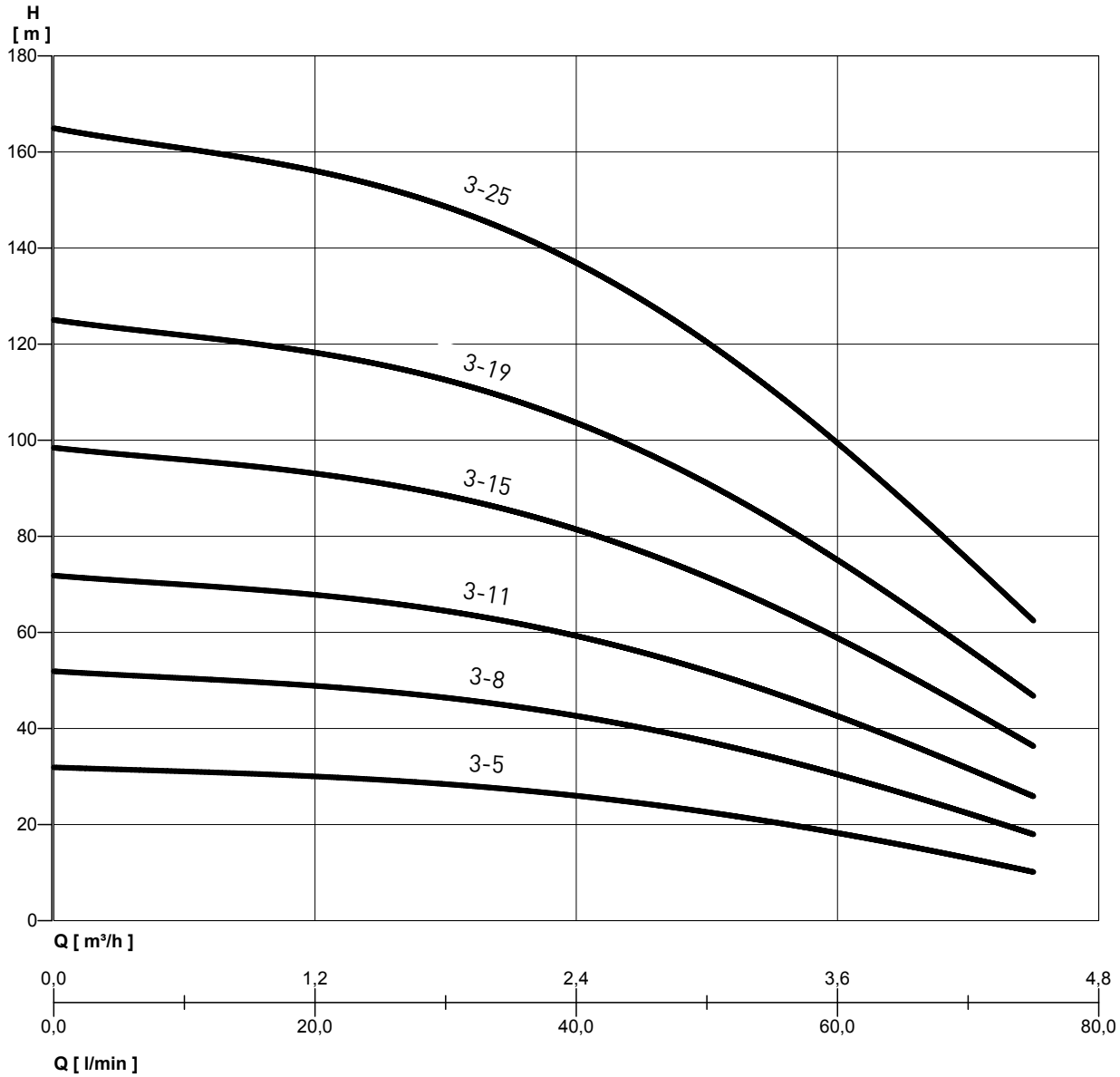

MEI ≥ 0.4 - Reference MEI ≥ 0.70 - Reference MEI ≥ 0.70 - Informace o referenční účinnosti jsou k dispozici na adrese: www.euroČERPADLO.org/efficiencycharts
Údaje o účinnosti viz ČERPADLA řady PVM

VÝKONNOSTNÍ TABULKA

Varianta	P2		[V]	In [A]	Q	l/min	0	10	20	30	40	50	60	70	75
	HP	kW				m³/h	0	0,6	1,2	1,8	2,4	3,0	3,6	4,2	4,5
CPS10 PVM 3-5	0,5	0,4	1 ~ 230	3	Výška vodního sloupce [m]		31,9	31,1	30	28,3	26,2	22,6	18	13,3	10
CPS10 PVM 3-8	1	0,8	1 ~ 230	4,8			51,9	50,5	48,9	46,2	42,9	37,3	30,1	22,7	17,8
CPS10 PVM 3-11	1,5	1,1	1 ~ 230	6,6			71,8	70	67,9	64,1	59,6	52,1	42,1	32,1	25,7
CPS10 PVM 3-15	1,5	1,1	1 ~ 230	9			98,4	96	93,2	88	81,9	71,7	58,2	44,7	36,1
CPS10 PVM 3-19	2	1,5	1 ~ 230	11			125	121,9	118	111,9	104	91,3	74,3	57,2	46,5
CPS10 PVM 3-25	3	2,2	1 ~ 230	15			165	160,8	156	147,8	138	120,8	98,4	76	62,1

CPS10 PVM

AUTOMATICKÉ TLAKOVÉ STANICE S FREKVENČNÍM MĚNIČEM

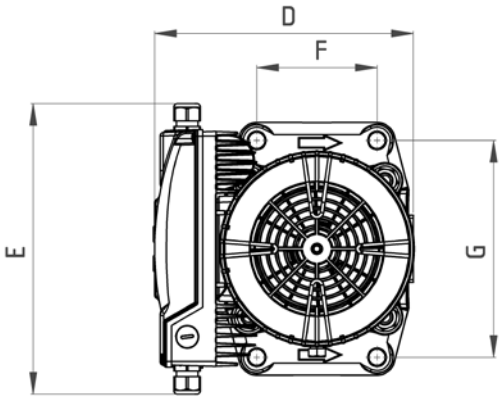

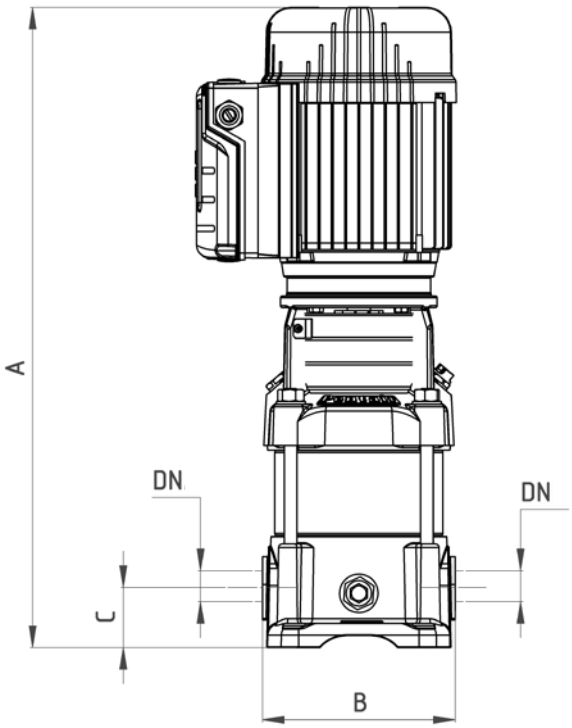

TABULKA ROZMĚRŮ A HMOTNOSTÍ

Varianta	Rozměry [mm]								Hmotnost Kg
	A	B	C	D	E	F	G	DN	
CPS10 PVM 3-5	510	510	510	510	510	510	510	DN 25/DN 32	29
CPS10 PVM 3-8	610	610	610	610	610	610	610	DN 25/DN 32	33
CPS10 PVM 3-11	664	664	664	664	664	664	664	DN 25/DN 32	35
CPS10 PVM 3-15	736	736	736	736	736	736	736	DN 25/DN 32	37
CPS10 PVM 3-19	880	880	880	880	880	880	880	DN 25/DN 32	47
CPS10 PVM 3-25	988	988	988	988	988	988	988	DN 25/DN 32	52

CPS10 PVM

AUTOMATICKÉ TLAKOVÉ STANICE S FREKVENČNÍM MĚNIČEM

VÝKONNOSTNÍ KŘIVKY

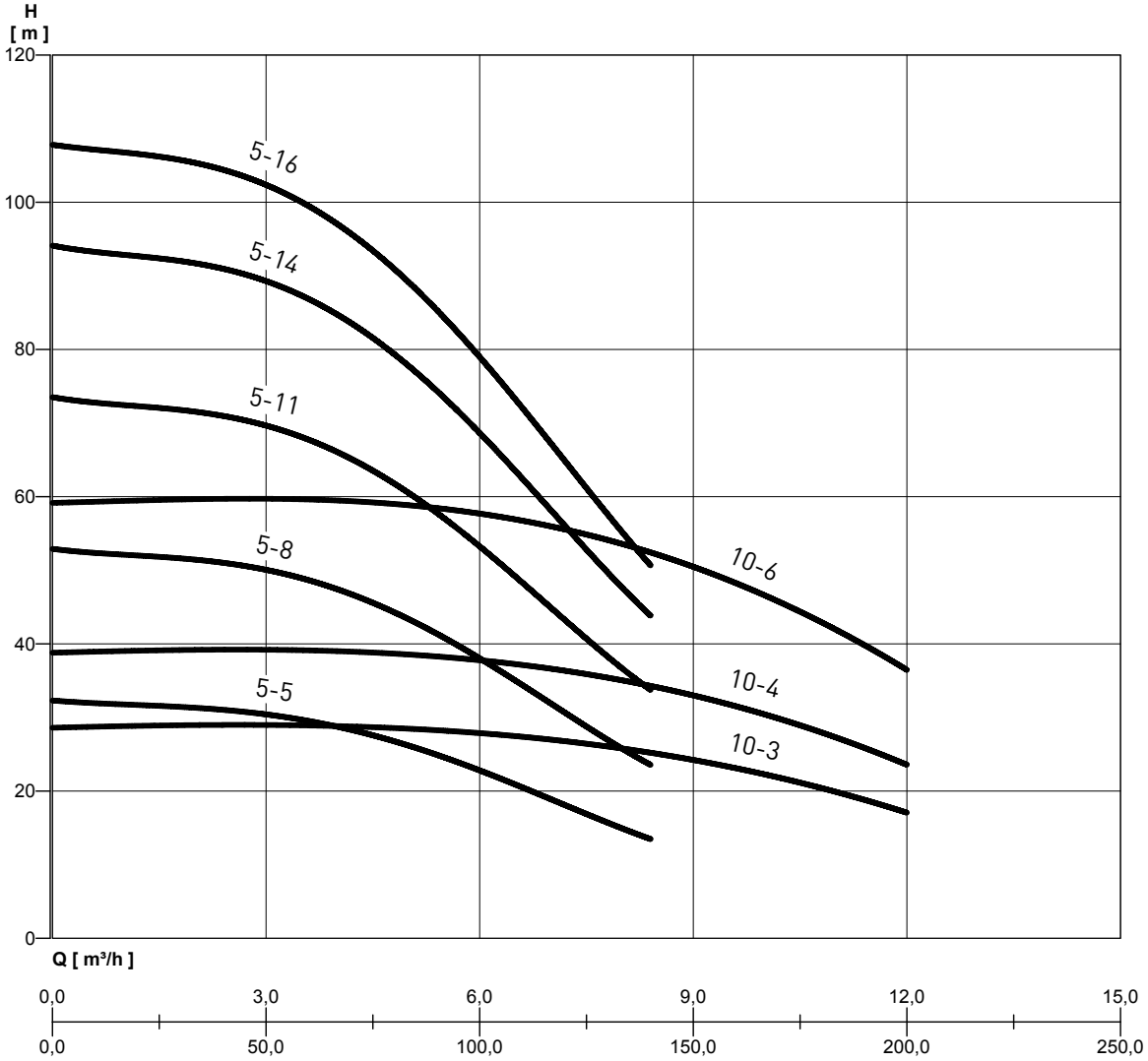

MEI ≥ 0.4 - Reference MEI ≥ 0.70 - Informace o referenční účinnosti jsou k dispozici na adrese: www.euroČERPADLO.org/efficiencycharts
Údaje o účinnosti viz ČERPADLA řady PVM

VÝKONNOSTNÍ TABULKA

Varianta	P2		[V]	In [A]	Q	l/min	0	40	60	80	100	120	140
	HP	kW				m³/h	0	2,4	3,6	4,8	6	7,2	8,4
CPS10 PVM 5-5	1	0,75	1 ~ 230	5,4	Výška vodního sloupce [m]		32,3	31,1	29,4	26,8	22,9	18	13,5
CPS10 PVM 5-8	1,5	1,1	1 ~ 230	8,7			52,9	51,1	48,5	44,3	38,2	30,5	23,6
CPS10 PVM 5-11	3	2,2	1 ~ 230	12,0			73,5	71,1	67,5	61,8	53,5	43	33,8
CPS10 PVM 5-14	3	2,2	1 ~ 230	15,2			94,1	91,1	86,6	79,4	68,9	55,8	43,9
CPS10 PVM 5-16	3	2,2	1 ~ 230	17,4			108	104,5	99,3	91	79,1	64,7	50,7

Varianta	P2		[V]	In [A]	Q	l/min	0	25	50	75	100	125	150	175	200
	HP	kW				m³/h	0	1,5	3	4,5	6	7,5	9	10,5	12
CPS10 PVM 10-3	1,5	1,1	1 ~ 230	2,4	Výška vodního sloupce [m]		28,6	28,9	29	28,7	27,8	26,4	24,4	21	17,1
CPS10 PVM 10-4	2	1,5	1 ~ 230	3,2			38,8	39,1	39,2	38,9	37,7	35,8	33,2	28,8	23,6
CPS10 PVM 10-6	3	2,2	1 ~ 230	4,8			59,2	59,4	59,8	59,4	57,5	54,7	50,8	44,2	36,5

CPS10 PVM

AUTOMATICKÉ TLAKOVÉ STANICE S FREKVENČNÍM MĚNIČEM

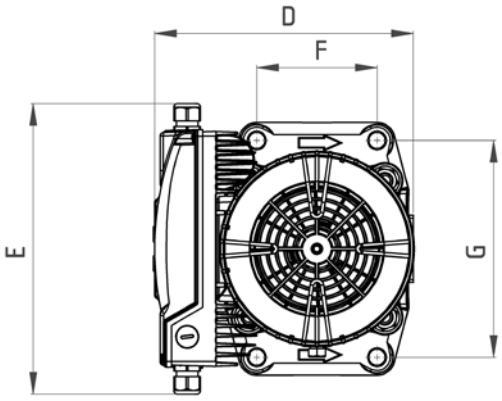

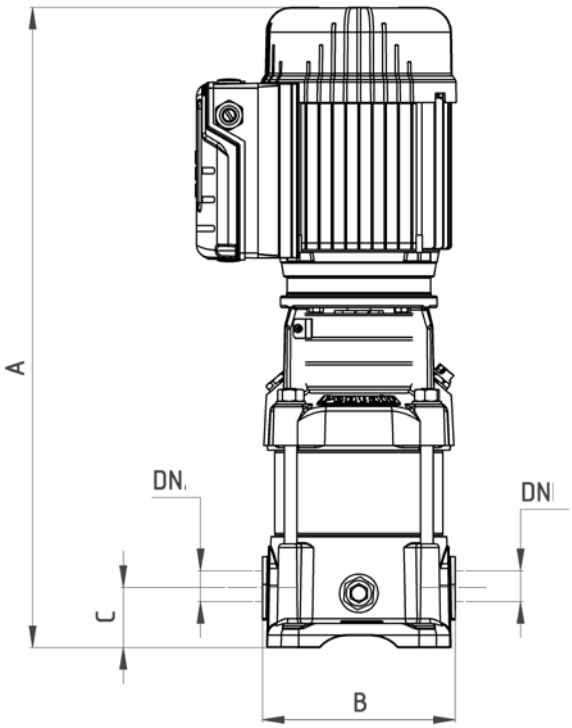

TABULKA ROZMĚRŮ A HMOTNOSTÍ

Varianta	Rozměry [mm]								Hmotnost
	A	B	C	D	E	F	G	DN	[Kg]
CPS10 PVM 5-5	601	250	75	135	232	100	180	DN 25/DN 32	32
CPS10 PVM 5-8	682	250	75	135	232	100	180	DN 25/DN 32	35
CPS10 PVM 5-11	835	250	75	135	232	100	180	DN 25/DN 32	48
CPS10 PVM 5-14	916	250	75	135	232	100	180	DN 25/DN 32	50
CPS10 PVM 5-16	970	250	75	135	232	100	180	DN 25/DN 32	51
CPS10 PVM 10-3	612	280	80	160	232	130	215	DN 40	45
CPS10 PVM 10-4	714	280	80	160	232	130	215	DN 40	55
CPS10 PVM 10-6	774	280	80	160	232	130	215	DN 40	60

PENTAIR STA-RITE

AQUA TRADING
VÝHRADNÍ DISTRIBUTOR PRO ČR A SR

CPS3-10
FREKVENČNÍ MĚNIČ PRO TŘÍ-FÁZOVÁ ČERPADLA

Jednoduchá instalace, nízká spotřeba, kompaktní velikost

CPS 3-10j e elektronické zařízení určené ke změně frekvence čerpadla. Je zabudován přímo na motoru, aby umožnil řízení rychlosti a poskytoval konstantní tlak i v případě změn v požadavcích na objemový průtok. CPS je kompaktní, spolehlivé řešení, snadno použitelné a navrženo tak, aby poskytovalo velký komfort a výhody v aplikacích např. zavlažování, lehkém průmyslu, fontánách a vodních parcích. Celá řada CPS je charkterizována jednoduchým a elegantním podsvíceným grafickým displejem, zobrazujícím základním parametry v reálním čase.

Princip činnosti je jednoduchý a efektivní. CPS napájí elektromotor čerpadla, na kterém je namontován, a pomocí zpětnovazebního systému, který používá převodník tlaku, mění napájecí frekvenci elektromotoru v závislosti na potřebě vody, aby si udržel výstupní tlak čerpadla konstantní, hodnota je nastavena na přístroji (žádaná hodnota).

CPS představuje vysokou úroveň efektivity a větší flexibilitu výkonu, což zajišťuje vysokou úsporu energie bez nutnosti používání jiných ovládacích zařízení. Řada nabízí celou řadu funkcí:

- Měření tlaku s možností řízení 2 nezávislých úrovní nastavitelných pomocí interního nebo externího připojení;
- Automatický start - stop
- Vnitřní hodiny
- Výpočet otáček motoru
- Ochrana proti chodu nasucho
- Nad a pod proudovou ochranu
- Ochrana proti přepětí a podpětí.

VYUŽITÍ

- Tlakové systémy
- Dodávka vody
- Průmysl
- Mycí zařízení

OCHRANA

- Proti chodu nasucho
- Nadproudem
- Nadměrným přehříváním elektronických zařízení

TECHNICKÁ SPECIFIKACE

- Napájení: měniče 3x380 - 3x500 Vac ± 10% ,
- frekvenční křivka - sinusová- 50/60 Hz
- Výstupní napětí měniče VOLT.: 3x400 Vac ± 10 %
- Maximální jmenovitý výkon: 11 kW
- Vstupní frekvence: 50/60 Hz + 3%
- Maximální jmenovitý proud: 20 A
- Stupeň ochrany IP 55 (pokud jsou instalovány na motorech s krytím IP 55 nebo vyšším)
- Pracovní teplota +0°C do +50°C
- Vyhovující směrnici EMC
- Snímač tlaku 0 - 5 V - 0 - 10 Bar 0 - 20 bar v závislosti na variantau čerpadla
- Připojení sériového rozhraní RS

CPS3-10

FREKVENČNÍ MĚNIČ PRO TŘÍ-FÁZOVÁ ČERPADLA

DOSTUPNÉ VERZE

VERTIKÁLNÍ
CPS3-10 MULTINOX VE+ 4
CPS3-10 MULTINOX VE+ 6
CPS3-10 MULTINOX VE+ 8
CPS3-10 PVM 1
CPS3-10 PVM 3
CPS3-10 PVM 5
CPS3-10 PVM 10
CPS3-10 PVM 15
CPS3-10 PVM 20
CPS3-10 PVM 32

KONTROLNÍ PANEL

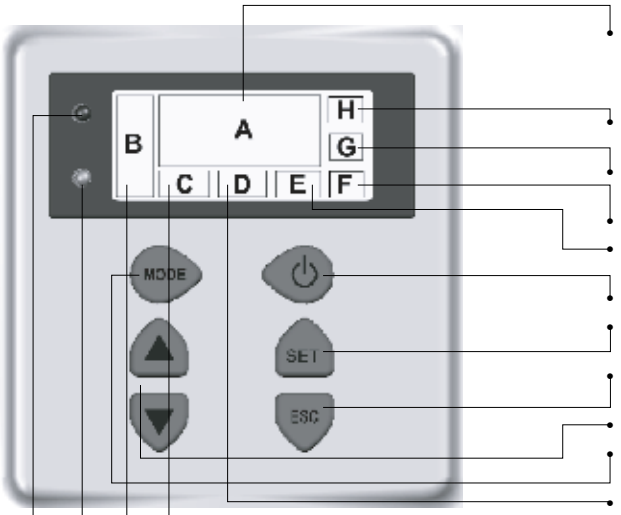

Zobrazení:
Den / Čas / Tlak / Alarm /Chyby / Frekvence /Aktuální stav čerpadla.

- Vstup k pokročilému programování.
- Jednotka k zobrazovanému parametru.
- Zobrazení teplotního alarmu.
- Modul (primární /sekundární).
- Tlačítko START / STOP / RESET.
- Tlačítko pro přístup k nastavení a potvrzení provedené změny.
- Tlačítko pro zrušení během fáze nastavení provedené změny.
- Tlačítka pro změnu hodnot žádané hodnoty.
- Tlačítko pro změnu zobrazení.
- Zobrazení typu ovládání.
- Zobrazení žádané hodnoty.
- LED:
  Pracovní (zelená)
  Alarm / chyba (červená)
- Linka LED zelená.
- Grafický panel výkonu motoru.

- Displej podsvícení (automaticky se vypne po resetu a lze jej znovu zapnout stisknutím libovolné klávesy)

CPS3-10 MULTINOX VE +

TLAKOVÉ STANICE S FREKVENČNÍM MĚNIČEM

VÝKONNOSTNÍ KŘIVKA

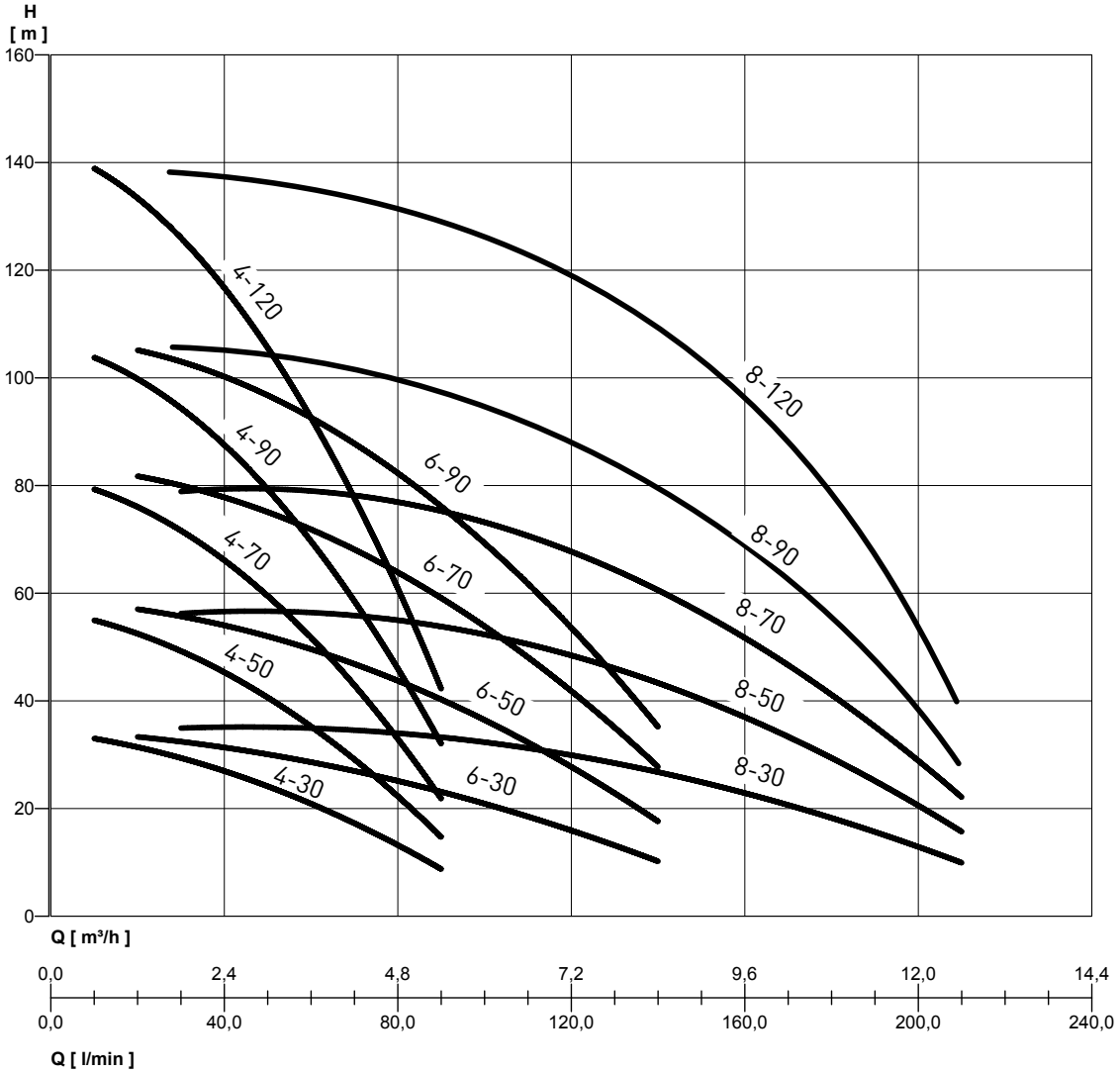

MEI ≥ 0.4 - Reference MEI ≥ 0.70 - informace o referenční účinnosti jsou k dispozici na adrese: www.euroČERPADLO.org/efficiencycharts
Údaje o účinnosti viz ČERPADLA řady MULTINOX-VE +

Varianta	P2		VOLT. [V]	In [A]	Q	l/min	10	20	30	40	50	60	70	80	90	100	120	140	150	180	210
	HP	kW				m³/h	0,6	1,2	2	2,4	3	3,6	4,2	5	5,4	6	7,2	8,4	9	11	13
CPS3-10 MULTINOX VE+ 4-30	0,68	0,5	3 ~ 400	2,54	Výška vodního sloupce [m]		33	31	30	27	24	21	17	13	9						
CPS3-10 MULTINOX VE+ 4-50	1,1	0,84	3 ~ 400	3,90			55	52	50	45	41	35	29	22	15						
CPS3-10 MULTINOX VE+ 4-70	1,6	1,17	3 ~ 400	5,46			79	76	72	67	59	51	43	33	22						
CPS3-10 MULTINOX VE+ 4-90	2	1,5	3 ~ 400	7,22			104	99	95	88	79	69	59	46	32						
CPS3-10 MULTINOX VE+ 4-120	3	2	3 ~ 400	9,42			138	134	127	117	105	92	78	60	43						
CPS3-10 MULTINOX VE+ 6-30	0,9	0,67	3 ~ 400	3,58				34	32	31	30	28	27	26	23	21	16	10			
CPS3-10 MULTINOX VE+ 6-50	1,5	1,1	3 ~ 400	5,26				58	56	53	51	49	47	44	41	37	28	17			
CPS3-10 MULTINOX VE+ 6-70	2	1,5	3 ~ 400	8,21				83	80	77	74	71	68	64	60	55	42	27			
CPS3-10 MULTINOX VE+ 6-90	3	2	3 ~ 400	9,13				107	103	99	95	92	87	83	77	71	54	34			
CPS10 MULTINOX VE+ 8-30	1,35	1	3 ~ 400	2,60					35	35	35	35	35	34	33	32	30	27	25	18	10
CPS10 MULTINOX VE+ 8-50	2	1,5	3 ~ 400	4,33					57	57	56	56	56	54	53	52	50	45	40	28	16
CPS10 MULTINOX VE+ 8-70	2,5	1,9	3 ~ 400	6,13					80	80	79	78	78	76	74	72	70	63	56	40	22
CPS3-10 MULTINOX VE+ 8-90	4	3	3 ~ 400	9.7					104	104	104	103	103	101	98	94	90	82	73	52	29
CPS3-10 MULTINOX VE+ 8-120	5,5	4	3 ~ 400	12,3					139	139	139	138	138	135	131	126	120	109	98	70	38

CPS3-10 MULTINOX VE+

TLAKOVÉ STANICE S FREKVENČNÍM MĚNIČEM

NÁKRES

FIG. 1

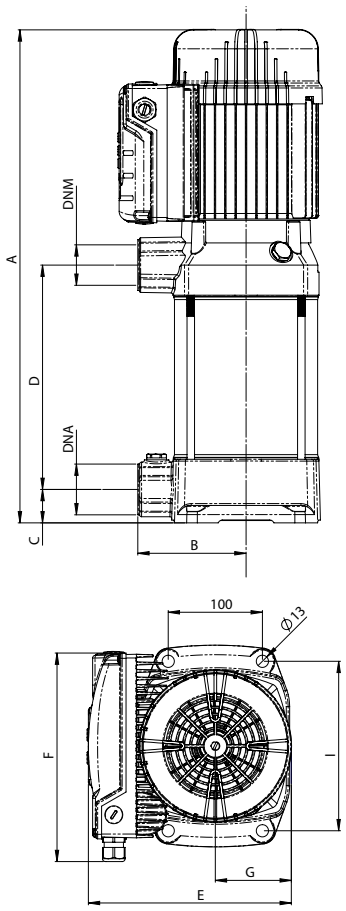

FIG. 2

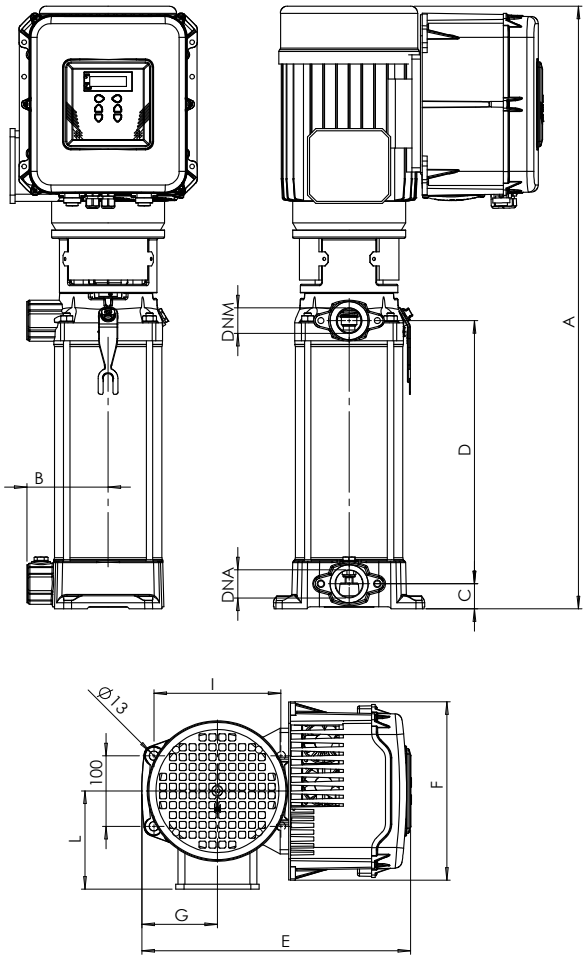

TABULKA ROZMĚRŮ A HMOTNOSTÍ

MODEL	FIG.	Rozměry mm.											Hmotnost Kg
		A	B	C	D	E	F	G	I	L	DNA	DNM	
CPS3-10 MULTINOX VE+ 4-30	1	416	115	35	130	213	220	80	180	-	1" 1/4	1" 1/4	21
CPS3-10 MULTINOX VE+ 4-50	1	470	115	35	184	213	220	80	180	-	1" 1/4	1" 1/4	25
CPS3-10 MULTINOX VE+ 4-70	1	524	115	35	238	213	220	80	180	-	1" 1/4	1" 1/4	29
CPS3-10 MULTINOX VE+ 4-90	1	578	115	35	292	213	220	80	180	-	1" 1/4	1" 1/4	30
CPS3-10 MULTINOX VE+ 4-120	1	660	115	35	373	213	220	80	180	-	1" 1/4	1" 1/4	32
CPS3-10 MULTINOX VE+ 6-30	1	416	115	35	130	213	220	80	180	-	1" 1/4	1" 1/4	21
CPS3-10 MULTINOX VE+ 6-50	1	470	115	35	184	213	220	80	180	-	1" 1/4	1" 1/4	25
CPS3-10 MULTINOX VE+ 6-70	1	524	115	35	238	213	220	80	180	-	1" 1/4	1" 1/4	29
CPS3-10 MULTINOX VE+ 6-90	1	578	115	35	292	213	220	80	180	-	1" 1/4	1" 1/4	30
CPS3-10 MULTINOX VE+ 8-30	1	416	115	35	130	213	220	80	180	-	1" 1/4	1" 1/4	21
CPS3-10 MULTINOX VE+ 8-50	1	470	115	35	184	213	220	80	180	-	1" 1/4	1" 1/4	25
CPS3-10 MULTINOX VE+ 8-70	1	524	115	35	373	213	220	80	180	-	1" 1/4	1" 1/4	41
CPS3-10 MULTINOX VE+ 8-90	2	730	115	35	292	370	253	105	180	140	1" 1/4	1" 1/4	42
CPS3-10 MULTINOX VE+ 8-120	2	855	115	35	373	380	253	105	180	145	1" 1/4	1" 1/4	45

CPS 3-10 PVM

TLAKOVÉ STANICE S FREKVENČNÍM MĚNIČEM

KŘIVKA

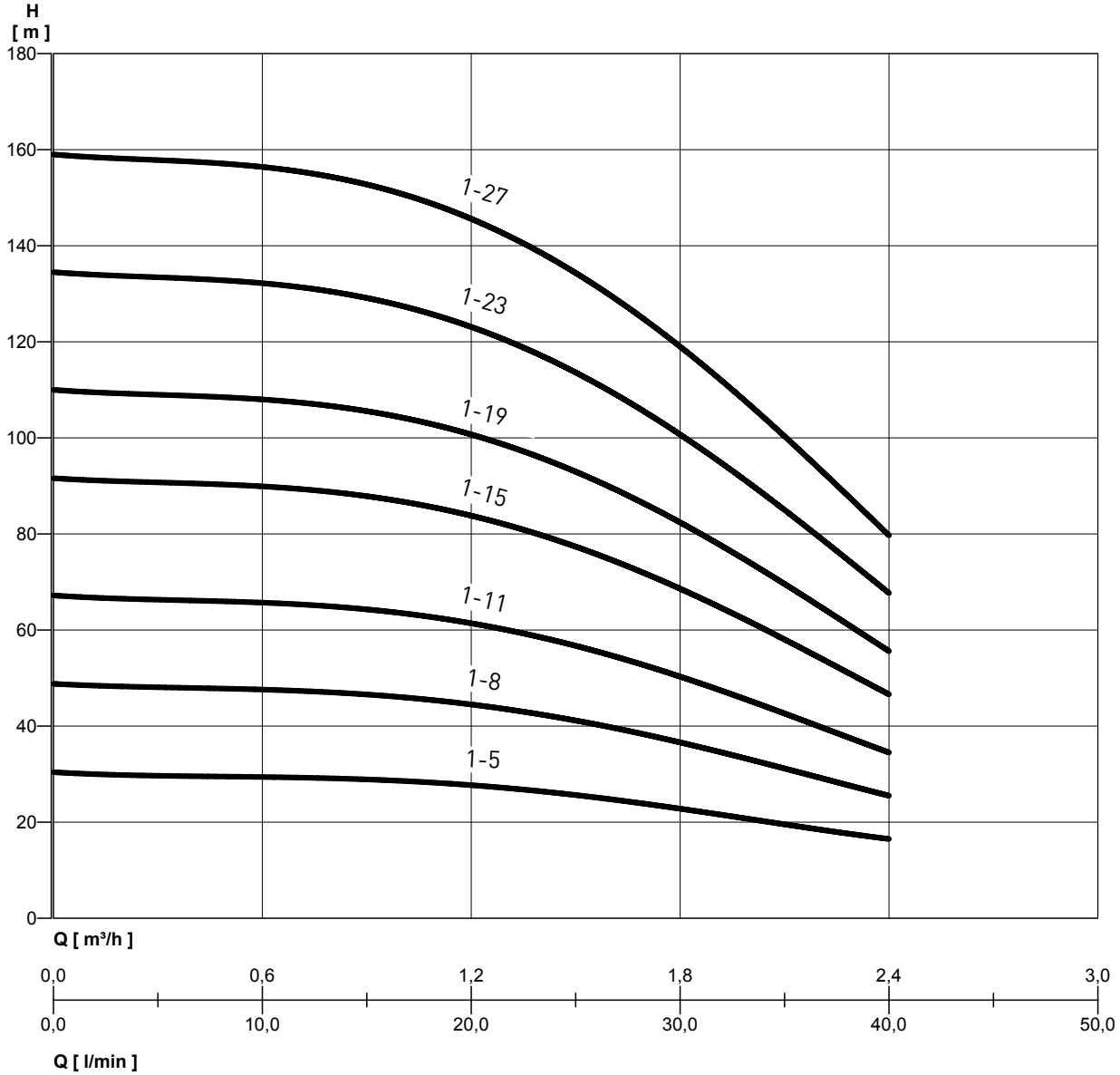

MEI ≥ 0.4 - Reference MEI ≥ 0.70 - informace o referenční účinnosti jsou k dispozici na adrese: www.euroČERPADLO.org/efficiencycharts
Údaje o účinnosti viz ČERPADLA řady PVM

CPS 3-10 PVM

TLAKOVÉ STANICE S FREKVENČNÍM MĚNIČEM

VÝKONNOSTNÍ TABULKA

Varianta	P2		[V]	In [A]	Q	l/min	0	10	20	30	40
	HP	kW				m³/h	0	0,6	1,2	1,8	2,4
CPS3-10 PVM 1-5 F	0,5	0,37	3 ~ 400	1,5	Výška vodního sloupce [m]		30,4	29,4	22,7	22,8	16,5
CPS3-10 PVM 1-8 F	0,75	0,55	3 ~ 400	2,3			48,8	47,6	44,5	36,6	25,5
CPS3-10 PVM 1-11 F	0,75	0,55	3 ~ 400	3,2			67,2	65,7	61,4	50,3	34,5
CPS3-10 PVM 1-15 F	1	0,75	3 ~ 400	4,4			91,6	89,9	83,8	68,6	46,6
CPS3-10 PVM 1-19 F	1,5	1,1	3 ~ 400	5,5			110	108	100,7	82,4	55,6
CPS3-10 PVM 1-23 F	1,5	1,1	3 ~ 400	6,7			134,5	132,2	123,1	100,7	67,7
CPS3-10 PVM 1-27 F	2	1,5	3 ~ 400	7,8			159	156,4	145,6	119	79,7

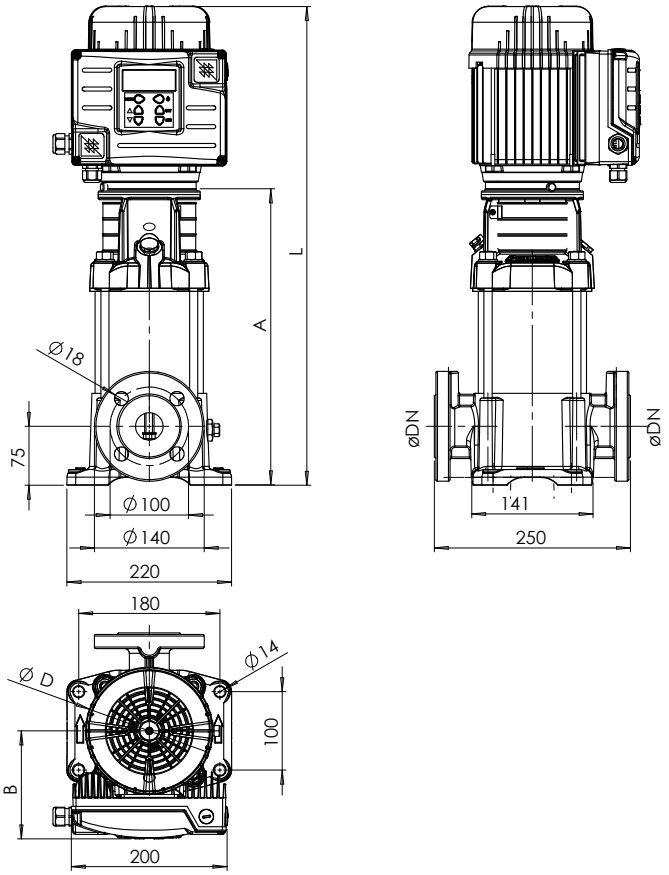

TABULKA ROZMĚRŮ A HMOTNOSTÍ

Varianta	Rozměry [mm]								Hmotnost Kg
	A	B	C	D	E	F	G	DN	
CPS3-10 PVM 1-5 F	510	250	75	135	232	100	180	DN 25/DN 32	29
CPS3-10 PVM 1-8 F	564	250	75	135	232	100	180	DN 25/DN 32	31
CPS3-10 PVM 1-11 F	618	250	75	135	232	100	180	DN 25/DN 32	32
CPS3-10 PVM 1-15 F	736	250	75	135	232	100	180	DN 25/DN 32	36
CPS3-10 PVM 1-19 F	808	250	75	135	232	100	180	DN 25/DN 32	38
CPS3-10 PVM 1-23 F	880	250	75	135	232	100	180	DN 25/DN 32	40
CPS3-10 PVM 1-27 F	1024	250	75	135	232	100	180	DN 25/DN 32	50

CPS 3-10 PVM

TLAKOVÉ STANICE S FREKVENČNÍM MĚNIČEM

VÝKONNOSTNÍ KŘIVKA

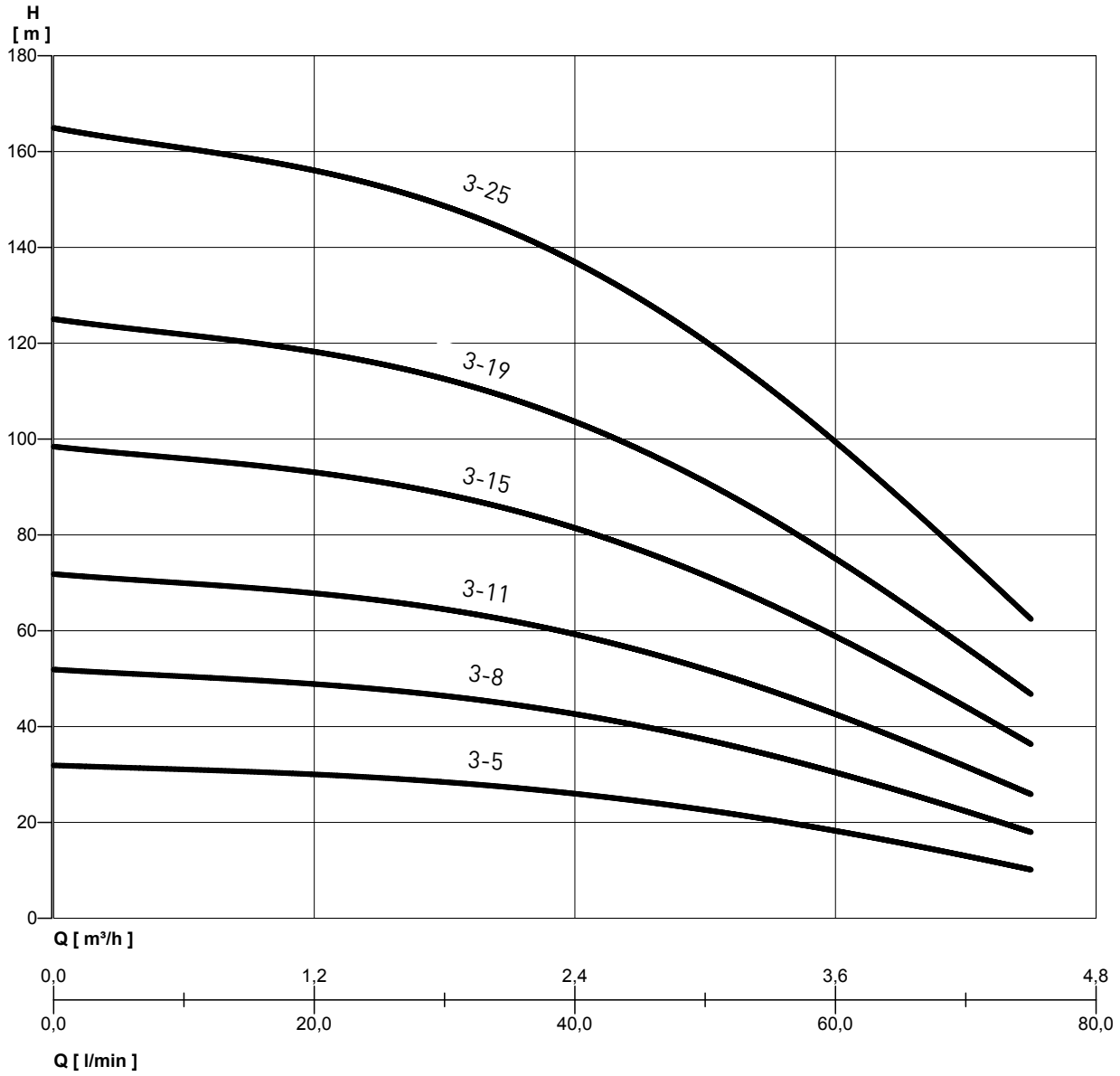

MEI ≥ 0.4 - Reference MEI ≥ 0.70 - TInformace o referenční účinnosti jsou k dispozici na adrese: www.euroČERPADLO.org/efficiencycharts
Údaje o účinnosti viz ČERPADLA řady PVM

CPS 3-10 PVM

TLAKOVÉ STANICE S FREKVENČNÍM MĚNIČEM

VÝKONNOSTNÍ TABULKA

Varianta	P2		[V]	In [A]	Q	l/min	0	20	40	60	75
	HP	kW				m³/h	0	1,2	2,4	3,6	4,5
CPS3-10 PVM 3-5 F	0,5	0,37	3 ~ 400	0,9	Výška vodního sloupce [m]		31,9	30	26,2	18	10
CPS3-10 PVM 3-8 F	1	0,75	3 ~ 400	1,45			51,9	48,9	42,9	30,1	17,8
CPS3-10 PVM 3-11 F	1	0,75	3 ~ 400	2			71,8	67,9	59,6	42,1	25,7
CPS3-10 PVM 3-15 F	1,5	1,1	3 ~ 400	2,7			98,4	93,2	81,9	58,2	36,1
CPS3-10 PVM 3-19 F	2	1,5	3 ~ 400	3,4			125	118,4	104,2	74,3	46,5
CPS3-10 PVM 3-25 F	3	2,2	3 ~ 400	4,5			164,9	156,3	137,6	98,4	62,1

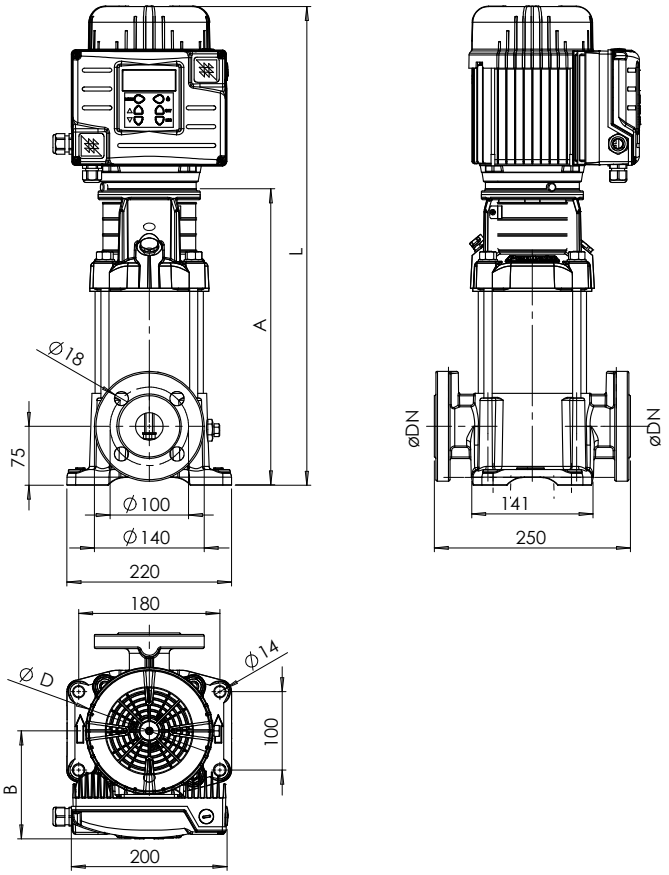

TABULKA ROZMĚRŮ A HMOTNOSTÍ

Varianta	Rozměry [mm]								Hmotnost Kg
	A	B	C	D	E	F	G	DN	
CPS3-10 PVM 3-5 F	510	510	510	510	510	510	510	DN 25/DN 32	29
CPS3-10 PVM 3-8 F	610	610	610	610	610	610	610	DN 25/DN 32	33
CPS3-10 PVM 3-11 F	664	664	664	664	664	664	664	DN 25/DN 32	35
CPS3-10 PVM 3-15 F	736	736	736	736	736	736	736	DN 25/DN 32	37
CPS3-10 PVM 3-19 F	880	880	880	880	880	880	880	DN 25/DN 32	47
CPS3-10 PVM 3-25 F	988	988	988	988	988	988	988	DN 25/DN 32	52

CPS 3-10 PVM

TLAKOVÉ STANICE S FREKVENČNÍM MĚNIČEM

VÝKONNOSTNÍ KŘIVKA

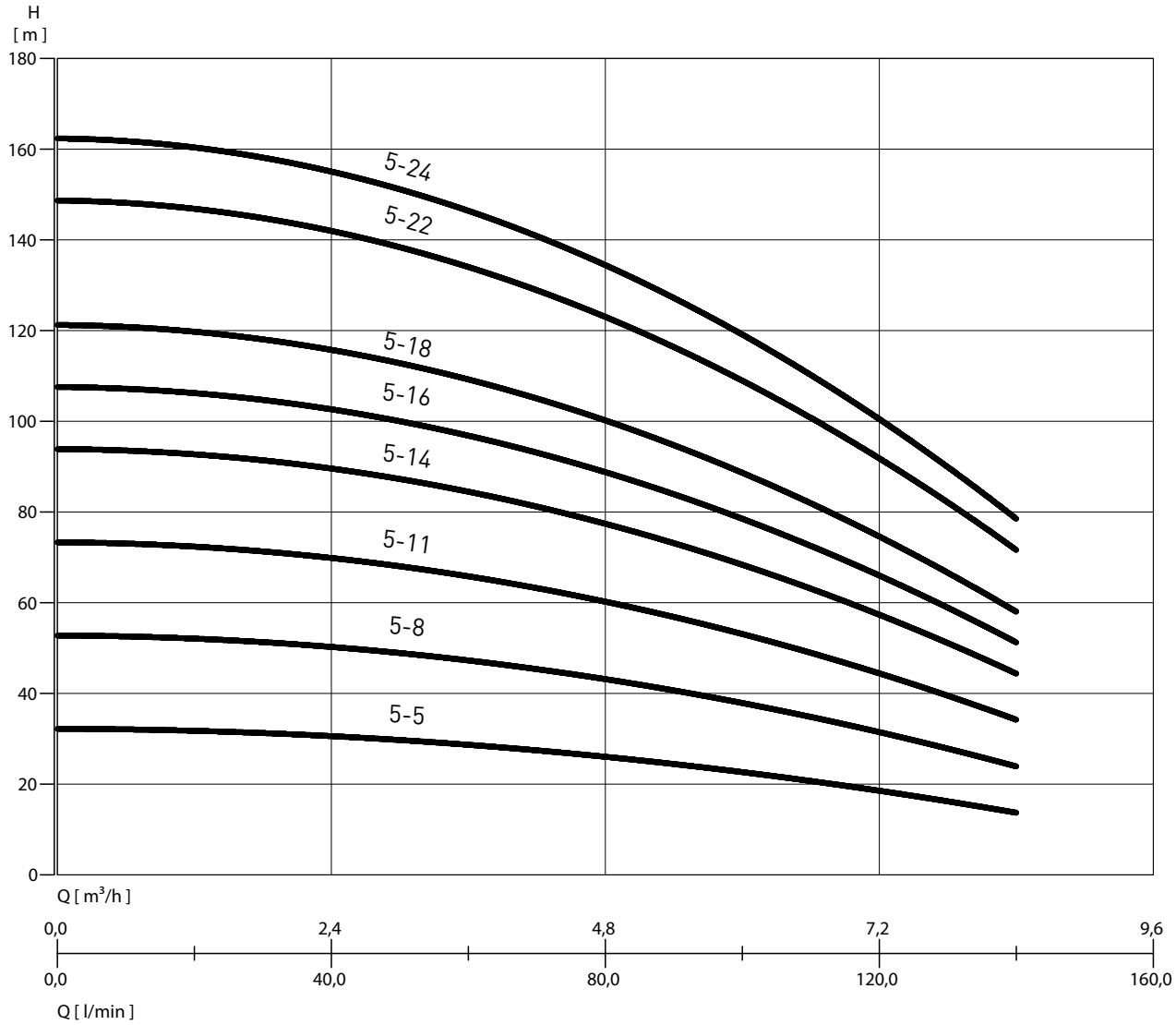

VÝKONNOSTNÍ TABULKA

Varianta	P2		[V]	In [A]	Q	l/min	0	50	75	100	125	140
	HP	kW				m³/h	0	3	4,5	6	7,5	8,4
CPS3-10 PVM 5-5 F	1	0,75	3 ~ 400	1,7	Výška vodního sloupce [m]		32,3	29,4	26,8	22,9	17,5	13,5
CPS3-10 PVM 5-8 F	1,5	1,1	3 ~ 400	2,7			52,9	48,5	44,3	38,2	29,9	23,6
CPS3-10 PVM 5-11 F	3	2,2	3 ~ 400	3,7			73,5	67,5	61,8	53,5	42,3	33,8
CPS3-10 PVM 5-14 F	3	2,2	3 ~ 400	4,8			94,1	86,6	79,4	68,9	54,6	43,9
CPS3-10 PVM 5-16 F	3	2,2	3 ~ 400	5,4			107,8	99,3	91	79,1	62,9	50,7
CPS3-10 PVM 5-18 F	4	3	3 ~ 400	6,1			121,5	112	102,7	89,3	71,1	57,4
CPS3-10 PVM 5-22 F	5,5	4	3 ~ 400	7,5			149	137,4	126,1	109,7	87,6	70,9
CPS3-10 PVM 5-24 F	5,5	4	3 ~ 400	8,2			162,7	150,1	137,8	119,9	95,9	77,7

CPS 3-10 PVM

TLAKOVÉ STANICE S FREKVENČNÍM MĚNIČEM

NÁKRES

FIG. 1

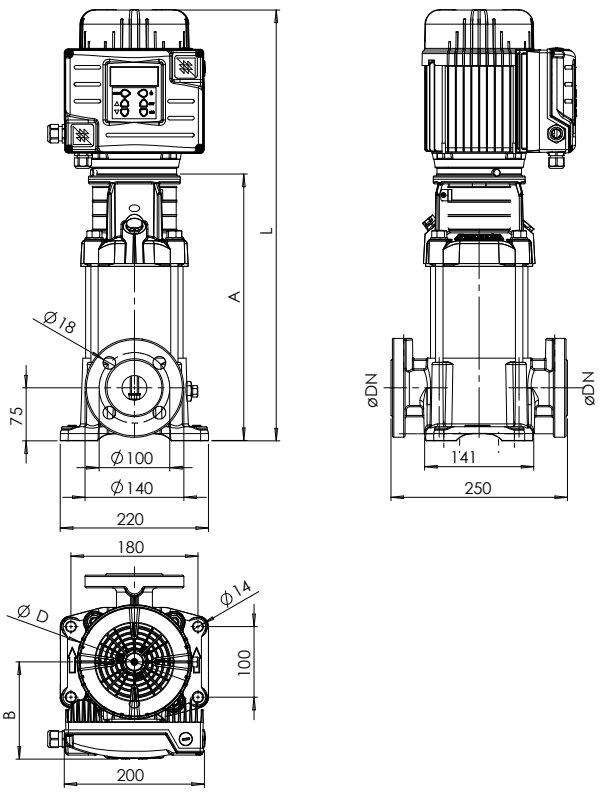

FIG. 2

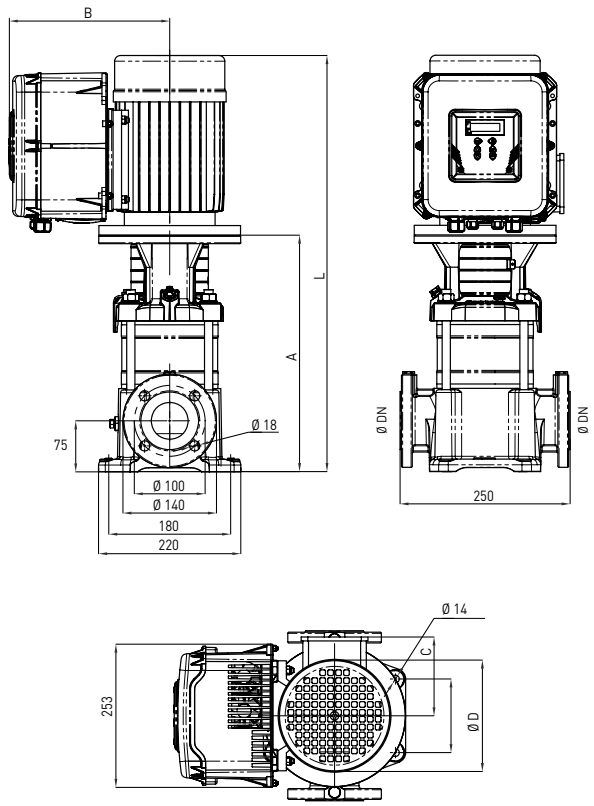

TABULKA ROZMĚRŮ A HMOTNOSTÍ

Varianta	Fig.	Rozměry [mm]						Hmotnost Kg
		A	B	C	D	L	DN	
CPS3-10 PVM 5-5 F	1	366	132	-	141	601	DN 32	32
CPS3-10 PVM 5-8 F	1	447	132	-	141	682	DN 32	35
CPS3-10 PVM 5-11 F	1	544	155	-	180	811	DN 32	48
CPS3-10 PVM 5-14 F	1	625	155	-	180	892	DN 32	50
CPS3-10 PVM 5-16 F	1	679	155	-	180	946	DN 32	51
CPS3-10 PVM 5-18 F	2	737	274	145	196	1058	DN 32	59
CPS3-10 PVM 5-22 F	2	845	286	161	225	1173	DN 32	65
CPS3-10 PVM 5-24 F	2	899	286	161	225	1227	DN 32	66

CPS 3-10 PVM

TLAKOVÉ STANICE S FREKVENČNÍM MĚNIČEM

VÝKONNOSTNÍ KŘIVKA

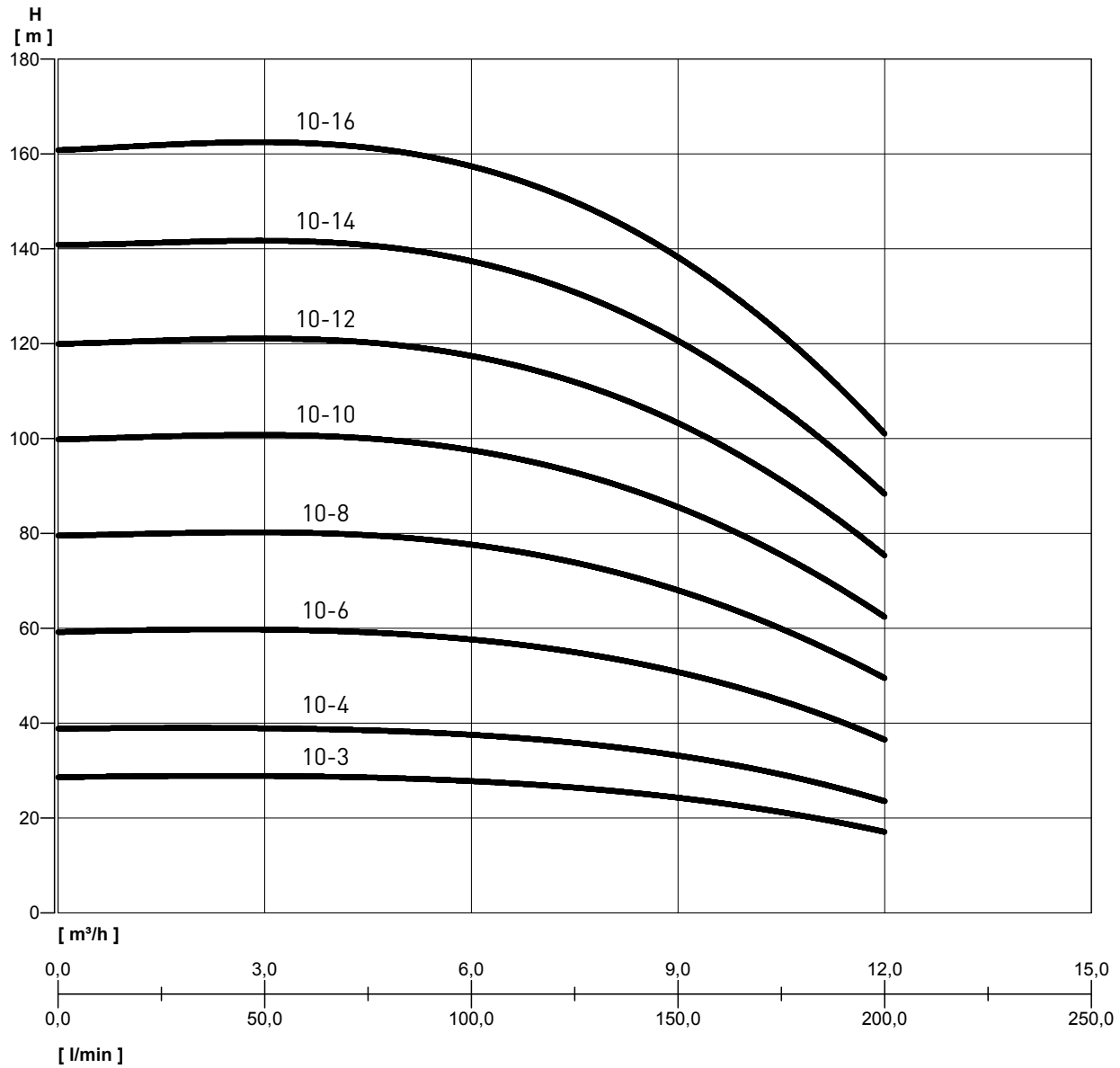

VÝKONNOSTNÍ TABULKA

Varianta	P2		[V]	In [A]	Q	l/min	0	25	50	75	100	125	150	175	200
	HP	kW				m³/h	0	1,5	3	4,5	6	7,5	9	10,5	12
CPS3-10 PVM 10-3 F	1,5	1,1	3 ~ 400	2,4	Výška vodního sloupce [m]		28,6	28,8	29	28,4	27,8	26,4	24,4	21,1	17,1
CPS3-10 PVM 10-4 F	2	1,5	3 ~ 400	3,2			38,8	39	39,2	38	37,7	36	33,2	29	23,6
CPS3-10 PVM 10-6 F	3	2,2	3 ~ 400	4,8			59,2	59,6	59,8	59,2	57,5	55	50,8	44,7	36,5
CPS3-10 PVM 10-8	4	3	3 ~ 400	6,4			79,6	79,8	80,3	79,9	77,4	73,6	68,4	59,7	49,5
CPS3-10 PVM 10-10	5,5	4	3 ~ 400	8			99,9	100,1	101	100,3	97,2	92,6	86	75,2	62,4
CPS3-10 PVM 10-12	5,5	4	3 ~ 400	9,6			120	120,5	121	120,8	117	111,5	104	90,7	75,4
CPS3-10 PVM 10-14	7,5	5,5	3 ~ 400	11			141	140,8	142	141,2	137	130,4	121,2	106,2	88,3
CPS3-10 PVM 10-16	7,5	5,5	3 ~ 400	13			161	161,2	163	161,7	157	149,3	139	121,7	101

CPS 3-10 PVM

TLAKOVÉ STANICE S FREKVENČNÍM MĚNIČEM

FIG. 1

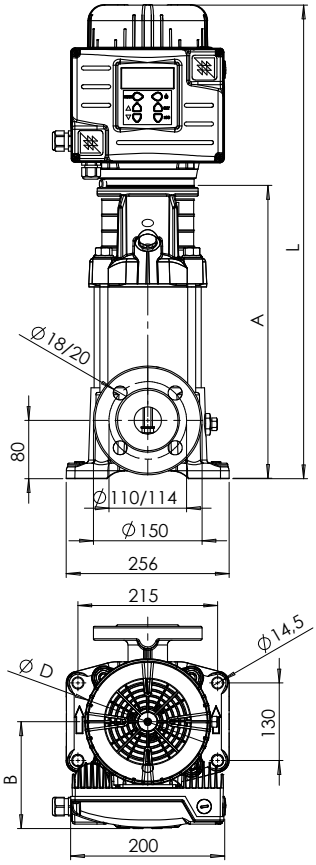

FIG. 2

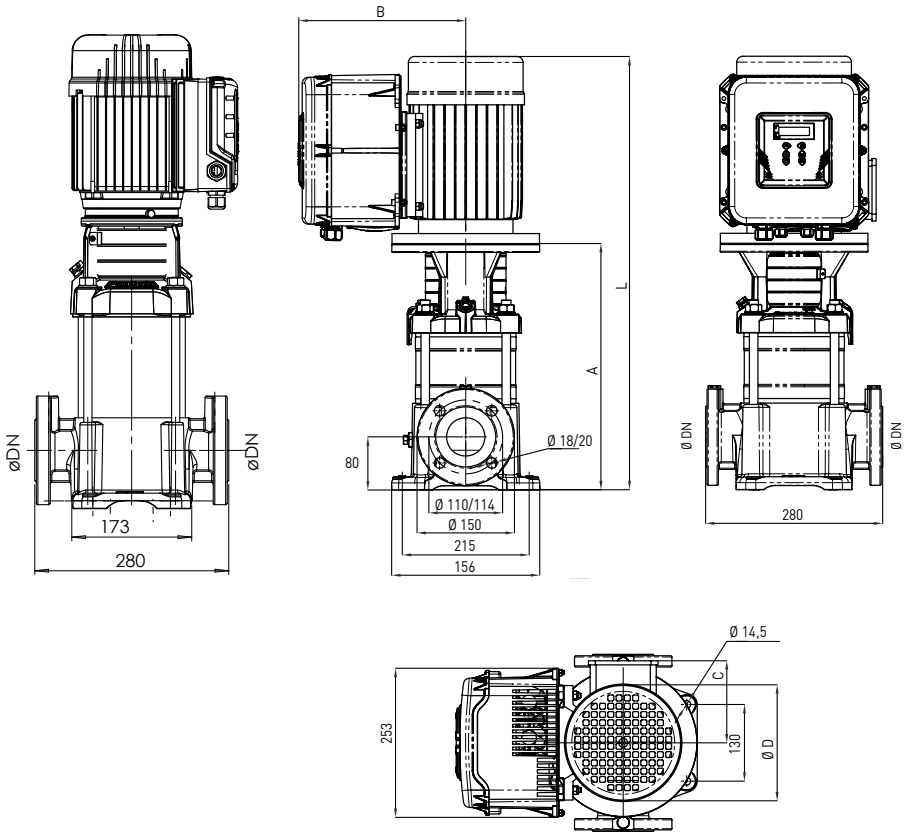

TABULKA ROZMĚRŮ A HMOTNOSTÍ

Varianta	Fig.	Rozměry [mm]						Hmotnost Kg
		A	B	C	D	L	DN	
CPS3-10 PVM 10-3 F	1	377	132	-	141	612	DN 40	45
CPS3-10 PVM 10-4 F	1	423	155	-	180	690	DN 40	55
CPS3-10 PVM 10-6 F	1	483	155	-	180	750	DN 40	60
CPS3-10 PVM 10-8 F	2	548	274	145	196	869	DN 40	70
CPS3-10 PVM 10-10 F	2	608	286	161	225	936	DN 40	75
CPS3-10 PVM 10-12 F	2	668	286	161	225	996	DN 40	77
CPS3-10 PVM 10-14 F	2	760	306	195	248	1125	DN 40	109
CPS3-10 PVM 10-16 F	2	820	306	195	248	1185	DN 40	111

CPS 3-10 PVM

TLAKOVÉ STANICE S FREKVENČNÍM MĚNIČEM

VÝKONNOSTNÍ KŘIVKA

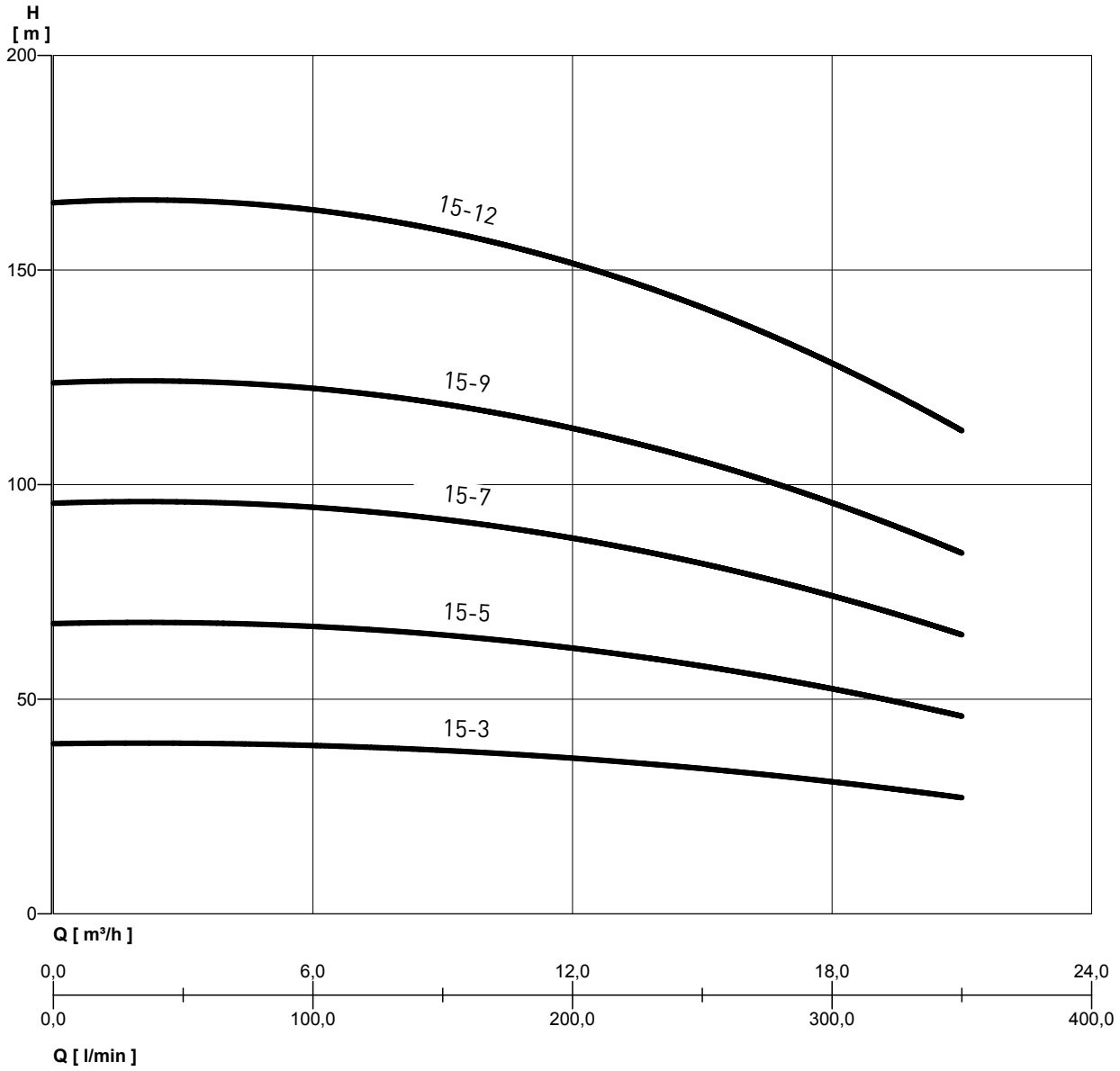

MEI ≥ 0.4 - Reference MEI ≥ 0.70 - Informace o referenční účinnosti jsou k dispozici na adrese: www.euroČERPADLO.org/efficiencycharts
Údaje o účinnosti viz ČERPADLA řady PVM

VÝKONNOSTNÍ TABULKA

Varianta	P2		[V]	In [A]	Q	l/min	0	50	100	150	200	250	300	350
	HP	kW				m³/h	0	3	6	9	12	15	18	21
CPS3-10 PVM 15-3	4	3	3 ~ 400	5,1	Výška vodního sloupce [m]		39,8	39,6	39,2	37,8	36,3	34,1	31	26,8
CPS3-10 PVM 15-5	5,5	4	3 ~ 400	8,5			68	67,4	66,9	64,7	62	58,1	52,7	45,7
CPS3-10 PVM 15-7	7,5	5,5	3 ~ 400	12			96,2	95,3	94,7	91,6	87,7	82	74,4	64,6
CPS3-10 PVM 15-9	10	7,5	3 ~ 400	15			124	123,2	122,4	118	113	106	96	83,6
CPS3-10 PVM 15-12	15	11	3 ~ 400	20			167	165	163,9	159	152	142	129	112

CPS 3-10 PVM

TLAKOVÉ STANICE S FREKVENČNÍM MĚNIČEM

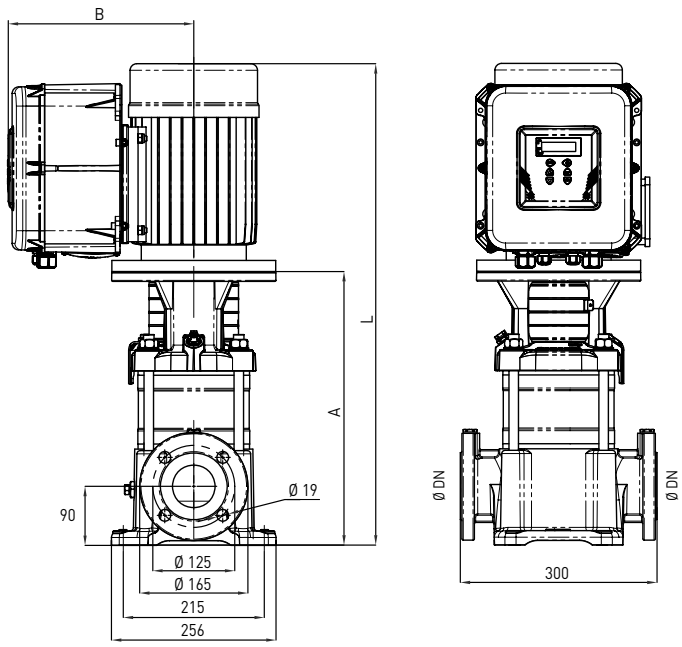

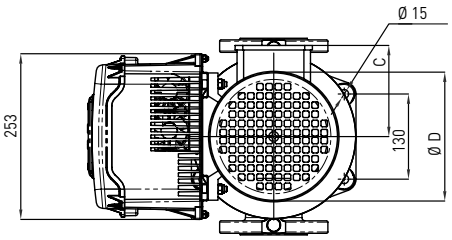

TABULKA ROZMĚRŮ A HMOTNOSTÍ

Varianta	Rozměry [mm]						Hmotnost Kg
	A	B	C	D	L	DN	
CPS3-10 PVM 15-3	465	274	145	196	786	DN 50	70
CPS3-10 PVM 15-5	555	286	161	225	883	DN 50	76
CPS3-10 PVM 15-7	677	306	195	248	1042	DN 50	109
CPS3-10 PVM 15-9	767	306	195	248	1152	DN 50	118
CPS3-10 PVM 15-12	979	334	238	317	1477	DN 50	158

CPS 3-10 PVM

TLAKOVÉ STANICE S FREKVENČNÍM MĚNIČEM

VÝKONNOSTNÍ KŘIVKA

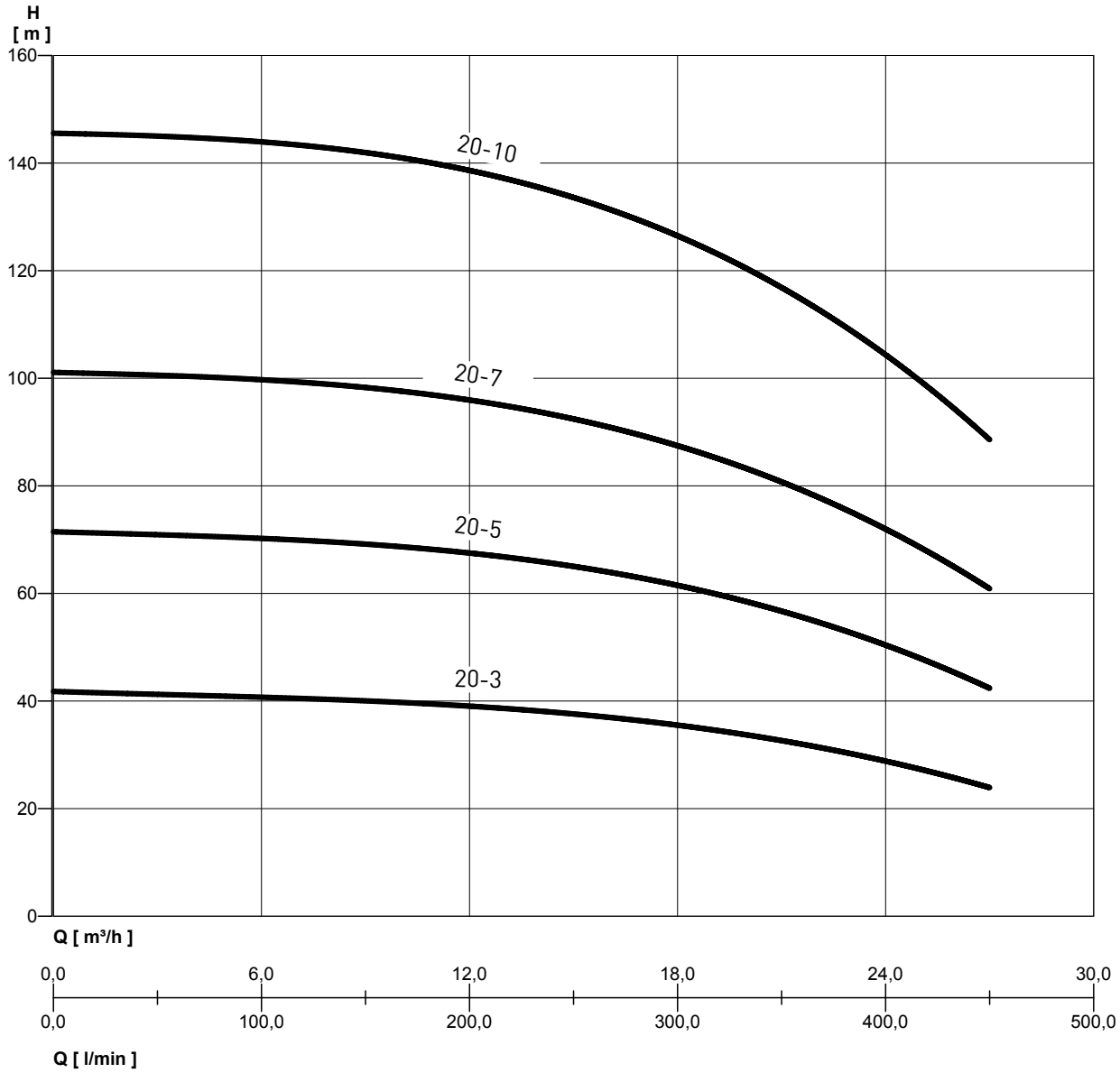

MEI ≥ 0.4 - Reference MEI ≥ 0.70 - Informace o referenční účinnosti jsou k dispozici na adrese: www.euroČERPADLO.org/efficiencycharts
Údaje o účinnosti viz ČERPADLA řady PVM

VÝKONNOSTNÍ TABULKA

Varianta	P2		[V]	In [A]	Q	l/min	0	50	100	150	200	250	300	350	400	450
	HP	kW				m³/h	0	3	6	9	12	15	18	21	24	27
CPS3-10 PVM 20-3	5,5	4	3 ~ 400	8,5	Výška vodního sloupce [m]		41,8	41,2	40,8	39,9	39,1	37,5	35,6	33	29,3	24,1
CPS3-10 PVM 20-5	7,5	5,5	3 ~ 400	11,9			71,6	70,7	70,3	69	67,7	64,9	61,7	57,2	52,4	42,8
CPS3-10 PVM 20-7	10	7,5	3 ~ 400	15,3			101	100,3	99,7	98	96,3	92,4	87,7	81,3	74,6	61,5
CPS3-10 PVM 20-10	15	11	3 ~ 400	20,4			146	144,6	144	141,6	139	133,6	127	117,6	106	89,5

CPS 3-10 PVM

TLAKOVÉ STANICE S FREKVENČNÍM MĚNIČEM

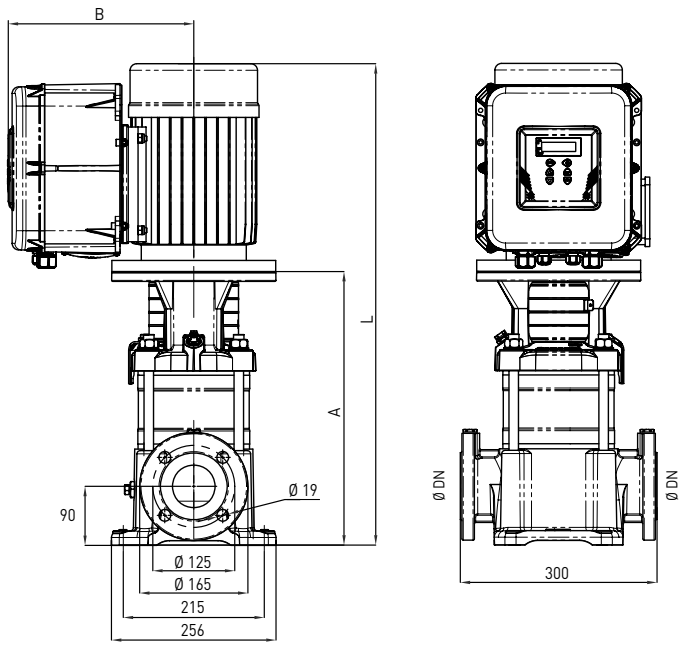

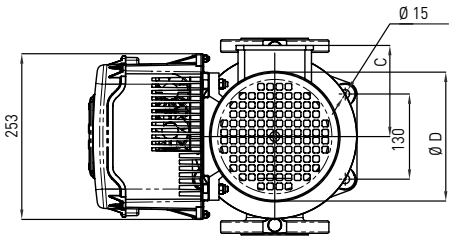

TABULKA ROZMĚRŮ A HMOTNOSTÍ

Varianta	Rozměry [mm]						Hmotnost Kg
	A	B	C	D	L	DN	
CPS3-10 PVM 20-3	465	286	161	225	793	DN 50	73
CPS3-10 PVM 20-5	587	306	195	248	952	DN 50	106
CPS3-10 PVM 20-7	677	306	195	248	1062	DN 50	115
CPS3-10 PVM 20-10	889	334	238	317	1387	DN 50	155

CPS 3-10 PVM

TLAKOVÉ STANICE S FREKVENČNÍM MĚNIČEM

VÝKONNOSTNÍ KŘIVKA

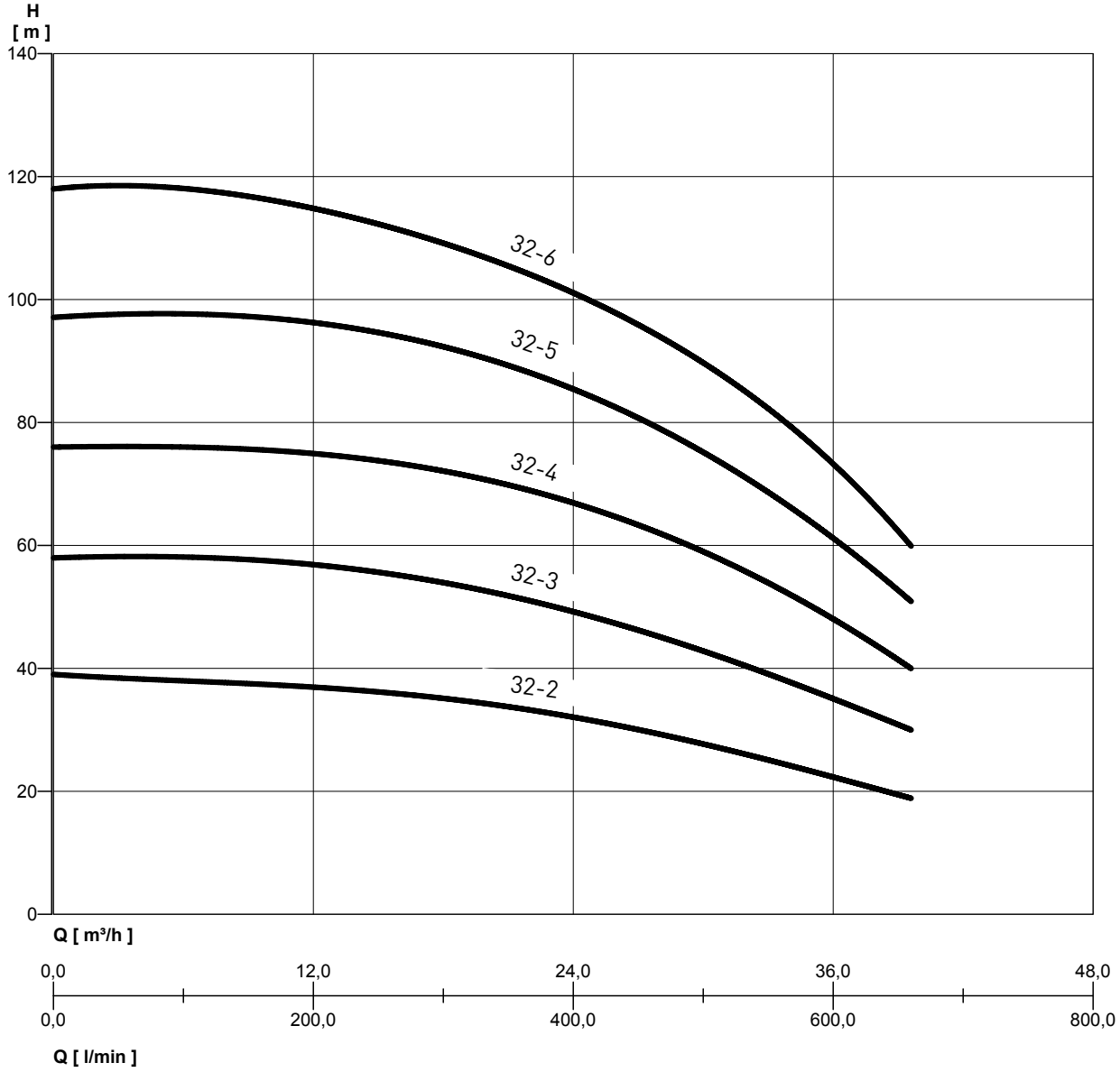

MEI ≥ 0.4 - Reference MEI ≥ 0.70 -TInformace o referenční účinnosti jsou k dispozici na adrese: www.euroČERPADLO.org/efficiencycharts
Údaje o účinnosti viz ČERPADLA řady PVM

VÝKONNOSTNÍ TABULKA

Varianta	P2		[V]	In [A]	Q	l/min	0	100	200	300	400	500	600	660
	HP	kW				m³/h	0	6	12	18	24	30	36	39,6
CPS3-10 PVM 32-2	5,5	4	3 ~ 400	7,1	Výška vodního sloupce [m]		39,2	38	37,7	36,2	33,8	29,8	24,2	19
CPS3-10 PVM 32-3	7,5	5,5	3 ~ 400	10,7			58,7	58	57,4	55	51,5	45,5	37,2	30
CPS3-10 PVM 32-4	10	7,5	3 ~ 400	14,3			78,2	76	77,1	73,9	69,2	61,2	50,3	40
CPS3-10 PVM 32-5	15	11	3 ~ 400	17,8			97,8	98	96,8	92,7	86,8	76,9	63,3	51
CPS3-10 PVM 32-6	15	11	3 ~ 400	21,4			117	118	117	112	105	92,6	76,3	60

CPS 3-10 PVM

TLAKOVÉ STANICE S FREKVENČNÍM MĚNIČEM

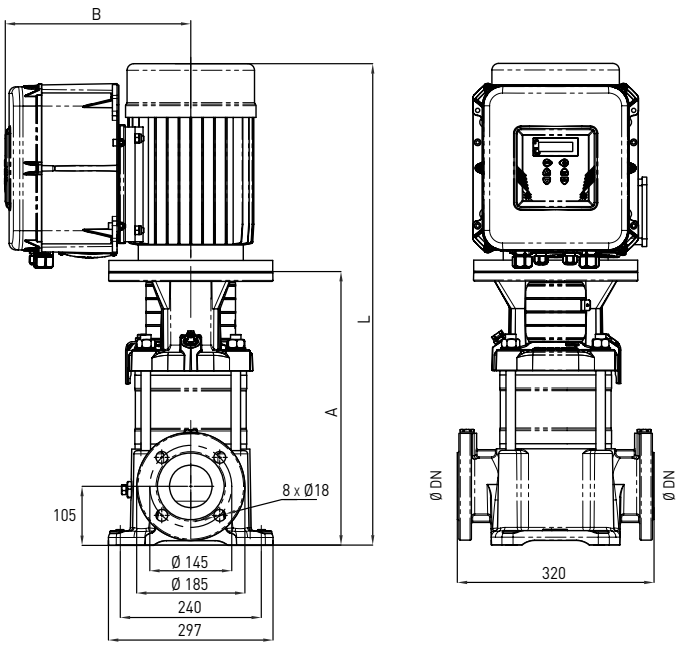

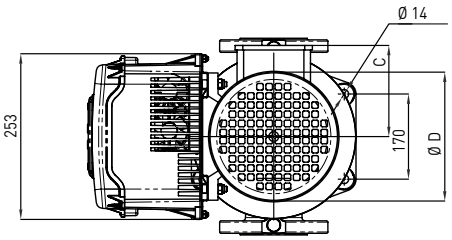

TABULKA ROZMĚRŮ A HMOTNOSTÍ

Varianta	Rozměry [mm]						Hmotnost Kg
	A	B	C	D	L	DN	
CPS3-10 PVM 32-2	574	286	161	225	902	DN 65	93
CPS3-10 PVM 32-3	644	306	195	248	1009	DN 65	115
CPS3-10 PVM 32-4	714	306	195	248	1099	DN 65	125
CPS3-10 PVM 32-5	894	334	238	317	1392	DN 65	168
CPS3-10 PVM 32-6	964	334	238	317	1462	DN 65	171

SEKCE 2

POVRCHOVÁ ČERPADLA

JET
LITINOVÁ SAMONASÁVACÍ ODSTŘEDIVÁ ČERPADLA

STR. 54

JETINOX
NEREZOVÁ SAMONASÁVACÍ ODSTŘEDIVÁ ČERPADLA

STR. 58

MULTI EVO - A
SAMONASÁVACÍ VÍCESTUPŇOVÁ ODSTŘEDIVÁ ČERPADLA

STR. 61

MULTI EVO
VÍCESTUPŇOVÁ ODSTŘEDIVÁ ČERPADLA

STR. 69

DHR
HORIZONTÁLNÍNÍ VÍCESTUPŇOVÁ ODSTŘEDIVÁ ČERPADLA

STR. 77

DHI
AISI 316 - HORIZONTÁLNÍNÍ VÍCESTUPŇOVÁ ODSTŘEDIVÁ ČERPADLA

STR. 83

MULTI EVO-SP
VÍCESTUPŇOVÁ ODSTŘEDIVÁ ČERPADLA - SPECIÁLNÍNÍ

STR. 86

SWIMMEY
SAMONASÁVACÍ BAZÉNOVÁ ČERPADLA S PŘEDFILTREM

STR. 90

CM
HORIZONTÁLNÍ SAMONASÁVACÍ ČERPADLA

STR. 96

CB
DVOUSTUPŇOVÁ HORIZONTÁLNÍ ČERPADLA

STR. 94

SSCX
JEDNORSTUPŇOVÁ ČERPADLA VYROBENÉ Z NEREZOVÉ OCELI AISI 304

STR. 96

MULTINOX-VE+
VERTIKÁLNÍ VÍCESTUPŇOVÁ ODSTŘEDIVÁ ČERPADLA

STR. 98

PVM
VERTIKÁLNÍ VÍCESTUPŇOVÁ ODSTŘEDIVÁ ČERPADLA - LITINA

STR. 105

PVMI
VERTIKÁLNÍ VÍCESTUPŇOVÁ ODSTŘEDIVÁ ČERPADLA- AISI 304

STR. 105

PVMX
VERTIKÁLNÍ VÍCESTUPŇOVÁ ODSTŘEDIVÁ ČERPADLA - AISI 316

STR. 105

NRM
NORMOVÁ ČERPADLA

STR. 138

PGA-DELTA OIL
SPECIÁLNÍ ČERPADLA NA NAFTU

STR. 155

PŘÍSLUŠENSTVÍ

STR. 306

PENTAIR STA-RITE

AQUA TRADING
VÝHRADNÍ DISTRIBUTOR PRO ČR A SR

JET
LITINOVÁ SAMONASÁVACÍ ODSTŘEDIVÁ ČERPADLA

Robustní, samonasávací, vysoká sací schopnost

Samonasávací čerpadla řady JET kombinují výhody a praktické vlastnosti odstředivých čerpadel s funkcemi samonasávacích čerpadel. Systém s Venturiho trubicí na čerpadlech garantuje optimální hydraulický výkon a vyšší sací kapacitu, a to i při přítomnosti vzduchových nebo plynových bublin zachycených ve vodě.

MOTOR

- Uzavřený, chlazený vzduchem.
- Stupeň ochrany IP 44
- Třída izolace F
- Jednofázový napájecí zdroj s trvale aktivovaným kondenzátorem a ochranou proti tepelnému vypnutí je součástí vinutí motoru.
- Třífázový napájecí zdroj s externí ochranou (není součástí čerpadla)
- Rychlost otáček 2850 ot./min..
- Určeno pro nepřetržitý provoz. provoz.

POUŽITÍ

- Čerpání a rozvod vody v domácích systémech v nepřetržitém nebo přerušovaném provozu.
- Tlakové systémy.
- Mycí systémy, zavlažování.
- Čerpání kapaliny ze studní nebo nádrží.

SPECIFIKACE

- Typ kapaliny: Čistá voda bez pevných příměsí a abrazivního materiálu.
- Maximální teplota čerpané kapaliny 50°C.
- Maximální doporučená sací výška 8 m.
- Maximální provozní tlak: 6 bar (10 bar pro variantay 100 - 160).

MATERIÁLY

Popis		Materiál	
		NOVÝ JET	JET
1	Tělo čerpadla	Litina EN GJL 200	Litina EN GJL 200
2	Skříň motoru	Hliník	Litina EN GJL 200
3	Oběžné kolo	Technopolymer s kroužkem z nerezové oceli (AISI 304)	Technopolymer typu 600-800-1000
			Mosazná slitina typu 100-160-800-1000
4	Difusor - Venturiho trubice trubka - tryska	Technopolymer	Technopolymer
5	Hřídel	Nerezová ocel (AISI 416)	Nerezová ocel (AISI 416)
6	Mechanická ucpávka	Grafit	Grafit
7	Protilehlá příruba	Keramika	Keramika
8	Těsnění	NBR 70 Shore	NBR 70 Shore

JET

LITINOVÁ SAMONASÁVACÍ ODSTŘEDIVÁ ČERPADLA

VÝKONNOSTNÍ KŘIVKY

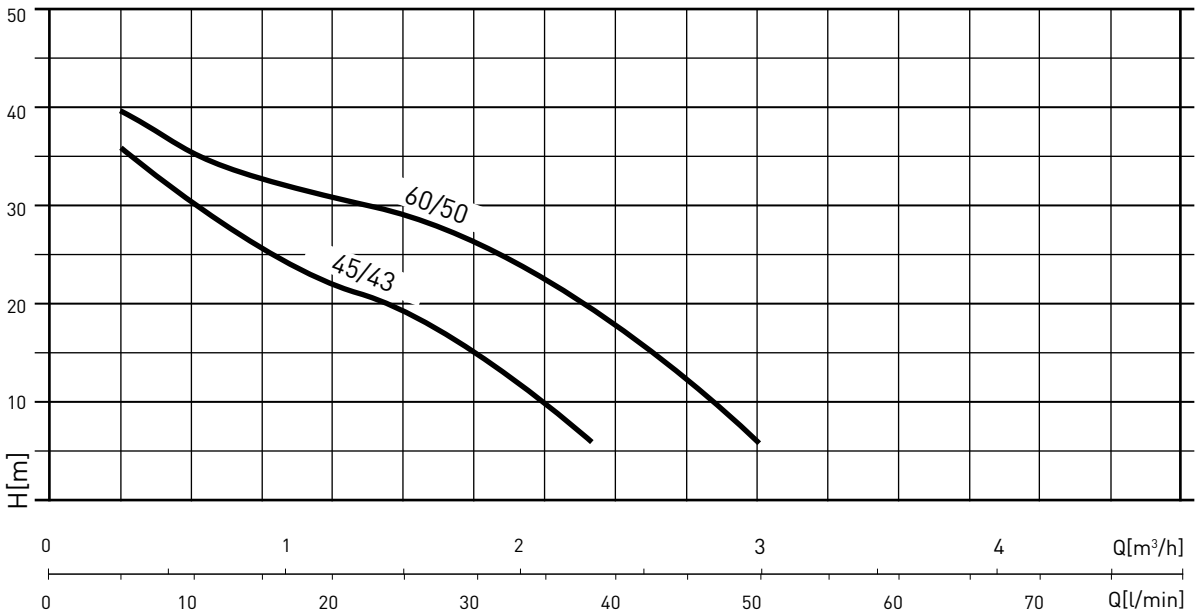

VÝKONNOSTNÍ TABULKA

Varianta	[P2]		[P1]		[V]	In [A]	µF	Q	l/min	0	10	20	30	40	50
	HP	kW	HP	kW					m³/h	0	0,6	1,2	1,8	2,4	3
NEWJET 45/43 M	0,5	0,37	0,8	0,6	1 ~ 230	3	8	Výška vodního sloupce [m]		43	30	23	16	1	
NEWJET 60/50 M	0,75	0,35	1,1	0,8	1 ~ 230	4	12,5			43	36	31	26	18	6

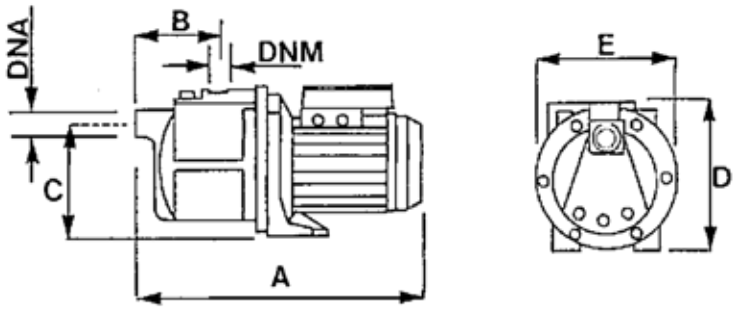

TABULKA ROZMĚRŮ A HMOTNOSTÍ

Varianta	Rozměry [mm]							Hmotnost [Kg]
	A	B	C	D	E	DNA	DNM	
NEWJET 45/43	351	93	130	180	174	1"	1"	8,2
NEWJET 60/50	351	93	130	180	174	1"	1"	9

JET

LITINOVÁ SAMONASÁVACÍ ODSTŘEDIVÁ ČERPADLA

VÝKONNOSTNÍ KŘIVKY

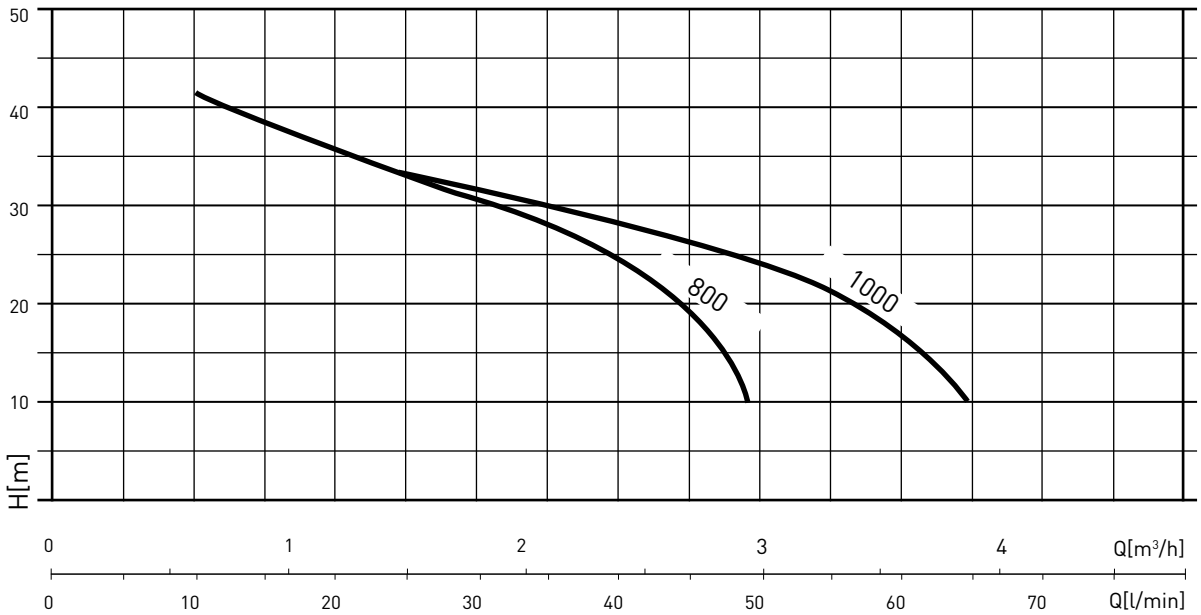

VÝKONNOSTNÍ TABULKA

Varianta	(P2)		[P1]		[V]	In [A]	µF	Q	l/min	5	20	30	40	50	60	70
	HP	kW	HP	kW					m³/h	0,3	1,2	1,8	2,4	3	3,6	4,2
JET 800 M JET 800 T	1	0,75	1,3	1	1 ~ 230 3 ~ 230/400	4,5 3,6-2,1	12,5	Výška vodního sloupce [m]		44	36	31	27	7		
JET 1000 M JET 1000 T	1,36	1	1,5	1,1	1 ~ 230 3 ~ 230/400	5 3,8-2,2	16			45	36	32	28	25	15	3

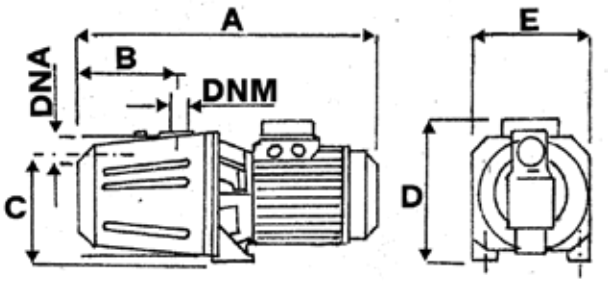

TABULKA ROZMĚRŮ A HMOTNOSTÍ

Varianta	Rozměry [mm]							Hmotnost [Kg]
	A	B	C	D	E	DNA	DNM	
JET 800	400	147	160	190	182	1"	1"	14,2
JET 1000	425	147	160	190	182	1"	1"	16,8

JET

LITINOVÁ SAMONASÁVACÍ ODSTŘEDIVÁ ČERPADLA

VÝKONNOSTNÍ KŘIVKY

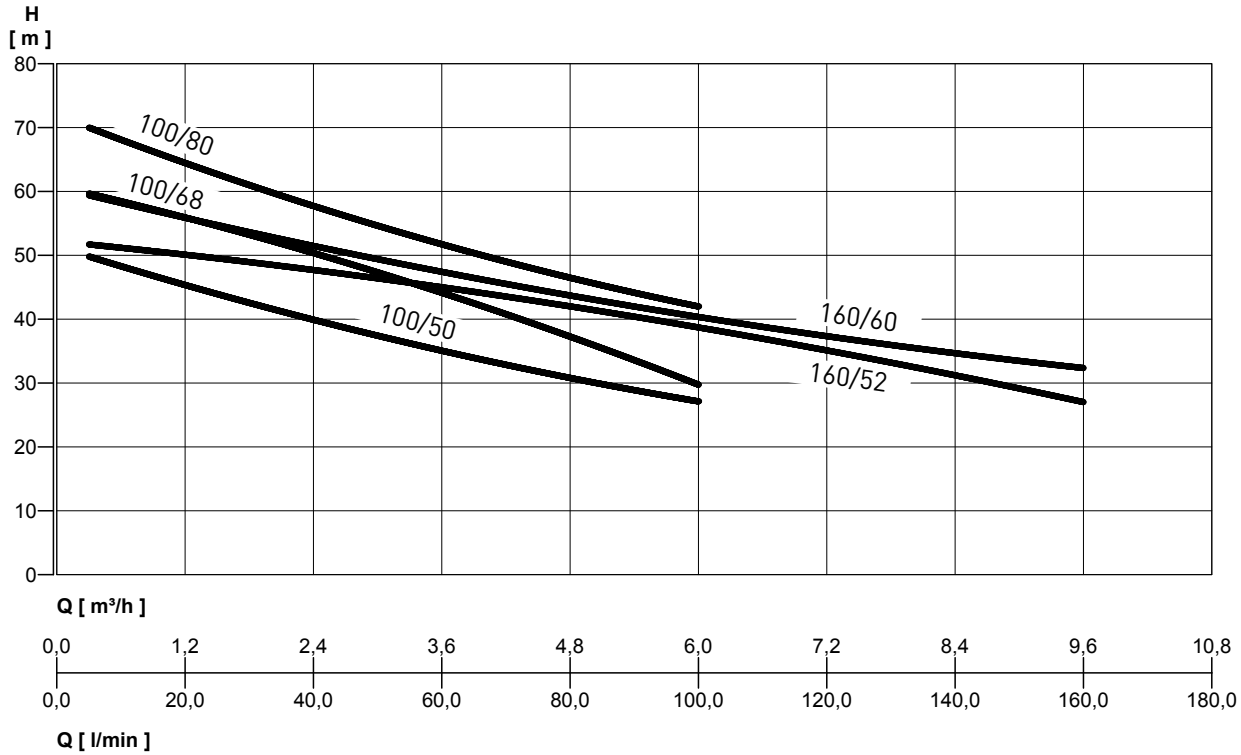

VÝKONNOSTNÍ TABULKA

Varianta	[P2]		[P1]		[V]	In [A]	µF	Q	l/min	5	20	40	60	80	100	130	160
	HP	kW	HP	kW					m³/h	0,3	1,2	2,4	3,6	4,8	6	7,8	9,6
JET 100/50 M JET 100/50 T	1,5	1,1	2,2 2,4	1,7 1,8	1 ~ 230 3 ~ 230/400	8,1 5,5-3,2	35	Výška vodního sloupce [m]		50	45	40	35	31	27		
JET 100/68 M JET 100/68 T	2	1,5	2,8 2,4	2,1 2,8	1 ~ 230 3 ~ 230/400	9,8 5,5-3,2	40			60	55,5	49	47,5	34,5	30,5		
JET 100/80 T	3	2,2	3,5	2,6	3 ~ 230/400	8,1-4,7				70	64,3	58	51,5	46,5	42		
JET 160/52 M JET 160/52 T	2	1,5	3,1 2,8	2,3 2,1	1 ~ 230 3 ~ 230/400	10,5 6,9-4,0	40			52	49,5	48	45	42	38,7	33,2	27
JET 160/60 T	3	2,2	3,5	2,6	3 ~ 230/400	8,1-4,7				59	55,6	53	47	43,4	40	36	32,5

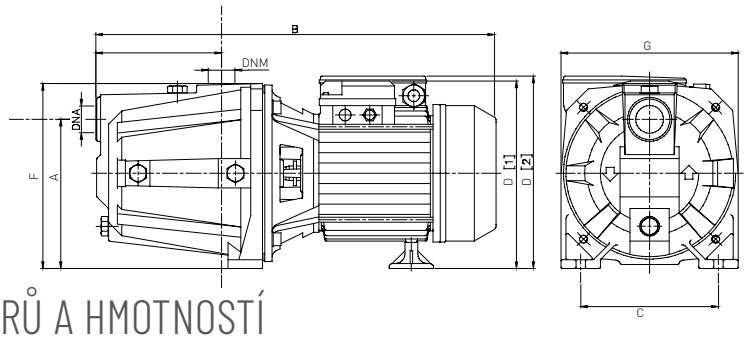

TABULKA ROZMĚRŮ A HMOTNOSTÍ

Varianta	Rozměry [mm]									Hmotnost [Kg]
	A	B	C	D	E	F	G	DNA	DNM	
JET 100/50	170	508	180	247	220	223	157	1" 1/2	1"	25,5
JET 100/68 - 160/52	170	508	180	247	220	223	157	1" 1/2	1"	26,6
JET 100/80 - 160/60	170	508	180		220	223	157	1" 1/2	1"	28,1

PENTAIR STA-RITE

AQUA TRADING
VÝHRADNÍ DISTRIBUTOR PRO ČR A SR

JETINOX
NEREZOVÁ SAMONASÁVACÍ ČERPADLA

Samonasávací, velká kapacita nasávání

Samonasávací čerpadla řady JETINOX kombinují výhody a praktické vlastnosti odstředivých čerpadel s funkcemi samonasávacích čerpadel a stejně tak se vyznačují především kvalitním výkonem. Systém s Venturiho trubicí na čerpadlech garantuje optimální hydraulický výkon a vyšší sací kapacitu, a to i při přítomnosti vzduchových nebo plynových bublin zachycených ve vodě.

POUŽITÍ

- Čerpání a rozvod vody v domácích systémech v nepřetržitém nebo přerušovaném provozu.
- Tlakové systémy.
- Mycí systémy, zavlažování.
- Čerpání kapaliny ze studní nebo nádrží.

MOTOR

- Uzavřený, chlazený vzduchem.
- Stupeň ochrany IP 44
- Třída izolace F.
- Jednofázový zdroj s trvale aktivovaným kondenzátorem.
- Tepelná ochrana je součástí vinutí motoru.
- Rychlost otáček 2850 ot./min..
- Určeno pro nepřetržitý provoz. provoz.

SPECIFIKACE

- Typ čerpané kapaliny: čistá voda bez pevných příměsí a abrazivního materiálu.
- Maximální teplota čerpané kapaliny: 50 °C.
- Maximální doporučená sací výška 8 m.
- Maximální provozní tlak: 6 bar

MATERIÁLY

	Popis	Materiál
1	Tělo čerpadla	Nerezová ocel (AISI 304)
2	Skříň motoru	Slitina hliníku
3	Oběžné kolo	Technopolymer s kroužkem z nerezové oceli
4	Difuzor - Venturiho trubice - tryska	Technopolymer
5	Hřídel	Nerezová ocel (AISI 416)
6	Mechanická ucpávka	Grafit
7	Protilehlá příruba	Keramika
8	Držák těsnění	Technopolymer (variantay 45-60-70) Nerezová ocel (AISI 304) varianta 90
9	Těsnění	NBR 70 Shore

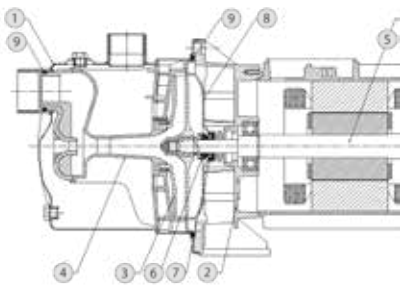

JETINOX

NEREZOVÁ SAMONASÁVACÍ ČERPADLA

VÝKONNOSTNÍ KŘIVKA

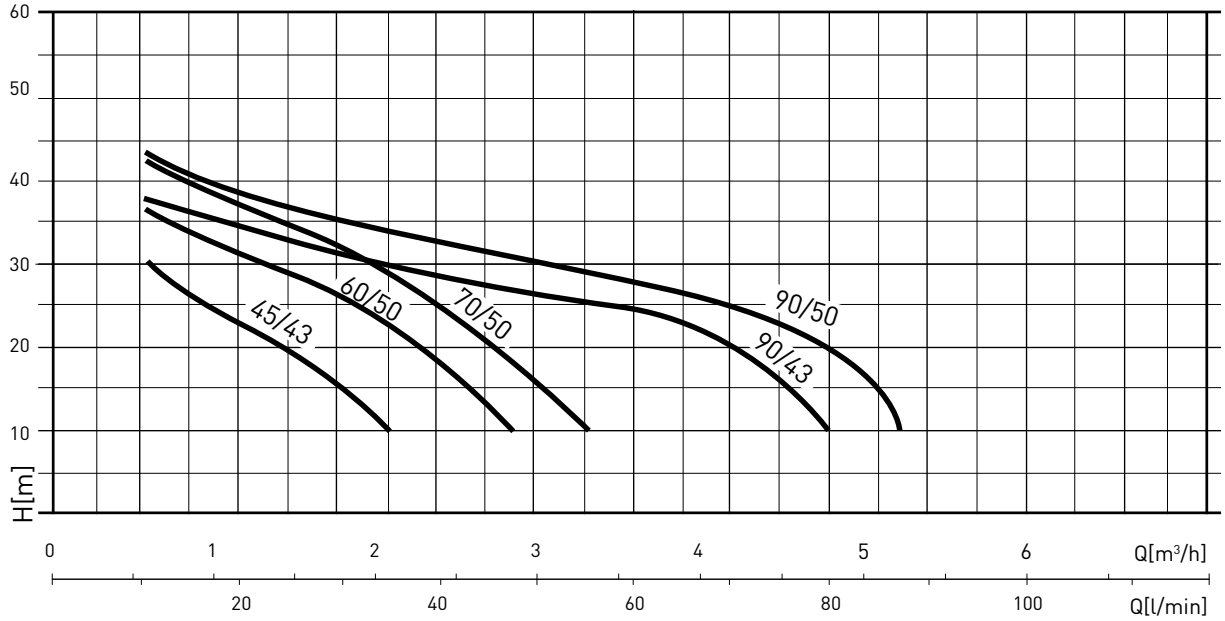

VÝKONNOSTNÍ TABULKA

Varianta	[P2]		[P1]		[V]	In [A]	µF	Q	l/min	0	10	20	30	40	50	60	70	80
	HP	kW	HP	kW					m³/h	0	0,6	1,2	1,8	2,4	3	3,6	4,2	4,8
JETINOX 45/43 M	0,5	0,37	0,8	0,6	1 ~ 230	3	8	Výška vodního sloupce [m]		43	30	23	16	1				
JETINOX 60/50 M	0,75	0,55	1,1	0,8	1 ~ 230	4	12,5			46	36	31	26	18	6			
JETINOX 70/50 M	0,95	0,7	1,36	1,0	1 ~ 230	4,5	16			48	42,5	37,5	32	25	16,5	7		
JETINOX 90/43 M	1,0	0,75	1,8	1,3	1 ~ 230	6,5	20			43	38	34	32	29	27	25	21	10
JETINOX 90/50 M	1,2	0,9	2	1,5	1 ~ 230	7	25			50	42	39	37	33	30	27	25	20
JETINOX 60/50 C*	0,75	0,55	1,10	0,8	1 ~ 230	4	12,5			46	36	31	26	18	6			
JETINOX 70/50 C*	0,95	0,7	1,36	1,0	1 ~ 230	4,5	16			48	42,5	37,5	32	25	16,5	7		
JETINOX 90/43 C*	1,0	0,75	1,80	1,3	1 ~ 230	6,5	20			43	38	34	32	29	27	25	21	10
JETINOX 90/50 C*	1,2	0,9	2	1,5	1 ~ 230	7	25			50	42	39	37	33	30	27	25	20

* Provedení - komplet s rukojetí a flexi kabelem

JETINOX
NEREZOVÁ SAMONASÁVACÍ ČERPADLA

NÁKRESY

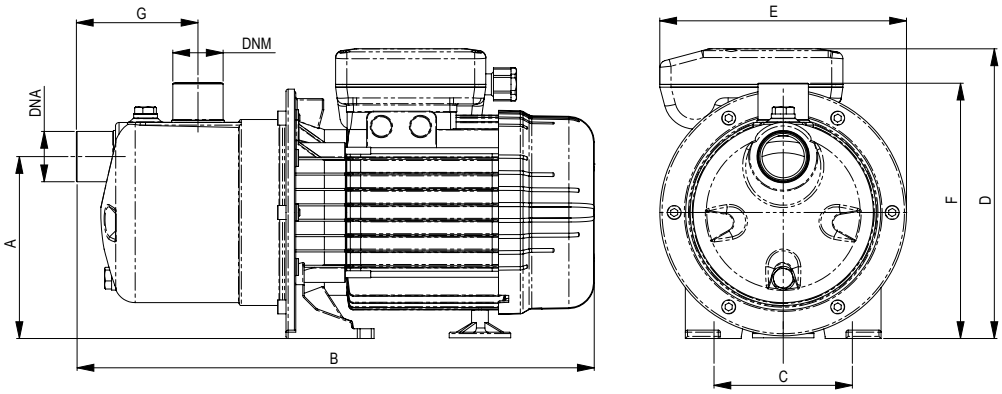

VERZE C

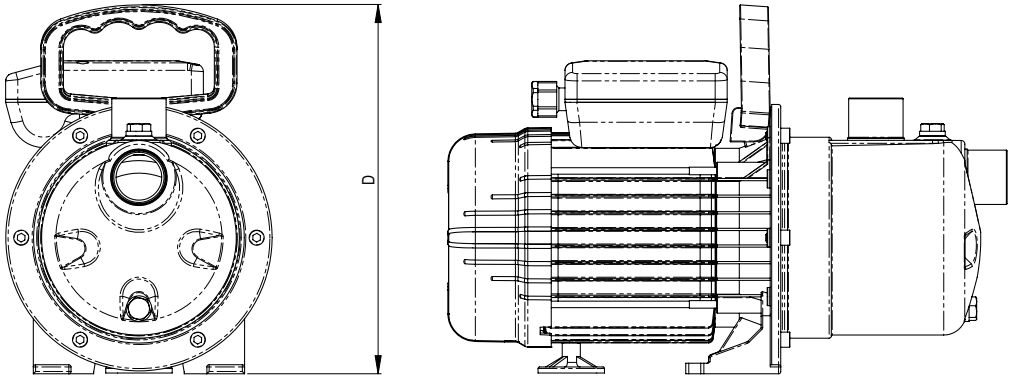

TABULKA ROZMĚRŮ A HMOTNOSTÍ

Varianta	Rozměry [mm]									Hmotnost [Kg]
	A	B	C	D	E	F	G	DNA	DNM	
JETINOX 45/43	130	352	100	199	177	185	87	1" F	1" F	4,7
JETINOX 60/50	130	370	100	207	177	185	87	1" F	1" F	8,2
JETINOX 60/50 C*	130	370	100	245	177	185	87	1" F	1" F	8,2
JETINOX 70/50	143	351	100	207	177	200	76	1" F	1" F	9,5
JETINOX 70/50 C*	143	351	100	245	177	200	76	1" F	1" F	9,5
JETINOX 90/43	158	395	141	207	205	214	98	1" 1/4 M	1" F	11
JETINOX 90/43 C*	158	395	141	275	205	214	98	1" 1/4 M	1" F	11
JETINOX 90/50	158	425	141	230	218	214	98	1" 1/4 M	1" F	13
JETINOX 90/50 C*	158	425	141	275	218	214	98	1" 1/4 M	1" F	13

* Provedení - komplet s rukojetí a flexi kabelem

PENTAIR STA-RITE

AQUA TRADING
VÝHRADNÍ DISTRIBUTOR PRO ČR A SR

MULTI EVO-A
SAMONASÁVACÍ VÍCESTUPŇOVÁ ODSTŘEDIVÁ ČERPADLA

Multi EVO-A je samonasávací vícestupňové odstředivé horizontální čerpadlo s axiálním vstupem a radiálním výstupem. Inovativní, vysoce účinný hydraulický systém je připojen k motoru nejnovější generace s mechanickým těsněním.

Všechny variantay jsou certifikovány pro použití s pitnou vodou (ACS a DM174)

VÝHODY

Čerpadla řady Multi EVO-A mají následující výhody:

- Vysoká spolehlivost - díky odolnému a inovativnímu designu
- Nízká hlučnost - větší komfort pro uživatele díky tichému provozu
- Kompaktní tvar
- Mnoho možností využití
- Vynikající účinnost

SPECIFIKACE:

- Výkon dle normy ISO 9906:2012 - Stupeň 3B
- Typ kapaliny: čistá voda bez pevných příměsí a abrazivního materiálu
- Maximální teplota čerpané kapaliny 50°C
- Maximální pracovní tlak 8 bar

MOTOR

- Uzavřený, ochlazovaný (TEFC)
- 2-pólový, 50 Hz (n=2850 ot./min..)
- IE3 tří-fázový AC (P2 ≥ 0.75 kW)
- Stupeň ochrany: IP55
- Třída izolace: F
- Maximální pracovní teplota 40°C
- Jednofázový napájecí zdroj s permanentně zapnutým kondenzátorem a tepelnou ochranou zabudovanou v tělese motoru.

POUŽITÍ

- Tlakové systémy
- Zavlažování
- Systémy s dešťovou vodou
- Mycí systémy

KAPACITA NASÁVÁNÍ

H2O, T = 20°C,

Pa = 1000 hPa (mbar)

H3 = vertikální

H2 (m)	H3 (m) minimum							
	3-40	3-50	3-60	5-40	5-50	5-60	8-40	8-50
2	0.15	0.15	0.15	0.15	0.15	0.15	0.25	0.3
4	0.15	0.15	0.35	0.15	0.15	0.35	0.25	0.6
6	0.15	0.15	0.55	0.15	0.15	0.65	0.3	
8	0.55	0.35	0.55	0.45	0.55	0.65	0.65	

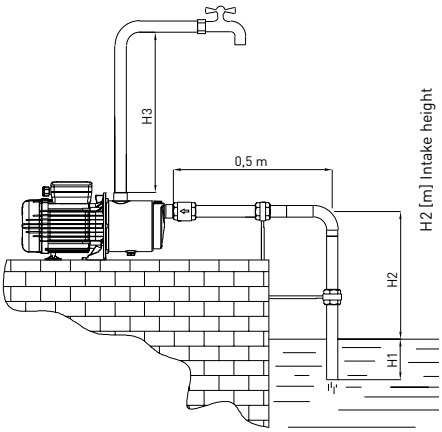

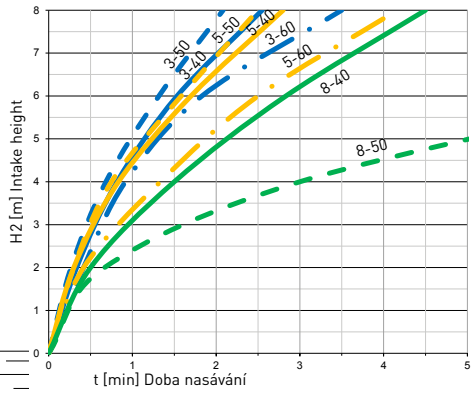

MULTI EVO-A

SAMONASÁVACÍ VÍCESTUPŇOVÁ ODSTŘEDIVÁ ČERPADLA

KONSTRUKČNÍ CHARAKTERISTIKY

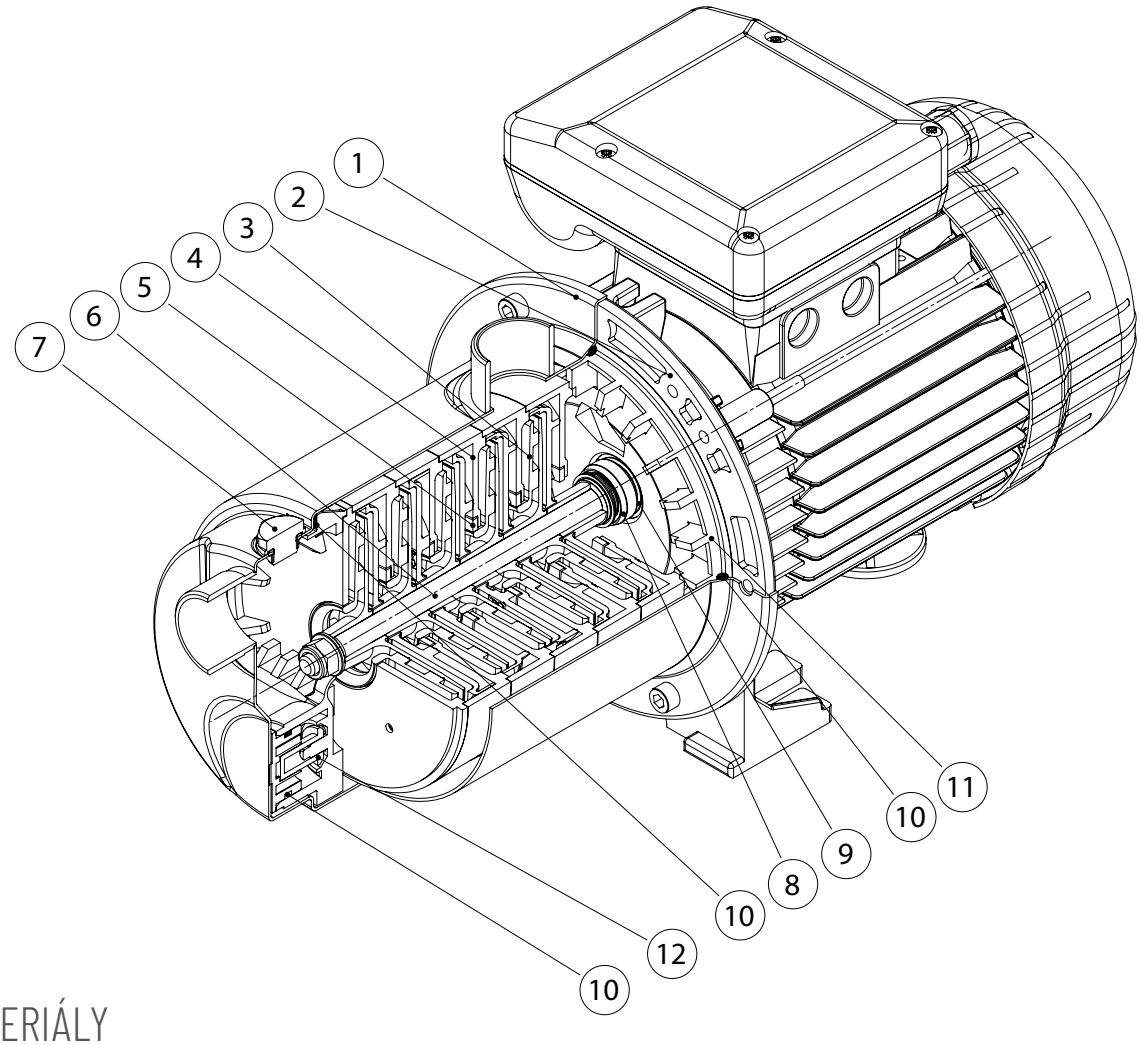

MATERIÁLY

Poz.	Popis	Materiál
1	Tělo čerpadla	Nerezová ocel AISI 304
2	Skříň motoru	Slitina hliníku
3	Oběžné kolo	PPO vyztužené skelným vláknem
4	Difuzor	PPO vyztužený skelným vláknem
5	Ložisko	PTFE
6	Hřídel	Nerezová ocel AISI 304
7	Vstupní / výstupní uzávěry	Nerezová ocel AISI 303
8	Mechanická ucpávka	Karbon grafit / NBR / Nerezová ocel AISI 304
9	Protilehlá příruba	Keramika / NBR
10	Těsnění	NBR 70 Shore
11	Držák těsnění	PPO vyztužený skelným vláknem
12	Ventil	PPO vyztužený skelným vláknem

MULTI EVO-A 3

SAMONASÁVACÍ VÍCESTUPŇOVÁ ODSTŘEDIVÁ ČERPADLA

VÝKONNOSTNÍ KŘIVKY

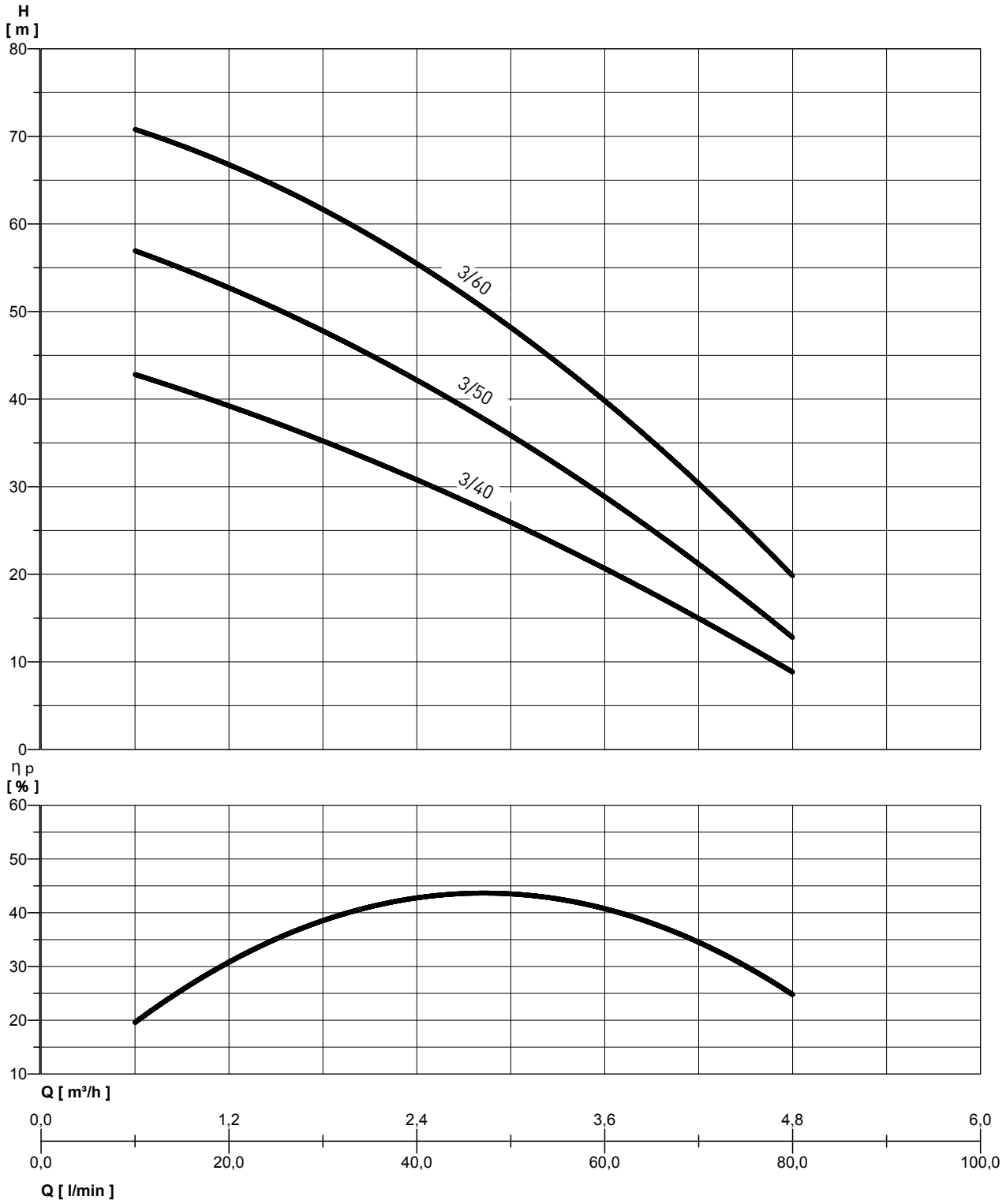

MULTI EVO-A 3

SAMONASÁVACÍ VÍCESTUPŇOVÁ ODSTŘEDIVÁ ČERPADLA

VÝKONNOSTNÍ TABULKA

Varianta	[P2]		[P1]		VOLT. [V]	In [A]	µF	Q	l/min	10	20	30	40	50	60	80
	HP	kW	HP	kW					m³/h	0,6	1,2	1,8	2,4	3	3,6	4,8
MULTI EVO-A 3-40 M	0,68	0,51	1,1	0,8	1 ~ 230	3,7	12,5	celková hodnota ve vodních sloupcích m		42,5	39,5	35,5	31	25,5	20,5	9
MULTI EVO-A 3-40 M-C *	0,68	0,51	1,1	0,8	1 ~ 230	3,7	12,5									
MULTI EVO-A 3-40 T	0,71	0,53	1,05	0,78	3 ~ 230/400	2,7 / 1,55	––									
MULTI EVO-A 3-50 M	0,94	0,7	1,34	1	1 ~ 230	4,4	16			56,5	53	48,5	42	35,5	28,6	13
MULTI EVO-A 3-50 T	0,94	0,7	1,34	1	3 ~ 230/400	3,3 / 1,9	––									
MULTI EVO-A 3-60 M	1,2	0,9	1,68	1,25	1 ~ 230	5,7	20			70,5	67	62	55,5	48	39,5	20
MULTI EVO-A 3-60 T	1,1	0,82	1,57	1,17	3 ~ 230/400	3,5 - 2	––									

* Provedení - komplet s rukojetí a flexi kabelem

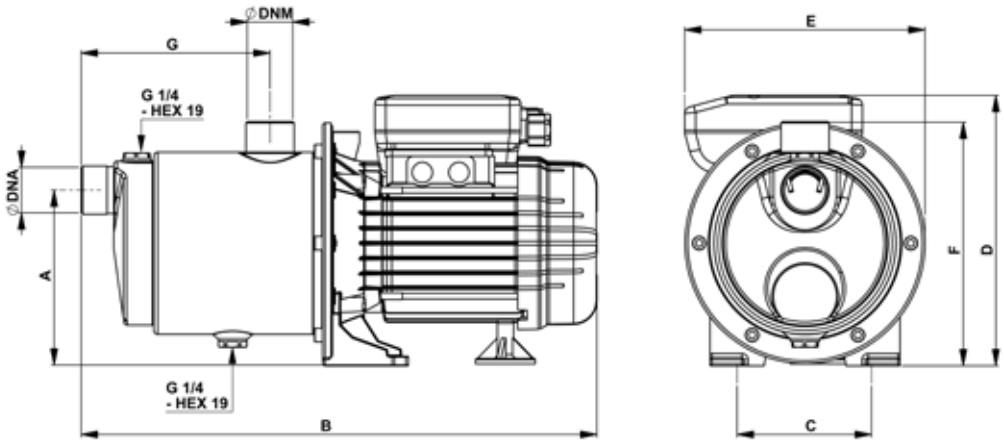

VERZE C

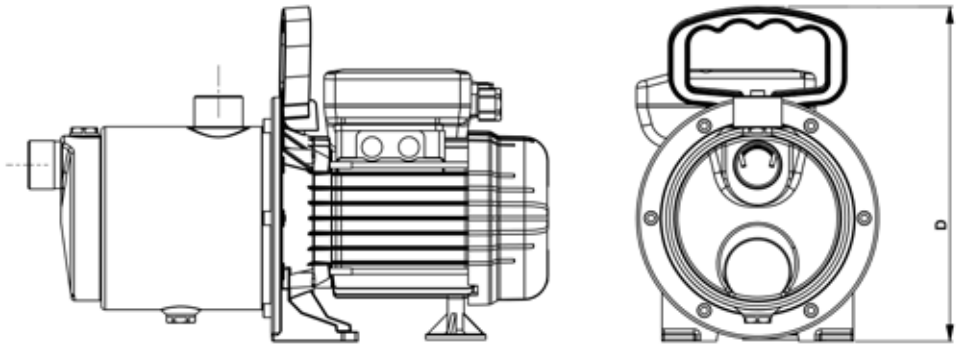

TABULKA ROZMĚRŮ A HMOTNOSTÍ

Varianta	Rozměry [mm]									Hmotnost
	A	B	C	D	E	F	G	DNA	DNM	[Kg]
MULTI EVO-A 3-40 M	129	380	100	199	177	180	139	1"	1"	7,3
MULTI EVO-A 3-40 T	129	380	100	199	177	180	139	1"	1"	7,3
MULTI EVO-A 3-40 M-C*	129	380	100	245	177	180	139	1"	1"	7,6
MULTI EVO-A 3-50 M	129	422	100	207	177	180	162	1"	1"	9,3
MULTI EVO-A 3-50 T	129	422	100	207	177	180	162	1"	1"	9,3
MULTI EVO-A 3-60 M	129	422	100	207	177	180	162	1"	1"	10,8
MULTI EVO-A 3-60 T	129	422	100	207	177	180	162	1"	1"	10,8

* Provedení - komplet s rukojetí a flexi kabelem

MULTI EVO-A 5

SAMONASÁVACÍ VÍCESTUPŇOVÁ ODSTŘEDIVÁ ČERPADLA

VÝKONNOSTNÍ KŘIVKY

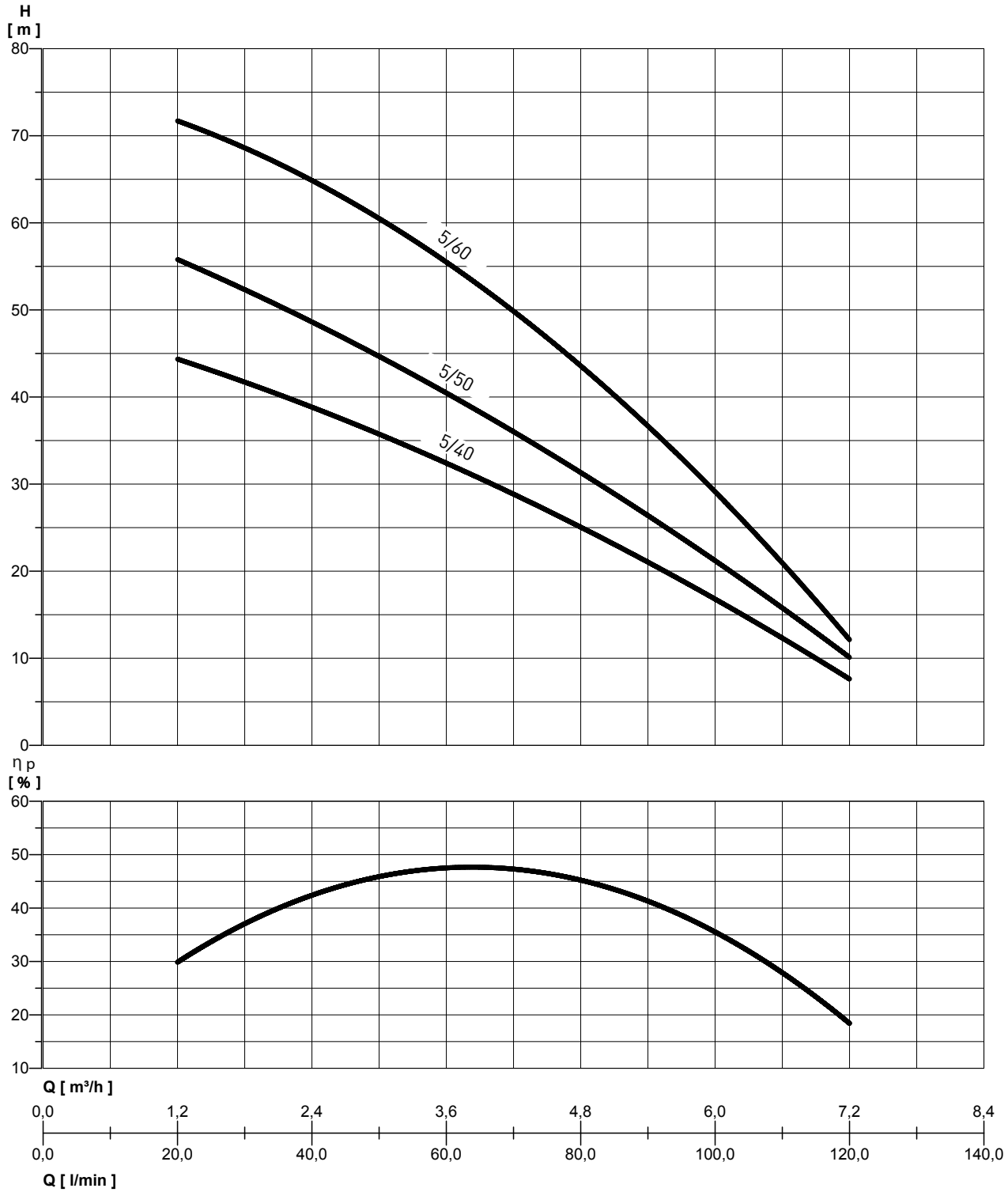

MULTI EVO-A 5

SAMONASÁVACÍ VÍCESTUPŇOVÁ ODSTŘEDIVÁ ČERPADLA

VÝKONNOSTNÍ TABULKA

Varianta	[P2]		[P1]		VOLT. [V]	In [A]	µF	Q	l/min	20	30	40	50	60	80	100	120
	HP	kW	HP	kW					m³/h	1,2	1,8	2,4	3	3,6	4,8	6	7,2
MULTI EVO-A 5-40 M	1	0,75	1,5	1,1	1 ~ 230	4,7	16	celková hodnota ve vodních sloupcích m		44,5	41,5	39	35,5	32,5	25	17	7,5
MULTI EVO-A 5-40 T	1	0,75	1,5	1,1	3 ~ 230/400	3,4 / 2	––										
MULTI EVO-A 5-50 M	1,27	0,95	1,8	1,35	1 ~ 230	6,2	20			56	52	48,5	45	40,5	31	21,5	10
MULTI EVO-A 5-50 M-C *	1,27	0,95	1,8	1,35	1 ~ 230	6,2	20										
MULTI EVO-A 5-50 T	1,2	0,9	1,68	1,25	3 ~ 230/400	3,7 / 2,1	––										
MULTI EVO-A 5-60 M	1,6	1,2	2,2	1,65	1 ~ 230	7,5	31,5			71,5	68,5	65	61	55,5	43,5	28,5	12,5
MULTI EVO-A 5-60 T	1,6	1,2	2,1	1,57	3 ~ 230/400	5,3 / 3,1	––										

* Provedení - komplet s rukojetí a flexi kabelem

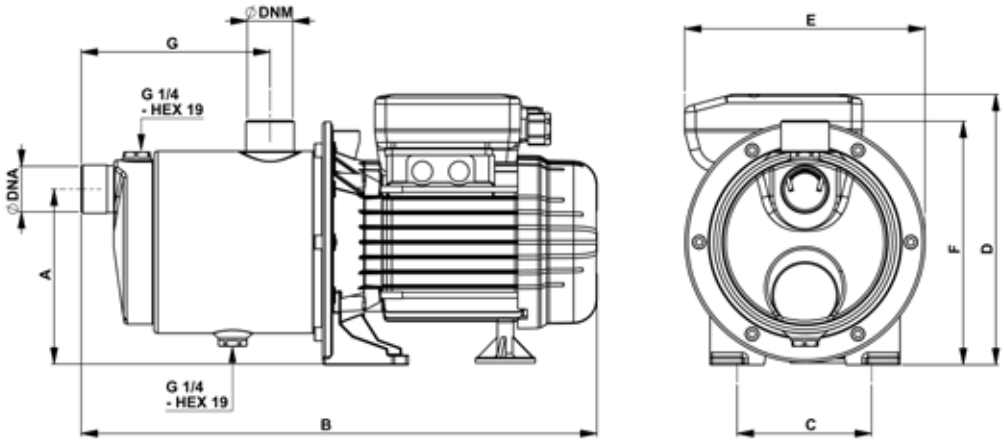

VERZE C

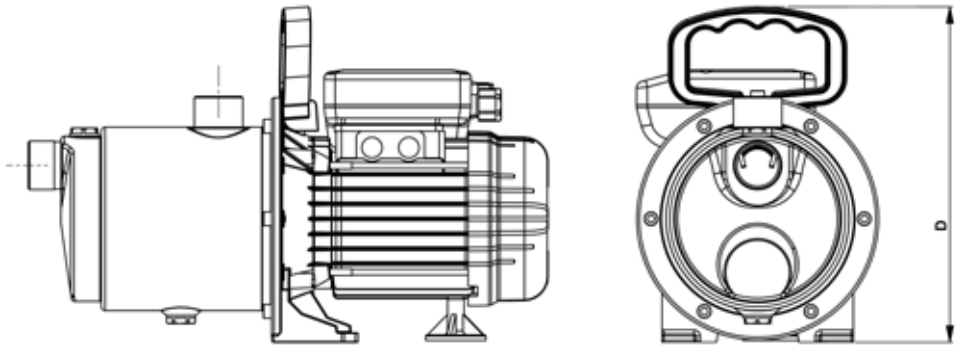

TABULKA ROZMĚRŮ A HMOTNOSTÍ

Varianta	Rozměry [mm]									Hmotnost [Kg]
	A	B	C	D	E	F	G	DNA	DNM	
MULTI EVO-A 5-40 M	129	400	100	207	177	180	139	1"	1"	9
MULTI EVO-A 5-40 T	129	400	100	207	177	180	139	1"	1"	9
MULTI EVO-A 5-50 M	129	422	100	207	177	180	162	1"	1"	10,6
MULTI EVO-A 5-50 T	129	422	100	207	177	180	162	1"	1"	10,6
MULTI EVO-A 5-50 M-C*	129	422	100	245	177	180	162	1"	1"	11
MULTI EVO-A 5-60 M	129	457	100	215	203	180	162	1"	1"	13,5
MULTI EVO-A 5-60 T	129	457	100	215	177	180	162	1"	1"	13,5

* Provedení - komplet s rukojetí a flexi kabelem

MULTI EVO-A 8

SAMONASÁVACÍ VÍCESTUPŇOVÁ ODSTŘEDIVÁ ČERPADLA

VÝKONNOSTNÍ KŘIVKY

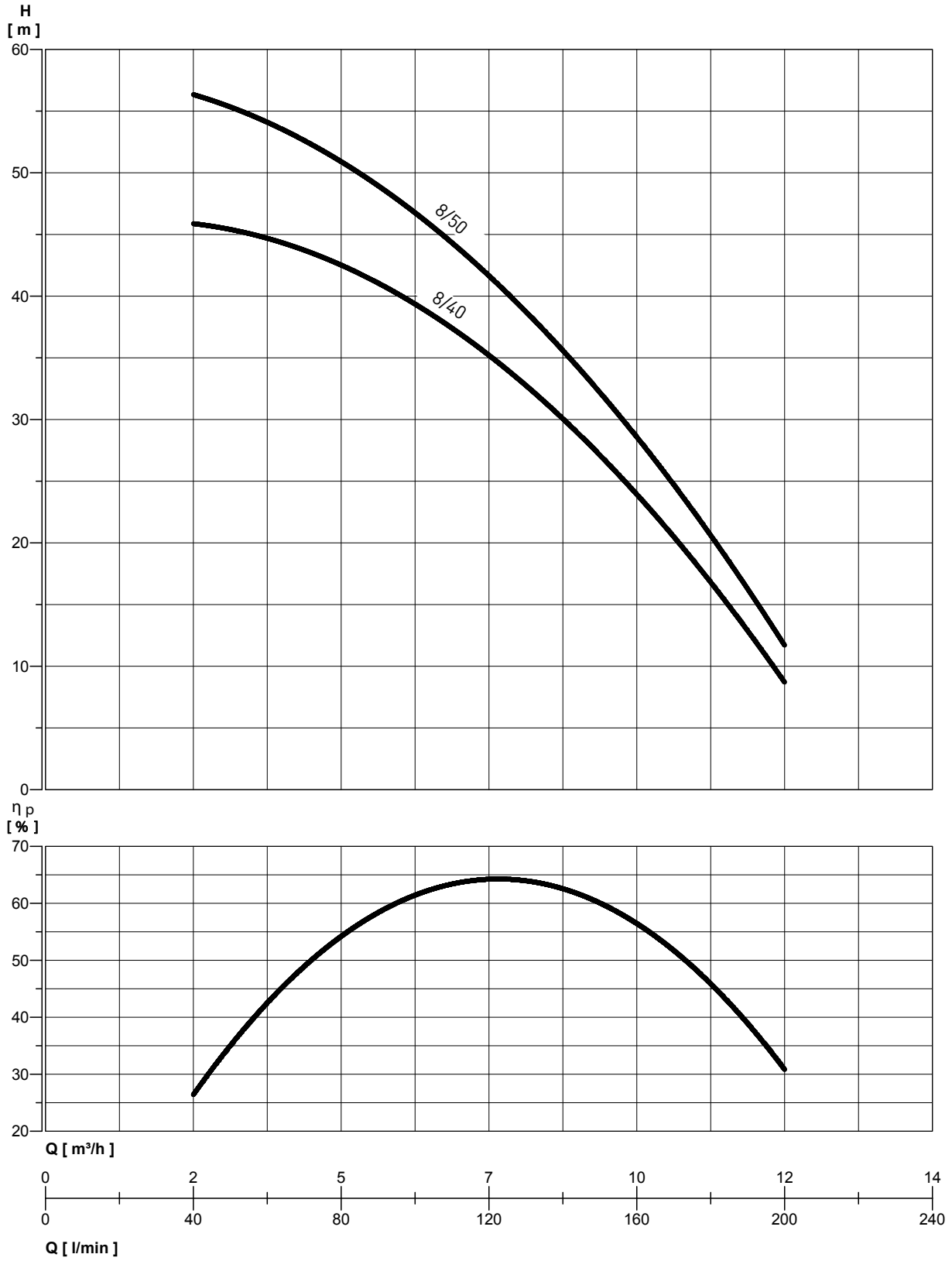

MULTI EVO-A 8

SAMONASÁVACÍ VÍCESTUPŇOVÁ ODSTŘEDIVÁ ČERPADLA

VÝKONNOSTNÍ TABULKA

Varianta	[P2]		[P1]		VOLT. [V]	In [A]	µF	Q	l/min	40	50	60	80	100	120	140	160	180	200
	HP	kW	HP	kW					m³/h	2,4	3	3,6	4,8	6	7,2	8,4	9,6	10,8	12
MULTI EVO-A 8-40 M	1,6	1,2	2,23	1,66	1 ~ 230	7,7	31,5	celková hodnota ve vodních sloupcích m		46	46	45	42	40	36	30	24	17	9
MULTI EVO-A 8-40 T	1,6	1,18	2	1,5	3 ~ 230/400	5 - 2,95	–-												
MULTI EVO-A 8-50 M	1,9	1,4	2,7	2	1 ~ 230	9	35			56,5	55	54	51	47	42	36	28	21	12
MULTI EVO-A 8-50 T	1,9	1,4	2,6	1,95	3 ~ 230/400	6,7 - 4	–-												

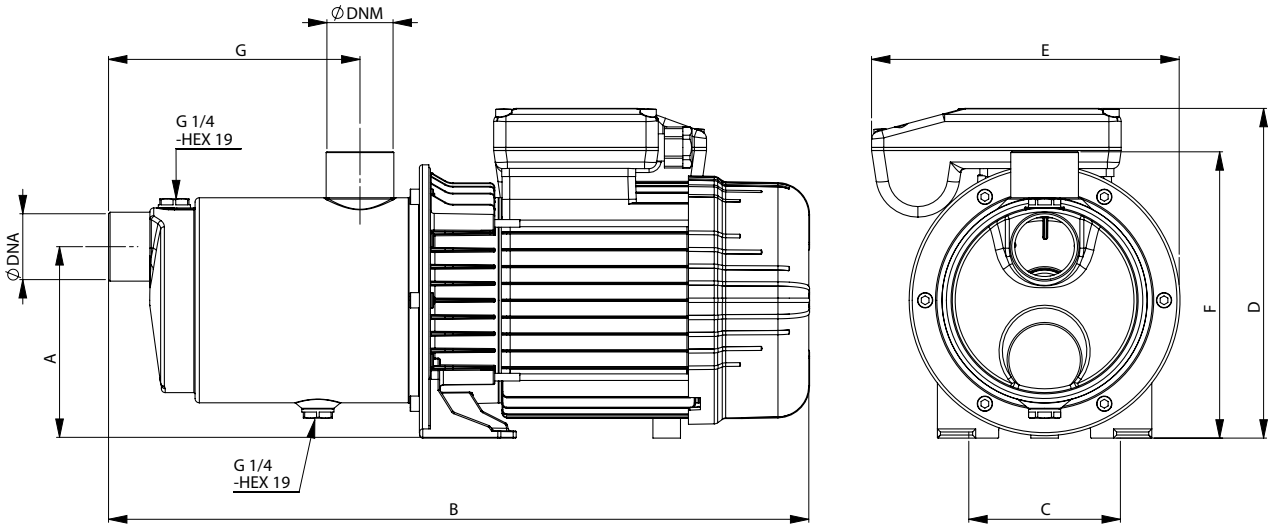

TABULKA ROZMĚRŮ A HMOTNOSTÍ

Varianta	Rozměry [mm]									Hmotnost [Kg]
	A	B	C	D	E	F	G	DNA	DNM	
MULTI EVO-A 8-40 M	125	457	100	215	203	187	164	1" 1/4	1" 1/4	13,5
MULTI EVO-A 8-40 T	125	457	100	215	177	187	164	1" 1/4	1" 1/4	13,5
MULTI EVO-A 8-50 M	125	457	100	215	203	187	164	1" 1/4	1" 1/4	14,5
MULTI EVO-A 8-50 T	125	457	100	215	177	187	164	1" 1/4	1" 1/4	14,5

PENTAIR STA-RITE

AQUA TRADING
VÝHRADNÍ DISTRIBUTOR PRO ČR A SR

MULTI EVO
VÍCESTUPŇOVÁ ODSTŘEDIVÁ ČERPADLA

Multi EVO je vícestupňové odstředivé horizontální čerpadlo se vstupem s axiálním vstupem a radiálním výstupem. Inovativní, vysoce účinný hydraulický systém je napojen na motor poslední generace s mechanickou ucpávkou.

Všechny variantay jsou certifikovány pro použití s pitnou vodou (ACS a DM174)

VÝHODY

Čerpadla Multi EVO mají následující výhody:

- Vysoká spolehlivost - díky odolnému a inovativnímu designu
- Nízká hlučnost - větší komfort pro uživatele díky tichému provozu
- Kompaktní tvar
- Mnoho možností využití
- Vynikající účinnost a efektivita

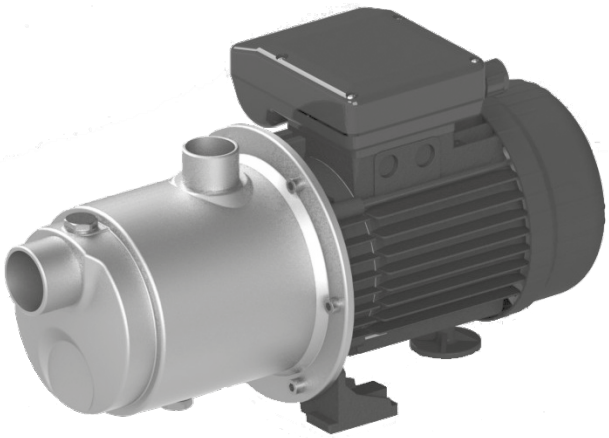

SPECIFIKACE:

ČERPADLO

- Výkon dle normy ISO 9906:2012 - Stupeň 3B
- Typ kapaliny: čistá voda bez pevných příměsí a abrazivního materiálu
- Maximální teplota čerpané kapaliny 50°C
- Maximální pracovní tlak 8 bar
- Maximální doporučená výška nasávání 6 m

MOTOR

- Uzavřený, ochlazovaný (TEFC)
- 2-pólový, 50 Hz (n=2850ot./min.)
- IE3 tří-fázový AC (P2 ≥ 0.75 kW)
- Stupeň ochrany: IP55
- Třída izolace: F
- Maximální pracovní teplota 40°C
- Jednofázový napájecí zdroj s permanentně zapnutým kondenzátorem a tepelnou ochranou zabudovanou v tělese motoru.

POUŽITÍ

- Tlakové systémy
- Zavlažování
- Systémy s dešťovou vodou
- Myčky

MULTI EVO
VÍCESTUPŇOVÁ ODSTŘEDIVÁ ČERPADLA

KONSTRUKČNÍ CHARAKTERISTIKA

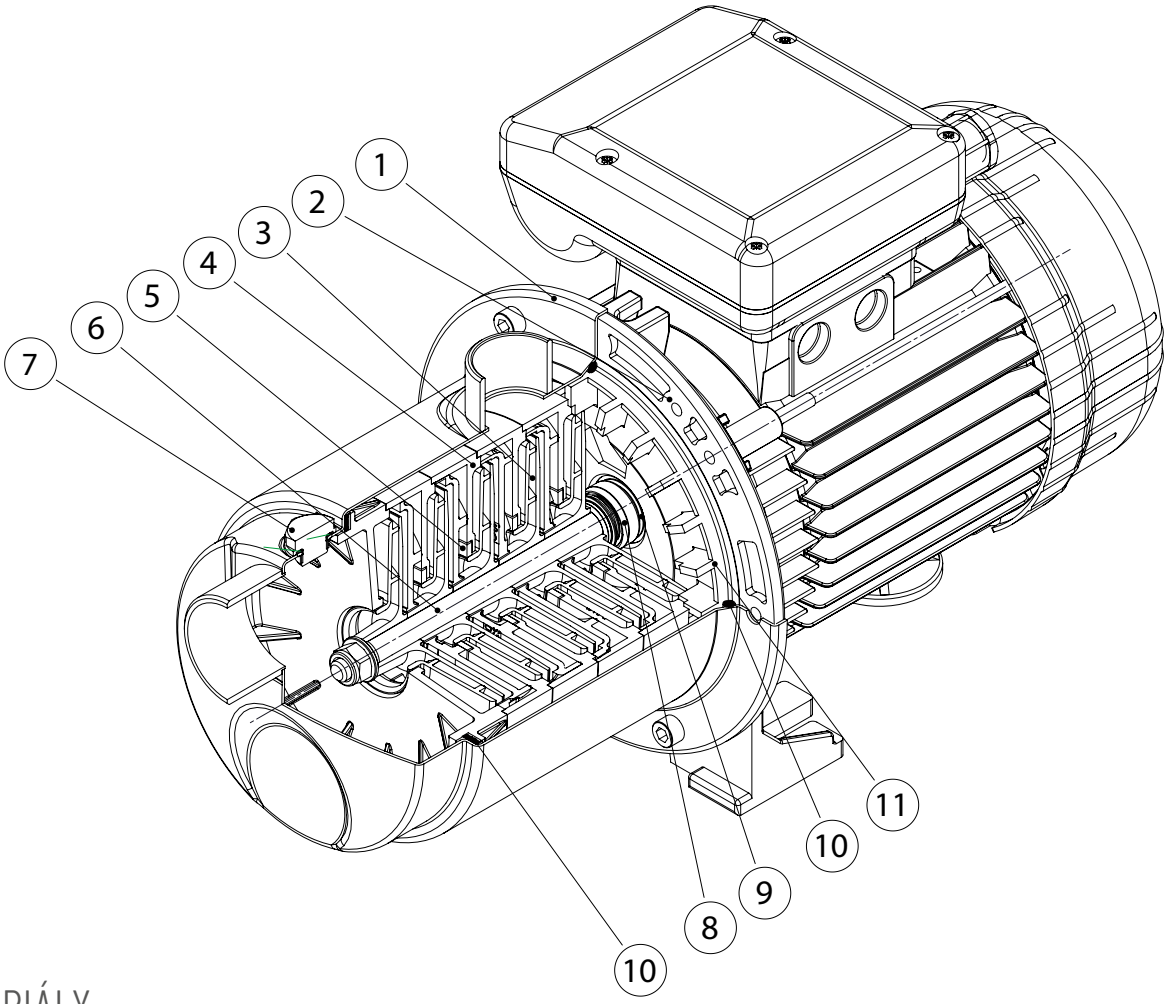

MATERIÁLY

Poz.	Popis	Materiál
1	Tělo čerpadla	Nerezová ocel AISI 304
2	Tělo motoru	Slitina hliníku
3	Oběžné kolo	PPO vyztužená skelným vláknem
4	Difusor	PPO vyztužená skelným vláknem
5	Ložisko	PTFE
6	Hřídel	Nerezová ocel AISI 304
7	Vstupní / výstupní uzávěry	Nerezová ocel AISI 303
8	Mechanická ucpávka	Karbon grafit / NBR / Nerezová ocel AISI 304
9	Protilehlá příruba	Keramika/NBR
10	Těsnění	NBR 70 Shore
11	Držák těsnění	PPO vyztužená skelným vláknem

MULTI EVO 3

VÍCESTUPŇOVÁ ODSTŘEDIVÁ ČERPADLA

VÝKONNOSTNÍ KŘIVKY

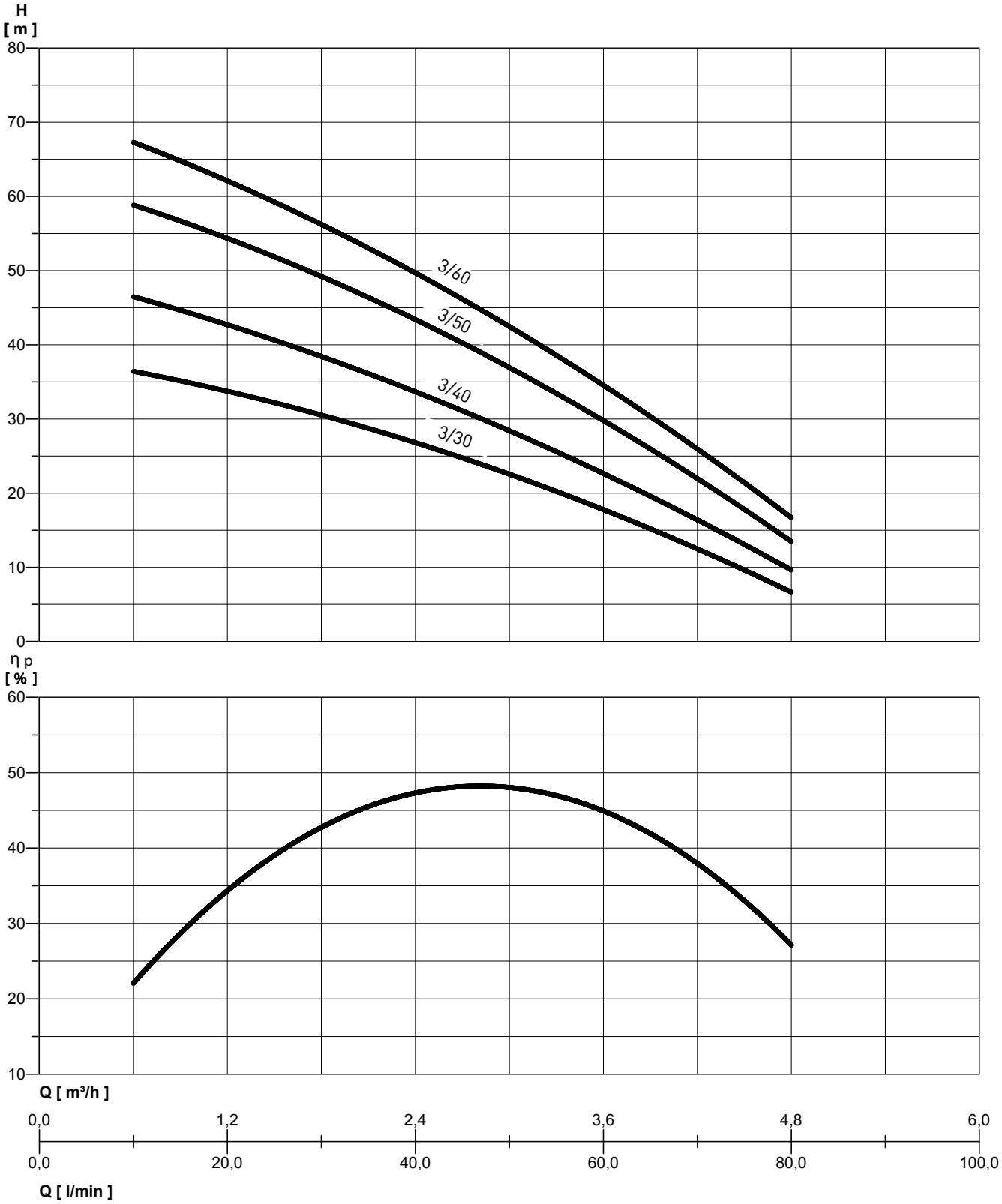

MULTI EVO 3

VÍCESTUPŇOVÁ ODSTŘEDIVÁ ČERPADLA

VÝKONNOSTNÍ TABULKA

Varianta	(P2)		[P1]		VOLT. [V]	In [A]	µF	Q	l/min	10	20	30	40	50	60	80
	HP	kW	HP	kW					m³/h	0,6	1,2	1,8	2,4	3	3,6	4,8
MULTI EVO 3-30 M	0,54	0,4	0,87	0,65	1 ~ 230	2,95	12,5	celková hodnota ve vodních sloupcích m		36	34	31	27	22,5	17	7
MULTI EVO 3-30 T	0,54	0,4	0,87	0,65	3 ~ 230/400	2,3 / 1,3	---									
MULTI EVO 3-40 M	0,74	0,55	1,1	0,8	1 ~ 230	3,7	12,5			46	43	39	34	28	22	10
MULTI EVO 3-40 T	0,71	0,53	1,05	0,78	3 ~ 230/400	2,7 / 1,55	---									
MULTI EVO 3-50 M	0,94	0,7	1,34	1	1 ~ 230	4,4	16			58	55	50	44	36	29	14
MULTI EVO 3-50 T	0,94	0,7	1,34	1	3 ~ 230/400	3,3 / 1,9	---									
MULTI EVO 3-60 M	1,2	0,9	1,68	1,25	1 ~ 230	5,8	20			67	62	57	50	42	34	17
MULTI EVO 3-60 T	1,1	0,82	1,57	1,17	3 ~ 230/400	3,5 / 2	---									

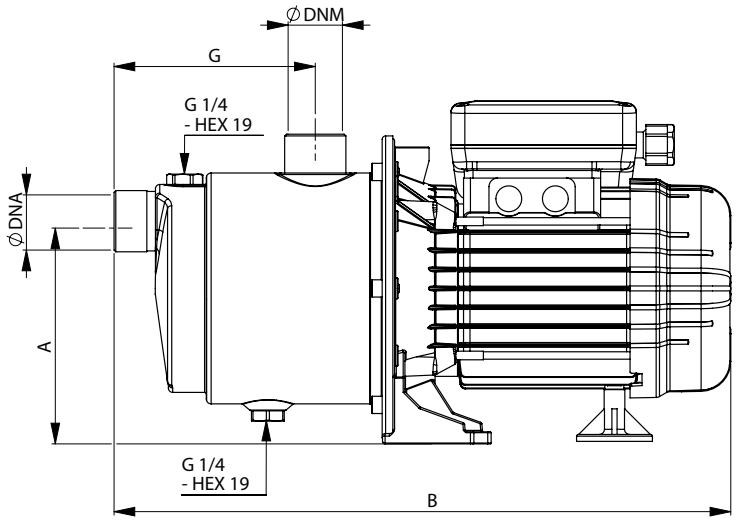

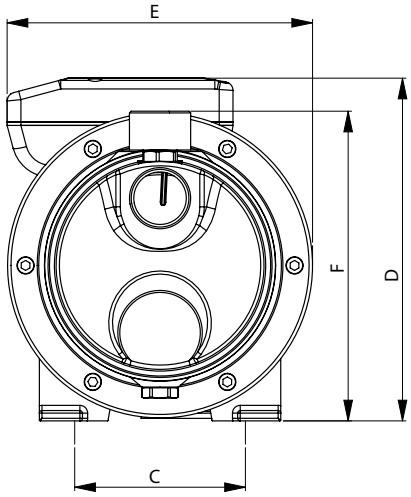

TABULKA ROZMĚRŮ A HMOTNOSTÍ

Varianta	Rozměry [mm]									Hmotnost [Kg]
	A	B	C	D	E	F	G	DNA	DNM	
MULTI EVO 3-30 M	129	356	100	199	177	180	116	1"	1"	6,7
MULTI EVO 3-30 T	129	356	100	199	177	180	116	1"	1"	6,7
MULTI EVO 3-40 M	129	356	100	199	177	180	116	1"	1"	7,1
MULTI EVO 3-40 T	129	356	100	199	177	180	116	1"	1"	7,1
MULTI EVO 3-50 M	129	400	100	207	177	180	139	1"	1"	9,1
MULTI EVO 3-50 T	129	400	100	207	177	180	139	1"	1"	9,1
MULTI EVO 3-60 M	129	422	100	207	177	180	161	1"	1"	10,8
MULTI EVO 3-60 T	129	422	100	207	177	180	161	1"	1"	10,8

MULTI EVO 5

VÍCESTUPŇOVÁ ODSTŘEDIVÁ ČERPADLA

VÝKONNOSTNÍ KŘIVKY

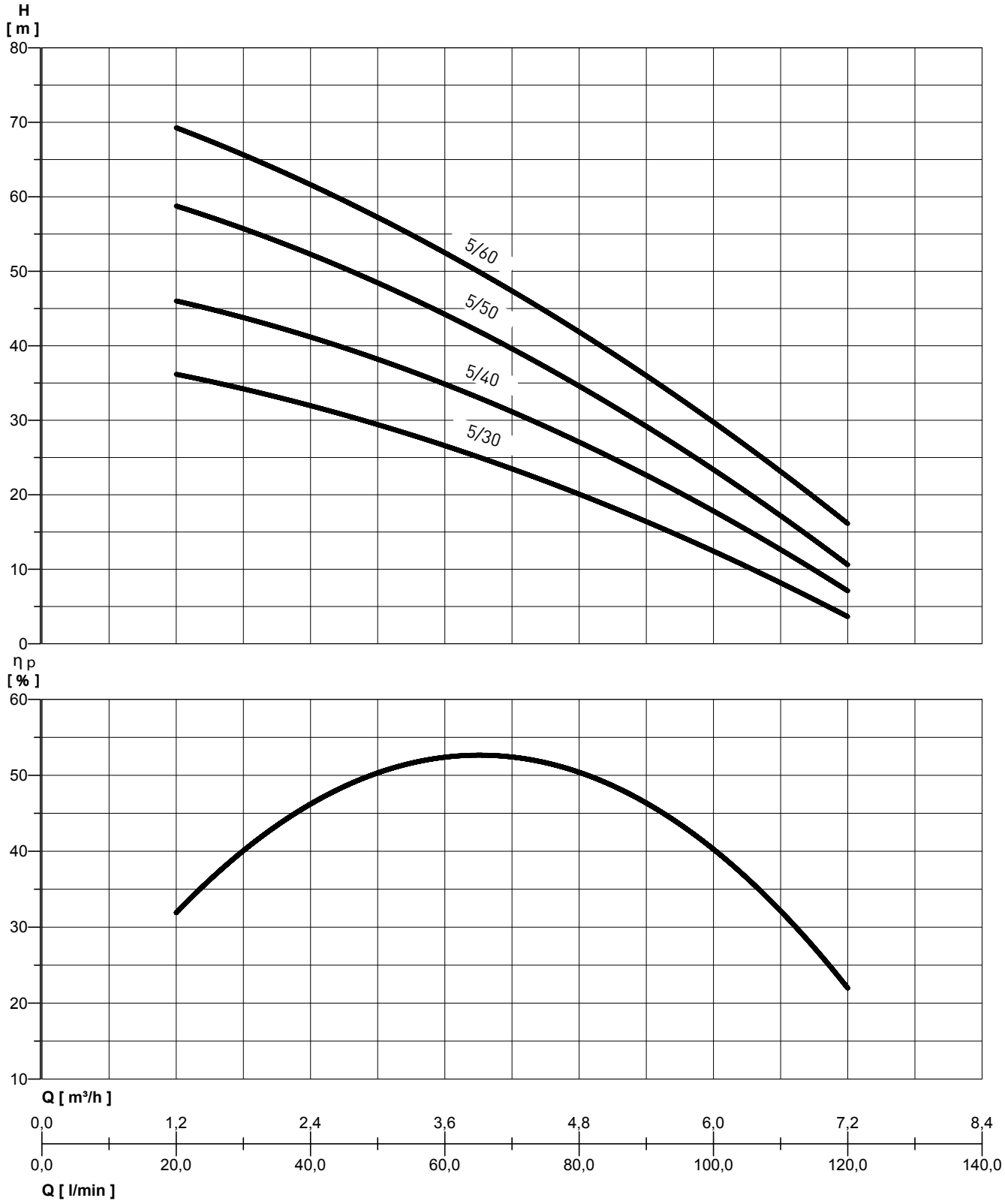

MULTI EVO 5

VÍCESTUPŇOVÁ ODSTŘEDIVÁ ČERPADLA

VÝKONNOSTNÍ TABULKA

Varianta	[P2]		(P1)		VOLT. [V]	In [A]	µF	Q	l/min	20	30	40	50	60	80	100	120
	HP	kW	HP	kW					m³/h	1,2	1,8	2,4	3	3,6	4,8	6	7,2
MULTI EVO 5-30 M	0,75	0,55	1,1	0,8	1 ~ 230	3,7	12,5	celková hodnota ve vodních sloupcích m		36	34	32	30	27	19,5	12	4
MULTI EVO 5-30 T	0,71	0,53	1,05	0,78	3 ~ 230/400	2,7 / 1,55	---										
MULTI EVO 5-40 M	1	0,75	1,5	1,1	1 ~ 230	4,7	16			46	44	41	38	35	27	18	7
MULTI EVO 5-40 T	1	0,75	1,5	1,1	3 ~ 230/400	3,5 / 2	---										
MULTI EVO 5-50 M	1,27	0,95	1,8	1,35	1 ~ 230	6,2	20			58	56	53	49	44	34	23	11
MULTI EVO 5-50 T	1,2	0,9	1,68	1,25	3 ~ 230/400	3,7 / 2,1	---										
MULTI EVO 5-60 M	1,6	1,2	2,2	1,65	1 ~ 230	7,5	31.5			69	66	62	57	52	42	30	16
MULTI EVO 5-60 T	1,6	1,2	2,1	1,57	3 ~ 230/400	5,3 / 3,1	---										

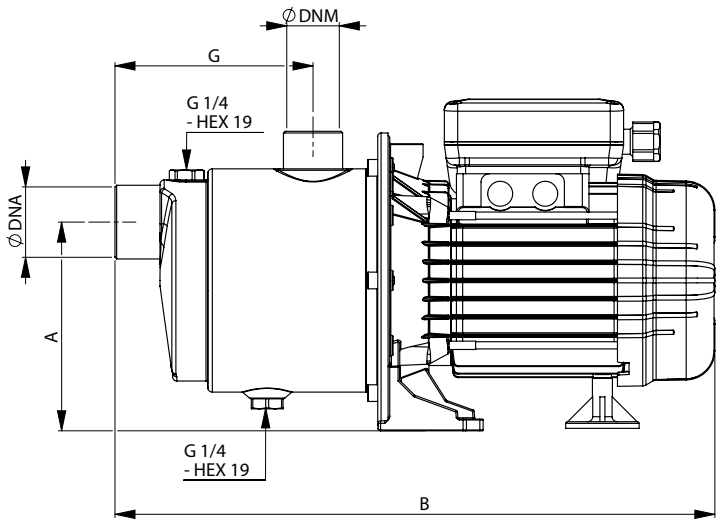

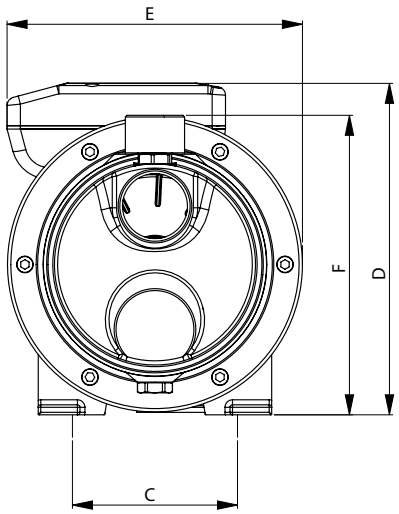

TABULKA ROZMĚRŮ A HMOTNOSTÍ

Varianta	Rozměry [mm]									Hmotnost [Kg]
	A	B	C	D	E	F	G	DNA	DNM	
MULTI EVO 5-30 M	125	360	100	199	177	180	119	1" 1/4	1"	7,1
MULTI EVO 5-30 T	125	360	100	199	177	180	119	1" 1/4	1"	7,1
MULTI EVO 5-40 M	125	380	100	207	177	180	119	1" 1/4	1"	8,8
MULTI EVO 5-40 T	125	380	100	207	177	180	119	1" 1/4	1"	8,8
MULTI EVO 5-50 M	125	402	100	207	177	180	142	1" 1/4	1"	10,4
MULTI EVO 5-50 T	125	402	100	207	177	180	142	1" 1/4	1"	10,4
MULTI EVO 5-60 M	125	457	100	215	203	180	164	1" 1/4	1"	13,5
MULTI EVO 5-60 T	125	457	100	215	177	180	164	1" 1/4	1"	13,5

MULTI EVO 8

VÍCESTUPŇOVÁ ODSTŘEDIVÁ ČERPADLA

VÝKONNOSTNÍ KŘIVKY

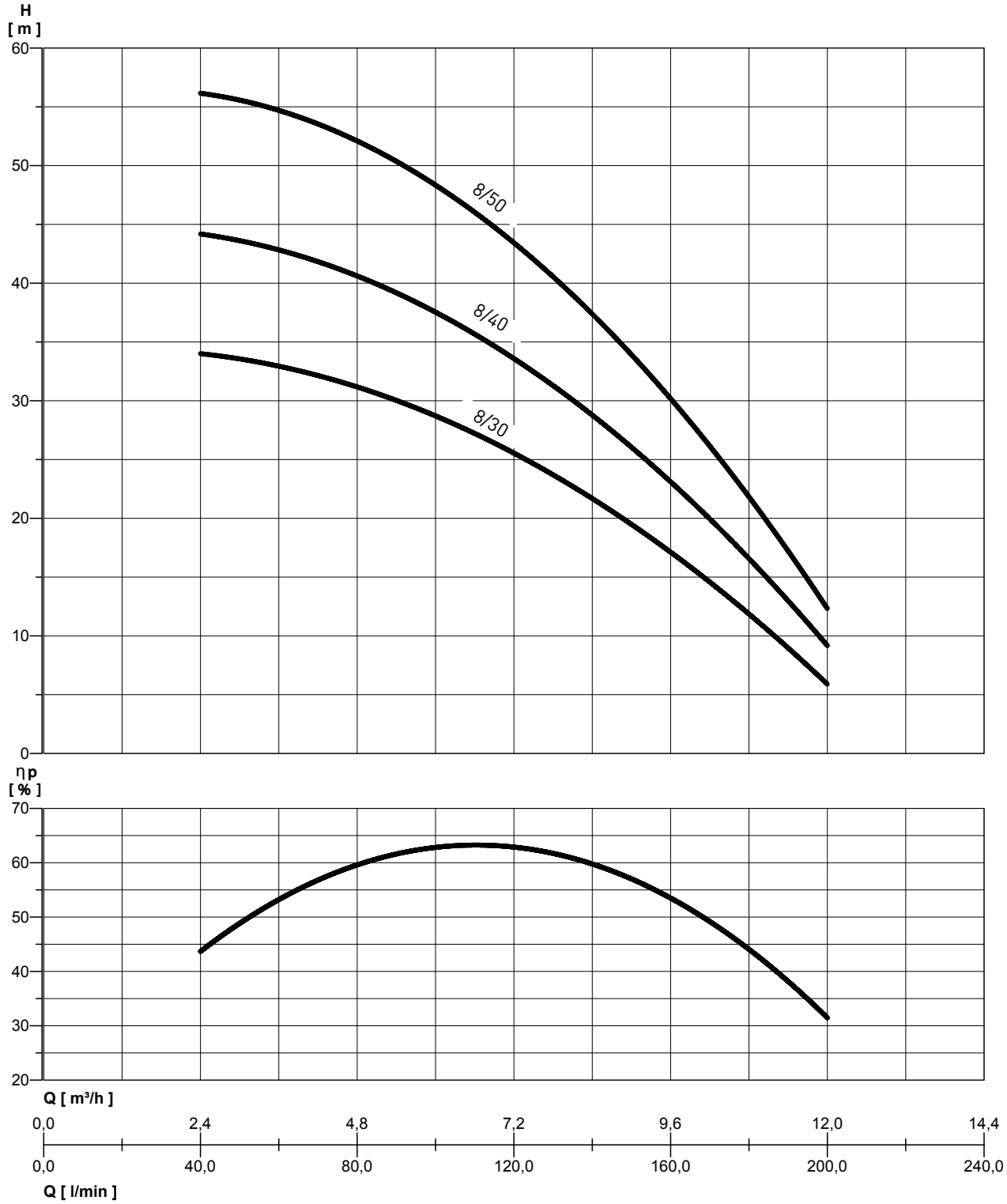

MULTI EVO 8

VÍCESTUPŇOVÁ ODSTŘEDIVÁ ČERPADLA

VÝKONNOSTNÍ TABULKA

Varianta	[P2]		[P1]		VOLT. [V]	In [A]	µF	Q	l/min	40	60	80	100	120	140	160	180	200
	HP	kW	HP	kW					m³/h	2,4	3,6	4,8	6	7,2	8,4	9,6	10,8	12
MULTI EVO 8-30 M	1,2	0,9	1,7	1,28	1 ~ 230	5,9	20	celková hodnota ve vodních sloupcích m										
MULTI EVO 8-30 T	1,2	0,9	1,6	1,2	3 ~ 230/400	3,7 / 2,1	–-			34	33,5	31	29	25,5	22	16,5	12	6
MULTI EVO 8-40 M	1,6	1,2	2,23	1,66	1 ~ 230	7,7	31.5											
MULTI EVO 8-40 T	1,6	1,18	2	1,5	3 ~ 230/400	5 / 2,95	–-			44,5	42,5	40,5	37,5	34	29	23	16	9,5
MULTI EVO 8-50 M	1,9	1,4	2,7	2	1 ~ 230	9	35											
MULTI EVO 8-50 T	1,9	1,4	2,6	1,95	3 ~ 230/400	6,7 / 4	–-			56,5	54,5	51,5	48,5	44	37,5	30	21,5	12,5

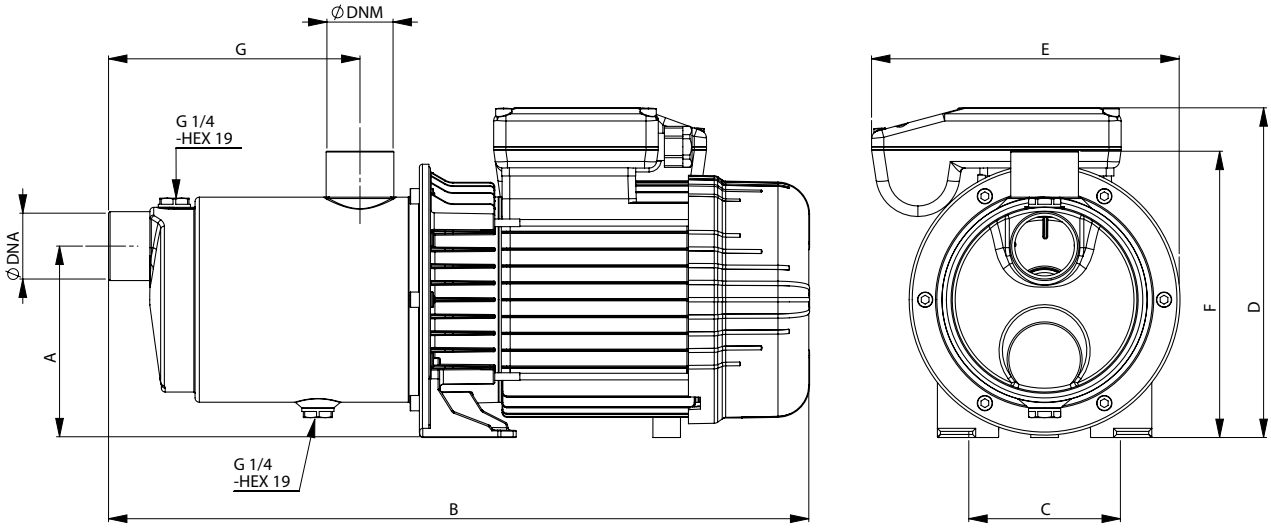

TABULKA ROZMĚRŮ A HMOTNOSTÍ

Varianta	Rozměry [mm]									Hmotnost [Kg]
	A	B	C	D	E	F	G	DNA	DNM	
MULTI EVO 8-30 M	125	398	100	207	177	187	137	1"1/4	1"1/4	10,5
MULTI EVO 8-30 T	125	398	100	207	177	187	137	1"1/4	1"1/4	10,5
MULTI EVO 8-40 M	125	430	100	215	203	187	137	1"1/4	1"1/4	13,4
MULTI EVO 8-40 T	125	430	100	215	177	187	137	1"1/4	1"1/4	13,4
MULTI EVO 8-50 M	125	457	100	215	203	187	164	1"1/4	1"1/4	14,5
MULTI EVO 8-50 T	125	457	100	215	177	187	164	1"1/4	1"1/4	14,5

PENTAIR STA-RITE

AQUA TRADING
VÝHRADNÍ DISTRIBUTOR PRO ČR A SR

DHR
VÍCESTUPŇOVÁ ODSTŘEDIVÁ ČERPADLA

Nízká spotřeba energie, extrémně tichý, oběžná kola a difuzory z nerezové oceli AISI 304, sada přírub pro ovální připojení (typ DHR 9)

Čerpadla řady DHR jsou horizontální odstředivá čerpadla, která nejsou samonasávací.
Všechny rotující části, které přicházejí do styku s čerpanou kapalinou, jsou vyrobena z nerezové oceli AISI 304.

SPECIFIKACE

- Typ kapaliny: čistá voda bez pevných příměsí a abrazivního materiálu
- Maximální teplota čerpané kapaliny 90°C.
- Maximální pracovní teplota 50° C
- Maximální doporučená výška sání: 6 m (při teplotě kapaliny 50 ° C)
- Maximální pracovní tlak:
  10 bar (při teplotě kapaliny 50°C)
  6 bar (při teplotě kapaliny 90°C)

POUŽITÍ

- Čerpání a rozvod vody v domácích systémech v nepřetržitém nebo přerušovaném provozu.
- Tlakové systémy.
- Mycí systémy, zavlažování.
- Čerpání kapaliny ze studní nebo nádrží.

MOTOR

- Uzavřený, chlazený vzduchem
- Stupěň krytí: IP54
- Třída izolace: F
- Jednofázový napájecí zdroj s permanentně zapnutým kondenzátorem a tepelnou ochranou zabudovanou v tělese motoru.Třífázový zdroj s externí ochranou
- Rychlost otáček 2850 ot./min.
- Určeno pro nepřetržitý provoz
- Maximální pracovní teplota 50°C

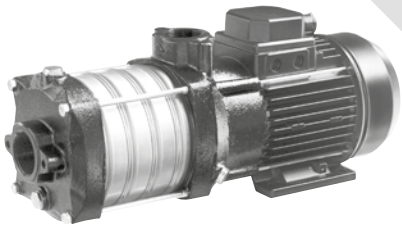

MATERIÁLY

	Popis	Materiál
1	Vstupní a výstupní příruba	Litina
2	Tělo motoru	Slitina hliníku
3	Oběžné kolo	Nerezová ocel (AISI 304)
4	Difusory	Nerezová ocel (AISI 304)
5	Objímka	Nerezová ocel (AISI 304)
6	Hřídel (část ve styku s vodou)	Nerezová ocel (AISI 304)
7	Těsnění	NBR
8	Mechanická ucpávka	Keramika / Grafit / NBR

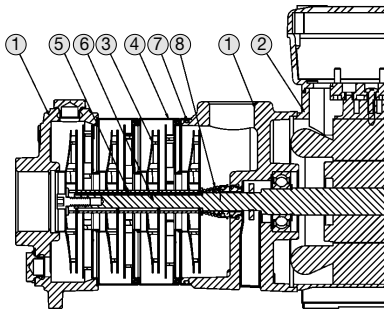

DHR 2 – DHR 4

VÍCESTUPŇOVÁ ODSTŘEDIVÁ ČERPADLA

VÝKONNOSTNÍ KŘIVKY

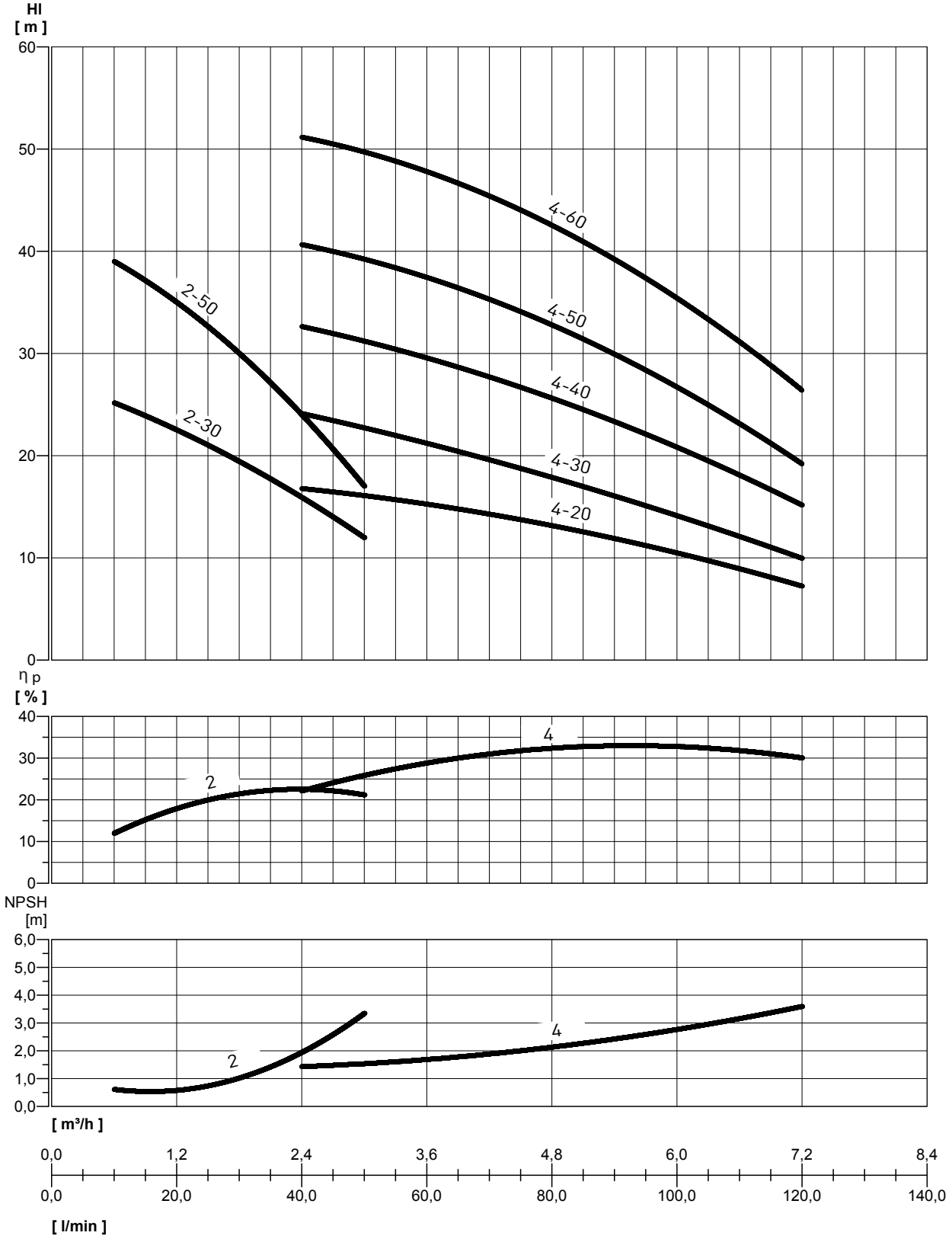

DHR 2 - DHR 4

VÍCESTUPŇOVÁ ODSTŘEDIVÁ ČERPADLA

VÝKONNOSTNÍ TABULKA

Varianta	[P2]		[P1]		[V]	In [A]	µF.	Q	l/min	10	20	30	40	50
	HP	kW	HP	kW					m³/h	0,6	1,2	1,8	2,4	3
DHR 2-30 M	0,40	0,30	0,7	0,52	1 ~ 230	2,6	12,5	Výška vodního sloupce [m]		25	23	19	16	12
DHR 2-30 T	0,40	0,30	0,67	0,50	3 ~ 230/400	1,9-1,1	-			25	23	19	16	12
DHR 2-50 M	0,67	0,50	1	0,75	1 ~ 230	3,5	12,5			39	35	30	24	17
DHR 2-50 T	0,67	0,50	1	0,75	3 ~ 230/400	2,5-1,8	-			39	35	30	24	17

Varianta	[P2]		[P1]		[V]	In [A]	µF.	Q	L/min	40	50	60	80	100	120
	HP	kW	HP	kW					m³/h	2,4	3	3,6	4,8	6	7,2
DHR 4-20 M	0,50	0,37	0,75	0,55	1 ~ 230	2,7	12,5	Výška vodního sloupce [m]		17	16	15	13	11	7
DHR 4-20 T	0,50	0,37	0,78	0,58	3 ~ 230/400	2,1-1,2	-			17	16	15	13	11	7
DHR 4-30 M	0,67	0,50	1,10	0,80	1 ~ 230	3,7	12,5			24	23	21	18	14	10
DHR 4-30 T	0,67	0,50	1	0,75	3 ~ 230/400	2,5-1,4	-			24	23	21	18	14	10
DHR 4-40 M	0,94	0,70	1,34	1	1 ~ 230	4,5	16			33	31	29	26	21	15
DHR 4-40 T	0,94	0,70	1,34	1	3 ~ 230/400	3,2-1,9	-			33	31	29	26	21	15
DHR 4-50 M	1,20	0,90	1,68	1,25	1 ~ 230	5,8	20			41	39	37	33	27	19
DHR 4-50 T	1,20	0,90	1,55	1,15	3 ~ 230/400	3,4-2	-			41	39	37	33	27	19
DHR 4-60 M	1,6	1,2	2	1,5	1 ~ 230	7	31,5			52	49	47	43	36	26
DHR 4-60 T	1,6	1,2	2	1,5	3 ~ 230/400	5,4-3,1	-			52	49	47	43	36	26

DHR 2 - DHR 4

VÍCESTUPŇOVÁ ODSTŘEDIVÁ ČERPADLA

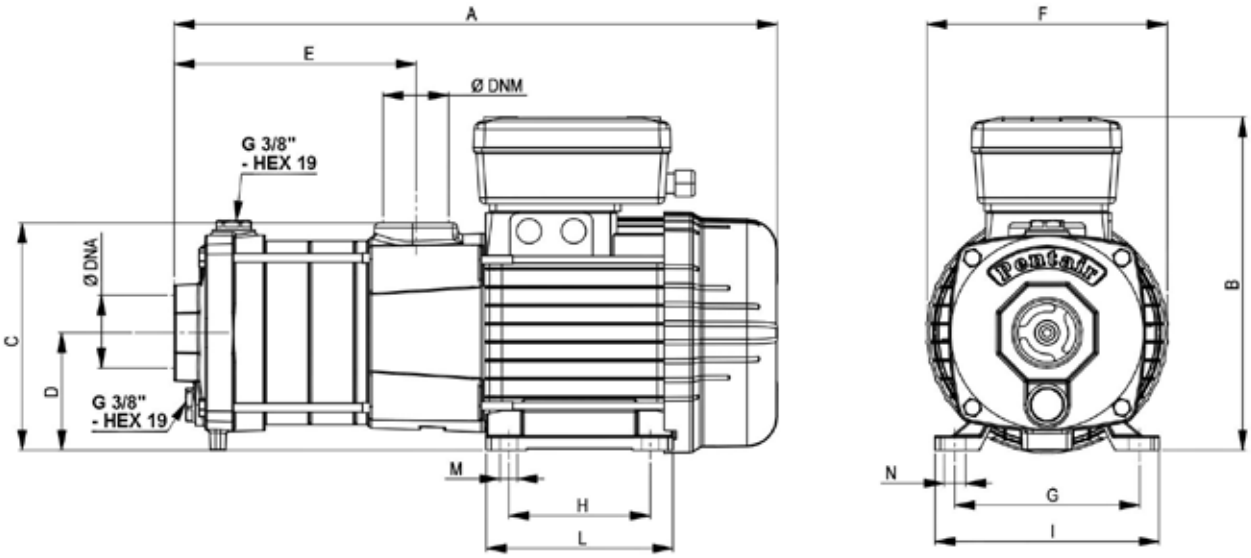

TABULKA ROZMĚRŮ A HMOTNOSTÍ

Varianta	Rozměry [mm]														Hmotnost [Kg]
	A	B	C	D	E	F	G	H	I	L	M	N	DNA	DNM	
DHR 2-30 M	326	205	137,5	71	105	142	112	90	135	112	7,5	12	1"	1"	10,2
DHR 2-30 T	326	190	137,5	71	105	142	112	90	135	112	7,5	12	1"	1"	
DHR 2-50 M	362	205	137,5	71	141	142	112	90	135	112	7,5	12	1"	1"	11,5
DHR 2-50 T	362	190	137,5	71	141	142	112	90	135	112	7,5	12	1"	1"	
DHR 4-20 M	339	205	137,5	71	119	142	112	90	135	112	7,5	12	1" 1/4	1"	10,5
DHR 4-20 T	339	190	137,5	71	119	142	112	90	135	112	7,5	12	1" 1/4	1"	
DHR 4-30 M	339	205	137,5	71	119	142	112	90	135	112	7,5	12	1" 1/4	1"	10,7
DHR 4-30 T	339	190	137,5	71	119	142	112	90	135	112	7,5	12	1" 1/4	1"	
DHR 4-40 M	366	205	137,5	71	146	142	112	90	135	112	7,5	12	1" 1/4	1"	12
DHR 4-40 T	366	190	137,5	71	146	142	112	90	135	112	7,5	12	1" 1/4	1"	
DHR 4-50 M	394	205	137,5	71	173	142	112	90	135	112	7,5	12	1" 1/4	1"	13,9
DHR 4-50 T	394	190	137,5	71	173	142	112	90	135	112	7,5	12	1" 1/4	1"	
DHR 4-60 M	445	230	149	80	200	160	125	100	153	125	9	13	1" 1/4	1"	17
DHR 4-60 T	445	209	149	80	200	160	125	100	153	125	9	13	1" 1/4	1"	

DHR 9

VÍCESTUPŇOVÁ ODSTŘEDIVÁ ČERPADLA

VÝKONNOSTNÍ KŘIVKY

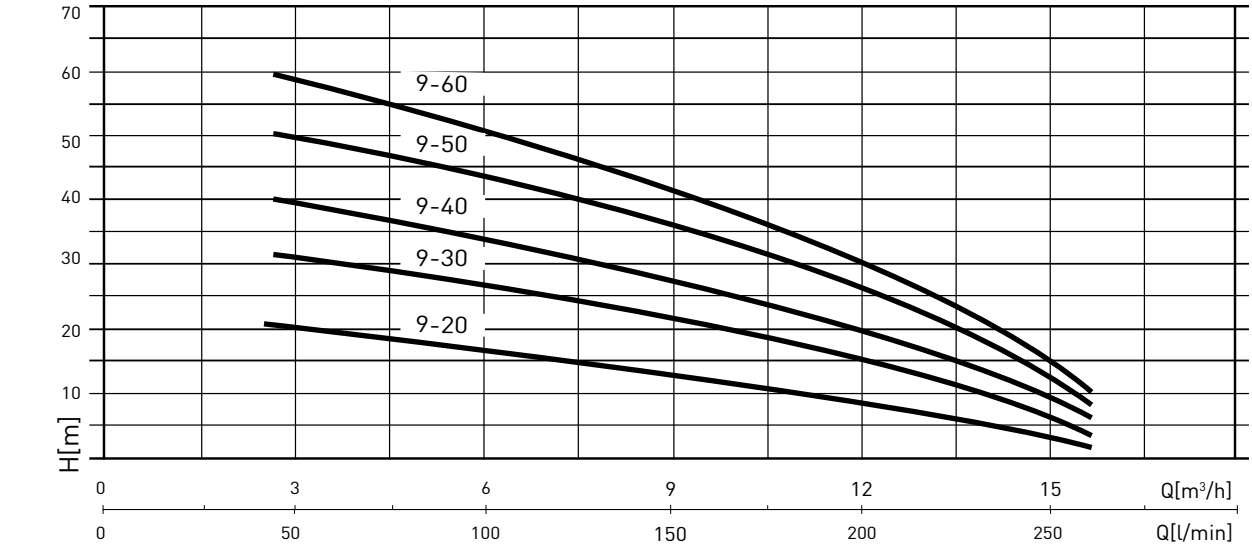

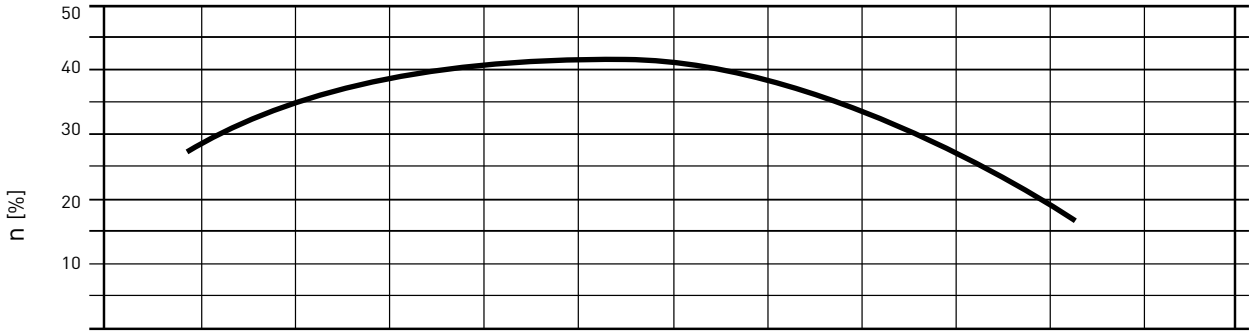

VÝKONNOSTNÍ TABULKA

Varianta	[P2]		[P1]		[V]	In [A]	µF.	Q	l/min	40	80	120	160	200	240	260
	HP	kW	HP	kW					m³/h	2,4	4,8	7,2	9,6	12	14,4	15,6
DHR 9-20 M	0,87	0,65	1,34	1	1 ~ 230	4,5	20	Výška vodního sloupce [m]		20	19	16	13	9	5	3
DHR 9-20 T	0,87	0,65	1,21	0,9	3 ~ 230/400	3 - 1,7				20	19	16	13	9	5	3
DHR 9-30 M	1,27	0,95	1,88	1,4	1 ~ 230	6	25			31	29	26	21	16	9	5
DHR 9-30 T	1,27	0,95	1,81	1,35	3 ~ 230/400	4,4 - 2,5				31	29	26	21	16	9	5
DHR 9-40 M	1,74	1,3	2,41	1,8	1 ~ 230	8	31,5			40	38	33	27	19	10	5
DHR 9-40 T	1,74	1,3	2,15	1,6	3 ~ 230/400	5,3 - 3				40	38	33	27	19	10	5
DHR 9-50 M	2,15	1,6	2,95	2,2	1 ~ 230	10	35			51	49	43	36	26	14	6
DHR 9-50 T	2,15	1,6	2,68	2	3 ~ 230/400	6,1 - 3,5				51	49	43	36	26	14	6
DHR 9-60 T	2,55	1,9	3,35	2,5	3 ~ 230/400	7,9 - 4,5				60	56	49	40	29	14	6

DHR 9
VÍCESTUPŇOVÁ ODSTŘEDIVÁ ČERPADLA

TABULKA ROZMĚRŮ A HMOTNOSTÍ

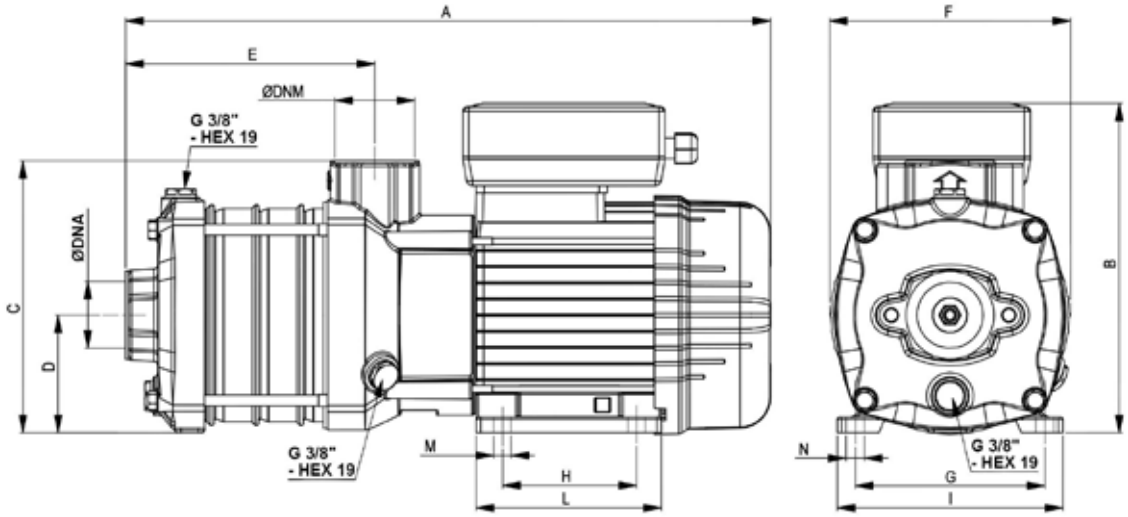

TABULKA ROZMĚRŮ A HMOTNOSTÍ

Varianta	Rozměry [mm]														Hmotnost [Kg]
	A	B	C	D	E	F	G	H	I	L	M	N	DNA	DNM	
DHR 9-20 M	378	227	185	80	107	160	125	100	153	125	9	13	1" ½	1" ¼	19,2
DHR 9-20 T	378	196	185	80	107	160	125	100	153	125	9	13	1" ½	1" ¼	17,5
DHR 9-30 M	378	227	185	80	107	160	125	100	153	125	9	13	1" ½	1" ¼	20,0
DHR 9-30 T	378	196	185	80	107	160	125	100	153	125	9	13	1" ½	1" ¼	19,1
DHR 9-40 M	408	227	185	80	137	160	125	100	153	125	9	13	1" ½	1" ¼	21,5
DHR 9-40 T	408	196	185	80	137	160	125	100	153	125	9	13	1" ½	1" ¼	20,1
DHR 9-50 M	438	227	185	80	168	160	125	100	153	125	9	13	1" ½	1" ¼	23,7
DHR 9-50 T	438	196	185	80	168	160	125	100	153	125	9	13	1" ½	1" ¼	22,0
DHR 9-60 T	468	196	185	80	198	160	125	100	153	125	9	13	1" ½	1" ¼	24,0

PENTAIR STA-RITE

AQUA TRADING
VÝHRADNÍ DISTRIBUTOR PRO ČR A SR

DHI
VÍCESTUPŇOVÁ ODSTŘEDIVÁ ČERPADLA - NEREZOVÁ OCEL AISI 316

Horizontální vícestupňová odstředivá čerpadla řady DHI mají následující výhody: vysoký hydraulický výkon s ohledem na tlak a kapacitu. Minimální spotřeba elektrické energie. Extrémně tichý provoz.

SPECIFIKACE

- Typ kapaliny: čistá voda bez pevných příměsí a abrazivního materiálu
- Maximální teplota čerpané kapaliny 90°C.
- Maximální doporučená výška sání: 6 m (při teplotě kapaliny 50 ° C)
- Maximální pracovní tlak:
  10 bar (při teplotě kapaliny 50°C)
  6 bar (při teplotě kapaliny 90°C)

POUŽITÍ

- Čerpání agresivních tekutin
- Čerpání a rozvod vody v domácích systémech v nepřetržitém nebo přerušovaném provozu.
- Tlakové systémy.
- Mycí systémy, zavlažování.

MOTOR

- Asynchronní motor
- Uzavřený, chlazený vzduchem
- Stupěň ochrany IP 55
- Třída izolace F
- Jednofázový napájecí zdroj s trvale aktivovaným kondenzátorem a ochranou proti tepelnému vypnutí je součástí vinutí motoru.
- Tří-fázový zdroj
- Rychlost otáček 2850ot./min.
- Určeno pro nepřetržitý provoz.

MATERIÁLY

	Popis	Materiál
1	Tělo čerpadla	Nerezová ocel (AISI 316)
2	Tělo motoru	Slitina hliníku
3	Oběžné kolo	Nerezová ocel (AISI 316)
4	Komora	Nerezová ocel (AISI 316)
5	Hřídel	Nerezová ocel (AISI 316)
6	Mechanická ucpávka	Grafit
7	Protilehlá příruba	Keramika
8	Příruba těsnění	Nerezová ocel (AISI 316)
9	Těsnění	EPDM

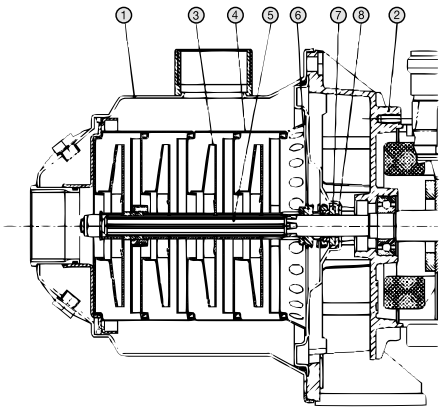

DHI 2 - DHI 4

VÍCESTUPŇOVÁ ODSTŘEDIVÁ ČERPADLA - NEREZOVÁ OCEL AISI 316

VÝKONNOSTNÍ KŘIVKY

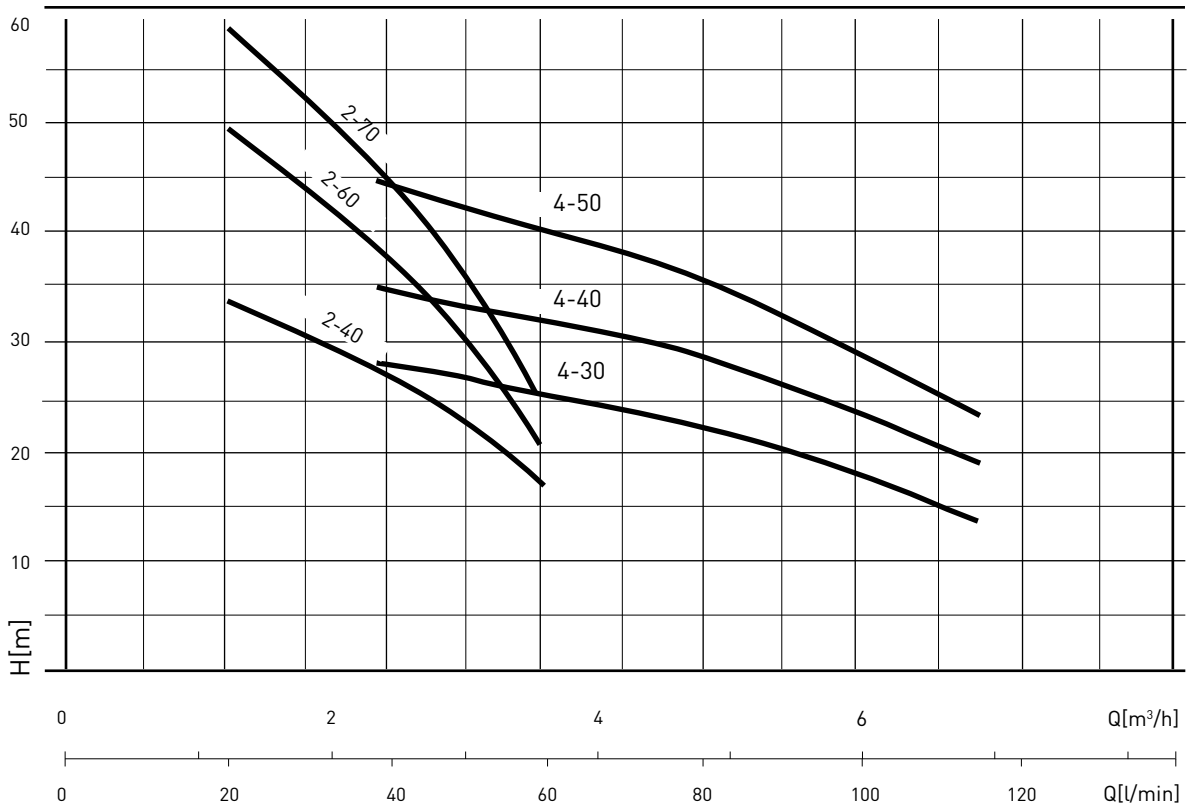

VÝKONNOSTNÍ TABULKA

Varianta	[P2]		[P1]		[V]	In [A]	µF.	Q	l/min	10	20	30	40	50	60
	HP	kW	HP	kW					m³/h	0,6	1,2	1,8	2,4	3	3,6
DHI 2-40 M	0,5	0,4	0,9	0,7	1 ~ 230	3,2	12,5	Výška vodního sloupce [m]		36	34	31	27	22	17
DHI 2-40 T	0,5	0,4	0,9	0,7	3 ~ 230/400	2,3 - 1,4	-			36	34	31	27	22	17
DHI 2-60 M	0,8	0,6	1,2	0,9	1 ~ 230	4,1	16			53	49	43	37	30	21
DHI 2-60 T	0,8	0,6	1,2	0,9	3 ~ 230/400	3 - 1,8	-			53	49	43	37	30	21
DHI 2-70 M	1	0,78	1,5	1,1	1 ~ 230	5,2	20			63	58	52	44	36	26
DHI 2-70 T	1	0,78	1,36	1	3 ~ 230/400	3 - 1,8	-			63	58	52	44	36	26

Varianta	[P2]		[P1]		[V]	In [A]	µF.	Q	l/min	40	50	60	80	100	120
	HP	kW	HP	kW					m³/h	2,4	3	3,6	4,8	6	7,2
DHI 4-30 M	0,67	0,5	1,1	0,8	1 ~ 230	3,6	12,5	Výška vodního sloupce [m]		27	26	25	22	18	14
DHI 4-30 T	0,67	0,5	1,1	0,8	3 ~ 230/400	2,9 - 1,7	-			27	26	25	22	18	14
DHI 4-40 M	0,94	0,7	1,36	1	1 ~ 230	4,4	16			35	33	32	28	24	18
DHI 4-40 T	0,94	0,7	1,36	1	3 ~ 230/400	3,3 - 2	-			35	33	32	28	24	18
DHI 4-50 M	1,2	0,9	1,68	1,25	1 ~ 230	5,8	20			44	42	40	36	30	23
DHI 4-50 T	1,2	0,9	1,6	1,2	3 ~ 230/400	3,3 - 2	-			44	42	40	36	30	23

DHI 2 - DHI 4

VÍCESTUPŇOVÁ ODSTŘEDIVÁ ČERPADLA - NEREZOVÁ OCEL AISI 316

NÁKRESY

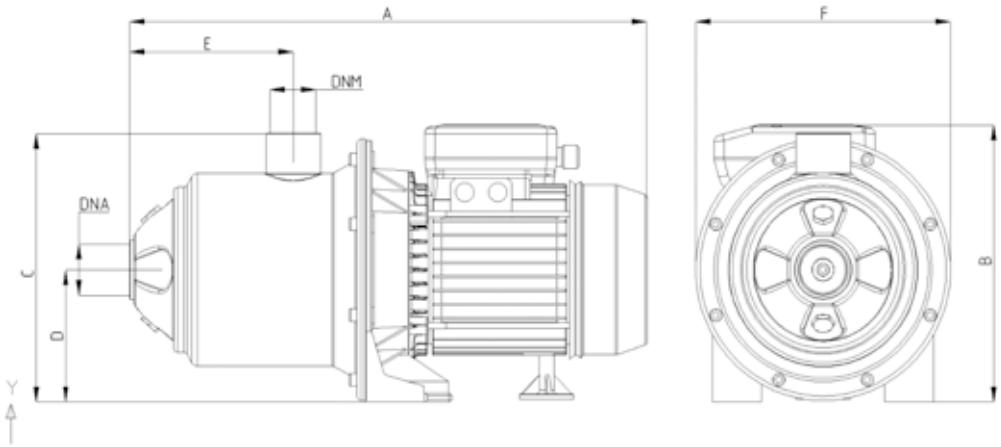

TABULKA ROZMĚRŮ A HMOTNOSTÍ

Varianta	Rozměry [mm]								Hmotnost [Kg]
	A	B	C	D	E	F	DNA	DNM	
DHI 2-40	368	220	213,5	105	80	208	1" 1/4	1" 1/4	11
DHI 2-60	396	220	213,5	105	108	208	1" 1/4	1" 1/4	11,7
DHI 2-70	422	220	213,5	105	134	208	1" 1/4	1" 1/4	14,1
DHI 4-30	368	220	213,5	105	80	208	1" 1/4	1" 1/4	11,3
DHI 4-40	396	220	213,5	105	108	208	1" 1/4	1" 1/4	12,1
DHI 4-50	422	220	213,5	105	134	208	1" 1/4	1" 1/4	14

PENTAIR STA-RITE

AQUA TRADING
VÝHRADNÍ DISTRIBUTOR PRO ČR A SR

MULTI EVO-SP
VÍCESTUPŇOVÁ ODSTŘEDIVÁ ČERPADLA - SPECIÁLNÍ

IE3 MOTOR

Multi EVO-SP je vícestupňové odstředivé horizontální čerpadlo s axiálním vstupem a radiálním výstupem. Inovativní, vysoce účinný hydraulický systém je napojen na motor poslední generace s mechanickou ucpávkou. Vhodné zejména pro čerpání mořské a bazénové vody.

VÝHODY

Čerpadlo Multi EVO-SP má následující výhody:

- Silný a odolný vůči slané vodě, je ideálním řešením pro všechna zařízení na čištění bazénu
- Vysoká spolehlivost - díky odolnému a inovativnímu designu
- Tichý - větší komfort pro uživatele díky tichému provozu
- Kompaktní tvar

SPECIFIKACE:

ČERPADLO

- Typ kapaliny: čistá voda bez pevných příměsí a abrazivního materiálu
- Maximální teplota čerpané kapaliny 50°C
- Maximální provozní tlak 7 bar
- Maximální doporučená sací výška 6 m

MOTOR

- Uzavřený, ochlazovaný (TEFC)
- 2-pólový, 50 Hz (n=2850 ot./min.)
- IE3 tří-fázový AC (P2 ≥ 0.75 kW)
- Stupeň ochrany: IP55
- Třída izolace: F
- Jednofázový napájecí zdroj s trvale aktivovaným kondenzátorem a ochranou proti tepelnému vypnutí je součástí vinutí motoru.

Eco Select™ Efficiency • Conservation PENTAIR

POUŽITÍ

- Tlakové systémy
- Zavlažování
- Čištění bazénů
- Čištění bazénů s mořskou vodou
- Čerpání agresivních kapalin (kompatibilní s typem materiálu)

MULTI EVO-SP

VÍCESTUPŇOVÁ ODSTŘEDIVÁ ČERPADLA - SPECIÁLNÍ

KONSTRUKČNÍ CHARAKTERISTIKA

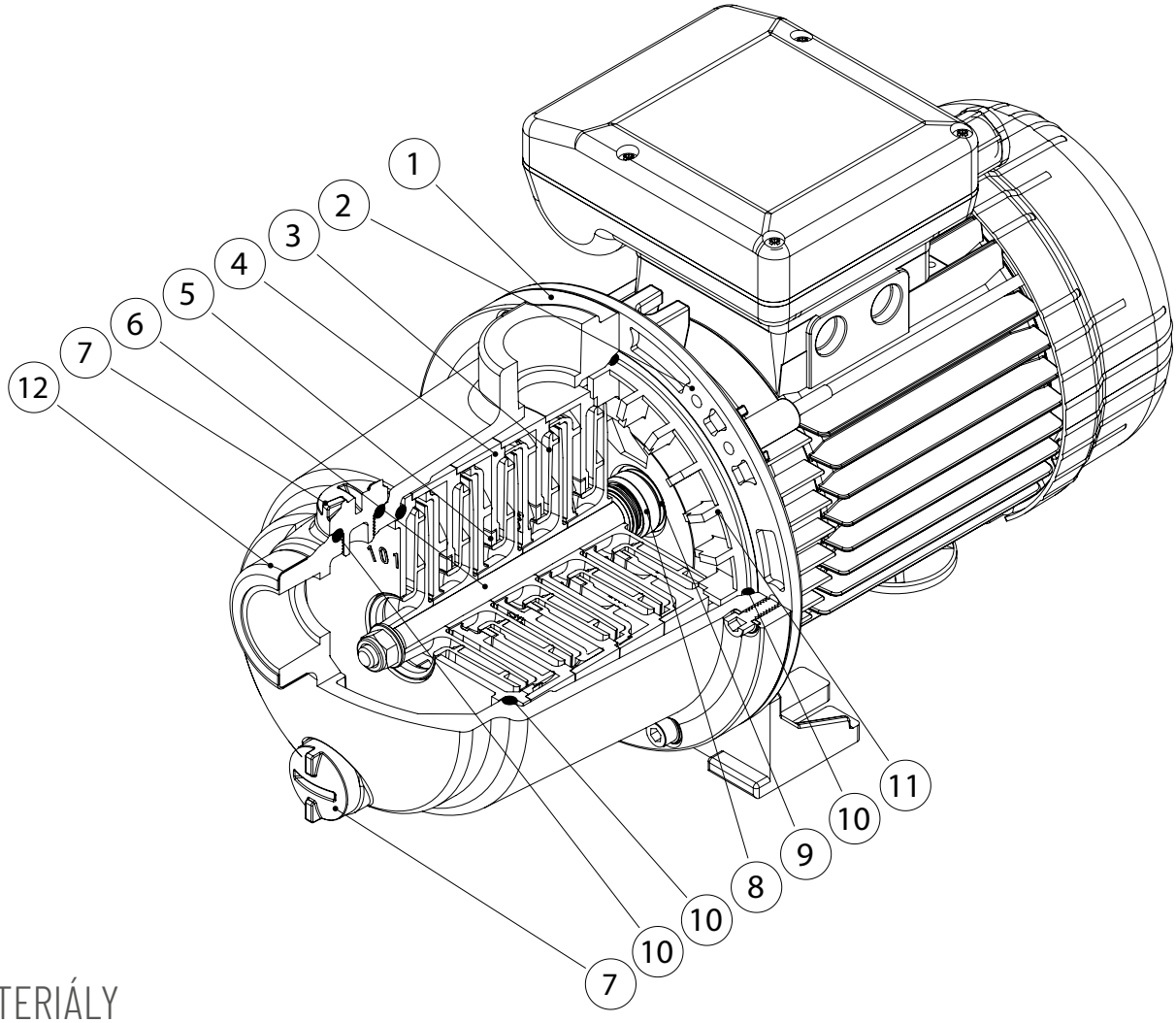

MATERIÁLY

Poz.	Popis	Materiál
1	Tělo čerpadla	PPO vyztužená skelným vláknem
2	Tělo motoru	Slitina hliníku
3	Oběžné kolo	PPO vyztužená skelným vláknem
4	Difusor	PPO vyztužená skelným vláknem
5	Ložisko	PTFE
6	Hřídel	Nerezová ocel (AISI 316)SI 316
7	Vstupní / výstupní uzávěry	Polyamid 6.6
8	Mechanická ucpávka	Karbon grafit / NBR / Nerezová ocel AISI 316
9	Protilehlá příruba	Keramika/NBR
10	Těsnění	NBR 70 Shore
11	Držák těsnění	PPO vyztužená skelným vláknem
12	Výztužný kroužek	Nerezová ocel AISI 304

MULTI EVO-SP 3 - 5

VÍCESTUPŇOVÁ ODSTŘEDIVÁ ČERPADLA - SPECIÁLNÍ

VÝKONNOSTNÍ KŘIVKY

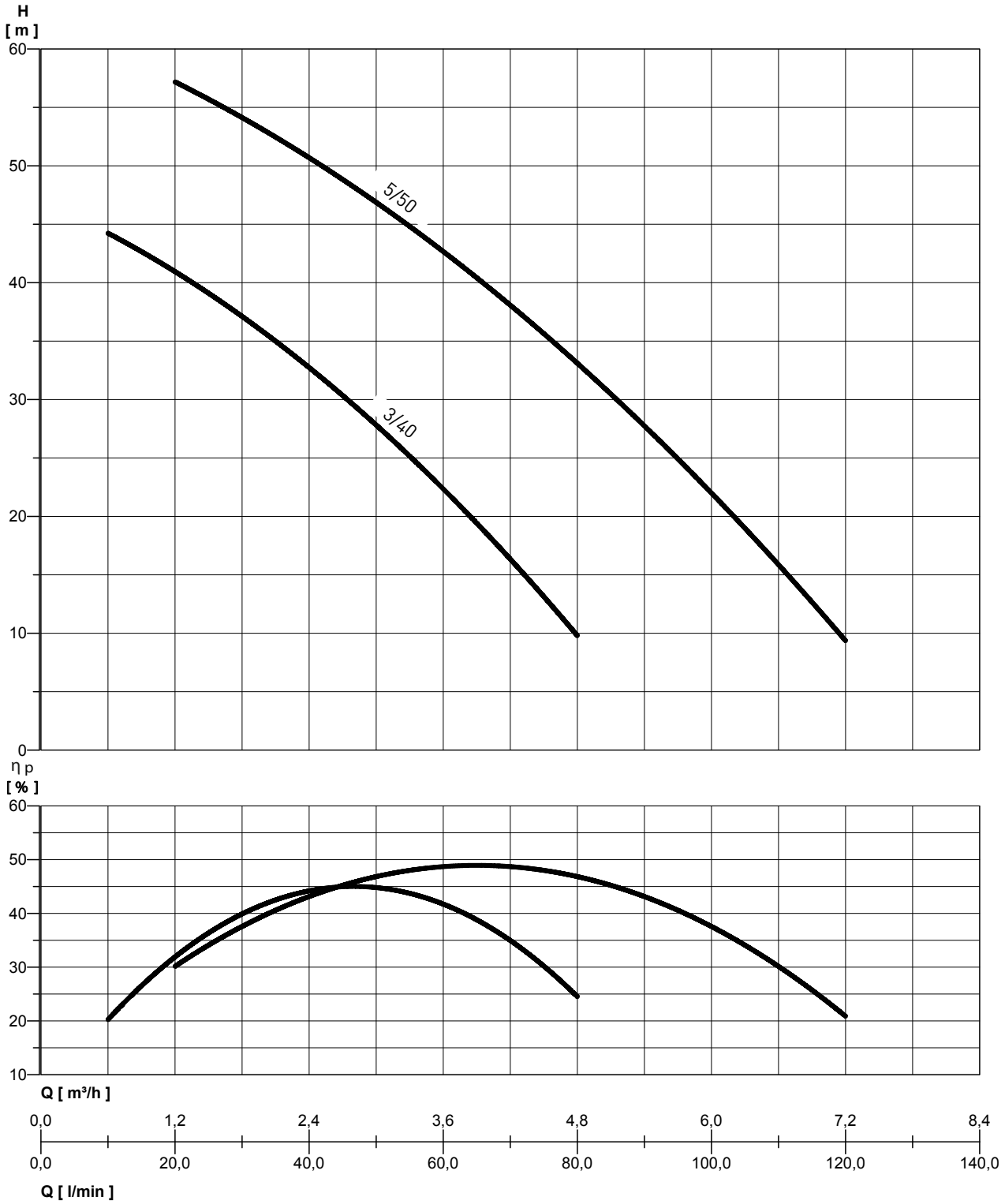

MULTI EVO-SP 3 - 5

VÍCESTUPŇOVÁ ODSTŘEDIVÁ ČERPADLA - SPECIÁLNÍ

VÝKONNOSTNÍ TABULKA

Varianta	[P2]		[P1]		VOLT. [V]	In [A]	µF	Q	l/min	10	20	30	40	50	60	80	100	120
	HP	kW	HP	kW					m³/h	0,6	1,2	1,8	2,4	3	3,6	4,8	6	7,2
MULTI EVO-SP 3-40 M	0,74	0,55	1,1	0,8	1 ~ 230	3,7	12,5	celková hodnota ve vodních sloupcích m	44	41	37,5	33	27,5	22	10			
MULTI EVO-SP 3-40 T	0,71	0,53	1,05	0,78	3 ~ 230/400	2,7 / 1,55	––											
MULTI EVO-SP 5-50 M	1,27	0,95	1,8	1,35	1 ~ 230	6,2	20			57	54	51	47	43	32,5	22	9,5	
MULTI EVO-SP 5-50 T	1,2	0,9	1,68	1,25	3 ~ 230/400	3,8 / 2,2	––											

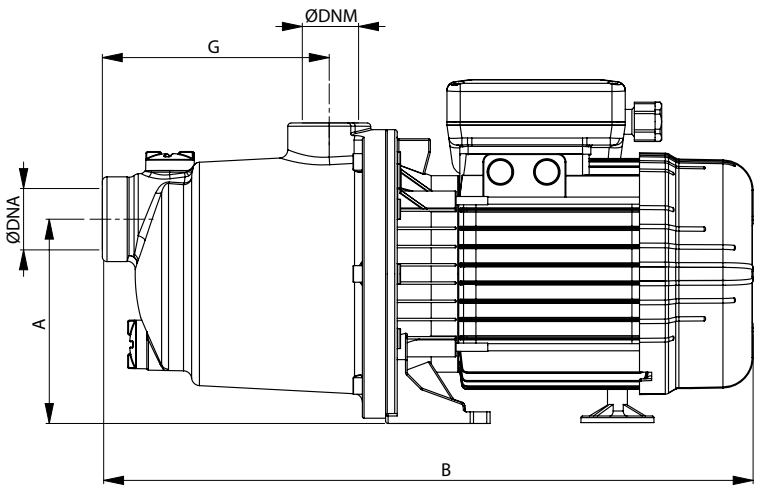

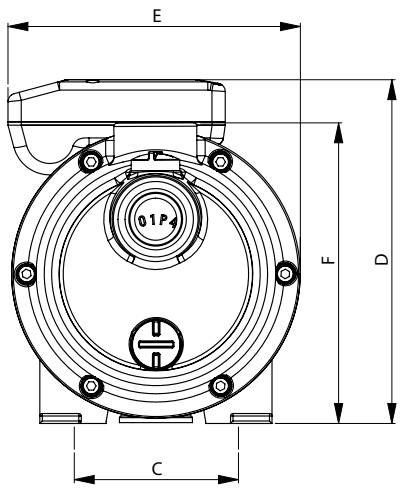

TABULKA ROZMĚRŮ A HMOTNOSTÍ

Varianta	Rozměry [mm]									Hmotnost [Kg]
	A	B	C	D	E	F	G	DNA	DNM	
MULTI EVO-SP 3-40 M	123	373	99	199	177	182	137	1"	1"	6,9
MULTI EVO-SP 3-40 T	123	373	99	199	177	182	137	1"	1"	6,9
MULTI EVO-SP 5-50 M	123	392	99	207	177	182	137	1"	1"	10,1
MULTI EVO-SP 5-50 T	123	392	99	207	177	182	137	1"	1"	10,1

PENTAIR STA-RITE

AQUA TRADING
VÝHRADNÍ DISTRIBUTOR PRO ČR A SR

SWIMMEY

SAMONASÁVACÍ BAZÉNOVÁ ČERPADLA

Série čerpadel řady SWIMMEY jsou navrženy tak, aby dosáhly maximální spolehlivosti filtrace při recirkulaci vody ošetřené chlorem.

MOTOR

- Uzavřený, chlazený vzduchem
- Stupeň ochrany IP X5
- Třída izolace F
- Jednofázový napájecí zdroj s trvale aktivovaným kondenzátorem a ochranou proti tepelnému vypnutí je součástí vinutí motoru.
- Třífázový napájecí zdroj s externí ochranou.
- Samomazná kuličková ložiska.
- Rychlost otáček motoru 2850 ot./min.
- Vhodné pro Určeno pro nepřetržitý provoz.

SPECIFIKACE

- Typ kapaliny: bazénová voda ošetřená chlorem.
- Maximální teplota kapaliny 40 °C
- Maximální provozní tlak: 2.5 bar
- Maximální doporučená výška sání: 3 m

POUŽITÍ

- Recirkulace a filtrace vody pro bazény a nádrže.

MATERIÁLY

Popis	Materiál
Tělo čerpadla	ABS
Předfiltr	ABS
Vstupní a výstupní hrdla	ABS/PVC
Koš	Polyethylen
Oběžné kolo	Vyrobeno ze sklolaminátu vyztuženého Lexanem (odolný vůči otěru písku)
Difusor	Vyrobeno ze sklolaminátu vyztuženého Lexanem (odolný vůči otěru písku)
Mechanická ucpávka	Grafit
Protilehlá příruba	Keramika
Hřídel	Nerezová ocel s izolačním prvkem
Spodní základna	Polypropylen
Kryt filtru	Lexan s O-kroužkem ošetřeným teflonem

SWIMMEY

SAMONASÁVACÍ BAZÉNOVÁ ČERPADLA

VÝKONNOSTNÍ KŘIVKY

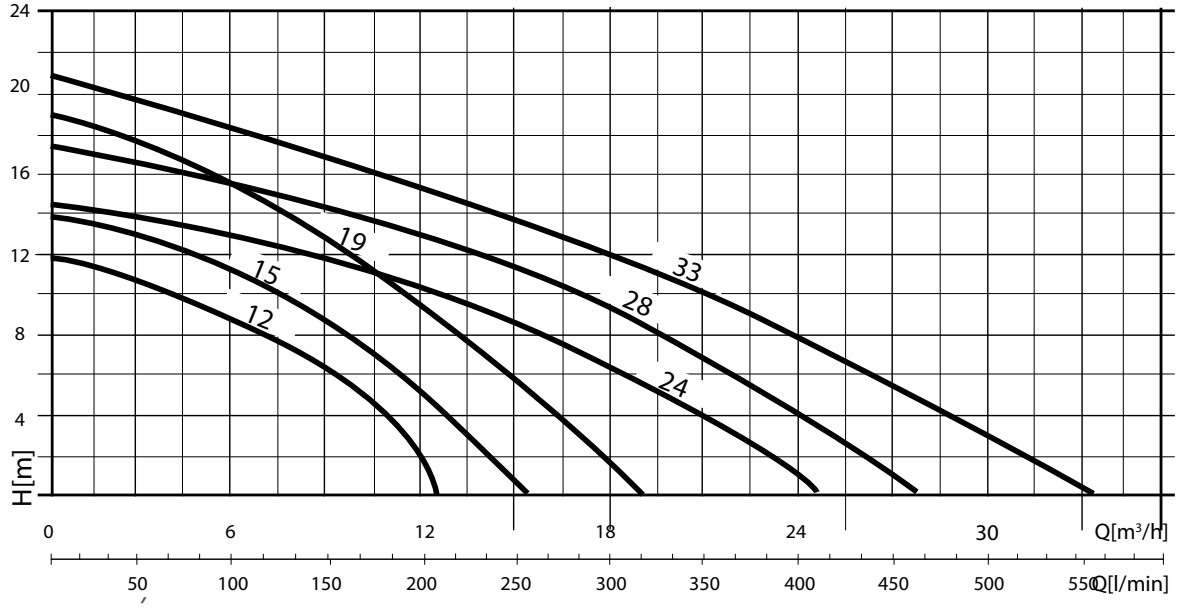

VÝKONNOSTNÍ TABULKA

Varianta	[P2]		[P1]		[V]	In [A]	µF	Q	l/min	100	150	200	300	350	400	450	500
	HP	kW	HP	kW					m3/h	6	9	12	18	21	24	27	30
SWIMMEY 12 M SWIMMEY 12 T	0,5	0,37	0,75	0,55	1 ~ 230 3 ~ 400	2,5 1,7-1	10	Výška vodního sloupce [m]		9	6	2					
SWIMMEY 15 M SWIMMEY 15 T	0,75	0,5	0,9	0,7	1 ~ 230 3 ~ 400	3 2,2-1,3	10			11	8,5	4,5					
SWIMMEY 19 M SWIMMEY 19 T	1	0,75	1,5	1,1	1 ~ 230 3 ~ 400	5 3,3-1,9	20			15,5	13	10	1,5				
SWIMMEY 24 M SWIMMEY 24 T	1	0,75	1,5	1,1	1 ~ 230 3 ~ 400	4,8 3-1,7	20			13	12	10,5	6	4	0,5		
SWIMMEY 28 M SWIMMEY 28 T	1,5	1,13	2	1,5	1 ~ 230 3 ~ 400	7 4,1-2,4	30			15,5	14,5	13	9	7	4,5	1,5	
SWIMMEY 33 M SWIMMEY 33 T	2	1,5	2,55	1,9	1 ~ 230 3 ~ 400	8,5 6-3,6	35			18,5	17	15,5	12	10,5	8	6	3,5

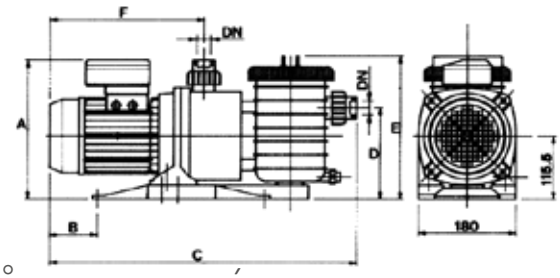

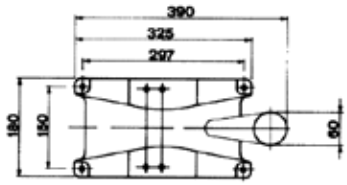

TABULKA ROZMĚRŮ A HMOTNOSTÍ

Varianta	Rozměry [mm]							Hmotnost [Kg]
	A	B	C	D	E	F	DN	
SWIMMEY 12	293	210	582	180	280	318	50	8
SWIMMEY 15	293	210	582	180	280	318	50	8,5
SWIMMEY 19	293	210	610	180	280	318	50	10,2
SWIMMEY 24	293	210	610	180	280	318	50	11
SWIMMEY 28	293	210	635	180	280	318	50	13
SWIMMEY 33	293	210	635	180	280	318	50	14,5

PENTAIR STA-RITE

AQUA TRADING
VÝHRADNÍ DISTRIBUTOR PRO ČR A SR

CM
HORIZONTÁLNÍ ODSTŘEDIVÁ ČERPADLA

Spolehlivá, kvalitní robustní provedení

Řada tichých odstředivých čerpadel řady CM s jednostupňovým oběžným kolem a optimálním hydraulickým výkonem.

POUŽITÍ

- Čerpání vody ze studní a zavlažování.
- Tlakové systémy.
- Myčky.

SPECIFIKACE

- Typ kapaliny: čistá nebo mírně zakalená neabrazivní voda.
- Maximální teplota čerpané kapaliny 90°C (varianta CM 90/22 50°C)
- Maximální doporučená výška sání: 3 m
- Maximální provozní tlak:
  6 bar varianta HP 0.5.
  8 bar varianty HP 1 - 1.5 - 2

MOTOR

- Uzavřený, chlazený vzduchem
- Stupeň ochrany IP 44
- Třída izolace F
- Jednofázový napájecí zdroj s trvale aktivovaným kondenzátorem a ochranou proti tepelnému vypnutí je součástí vinutí motoru.
- Třífázový napájecí zdroj
- Rychlost otáček 2850 ot./min.
- Určeno pro nepřetržitý provoz. provoz

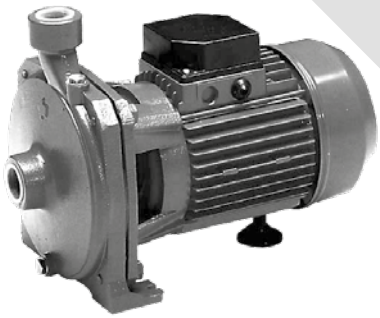

MATERIÁLY

Popis	Materiál
Tělo čerpadla	Litina
Tělo motoru	Litina
Oběžné kolo	Mosaz (CM 90/22 technopolymer)
Hřídel	Nerezová ocel (AISI 416)
Mechanická ucpávka	Grafit
Protilehlá příruba	Keramika
Těsnění	NBR 70 Shore

CM
HORIZONTÁLNÍNÍ ODSTŘEDIVÁ ČERPADLA

VÝKONNOSTNÍ KŘIVKY

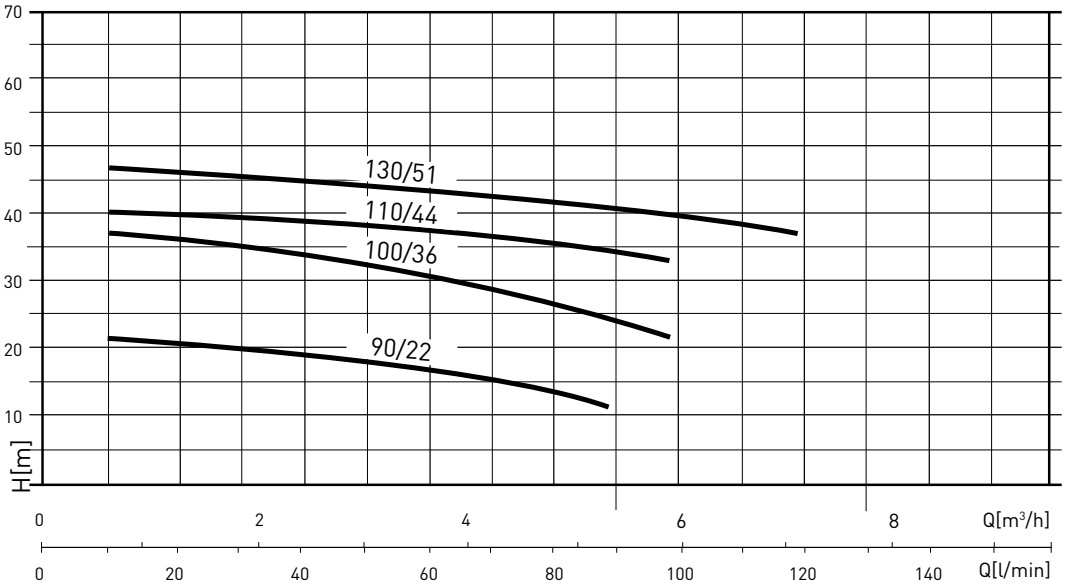

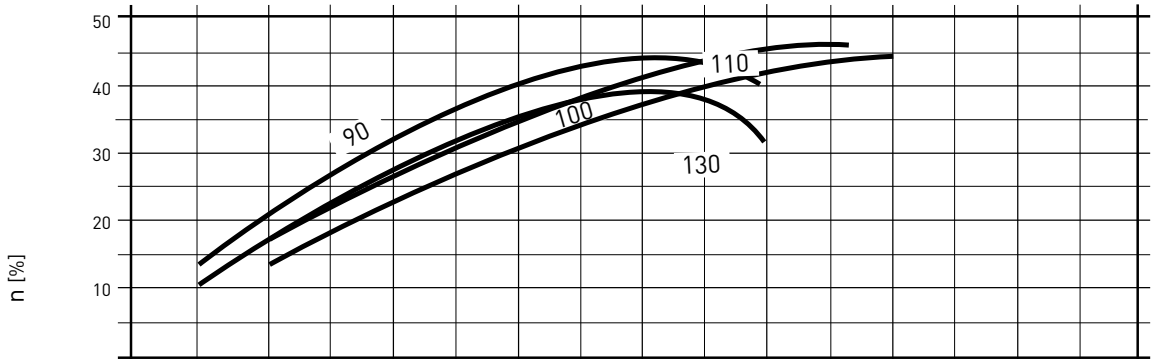

MEI ≥ 0.1 - Reference MEI ≥ 0.70 - Informace o referenční účinnosti jsou k dispozici na adrese: www.europump.org/efficiencycharts

VÝKONNOSTNÍ TABULKA

Varianta	[P2]		[P1]		[V]	In [A]	µF	Q	l/min	10	30	50	80	100	120
	HP	kW	HP	kW					m³/h	0.6	1.8	3	4.8	6	7.2
CM 90/22 M* CM 90/22 T*	0.5	0.35	1	0.75	1 ~ 230 3 ~ 230/400	3.6 2.4-1.4	12.5	Výška vodního sloupce [m]		22	20	18	13		
CM 100/36 M CM 100/36 T	1	0.75	1.7	1.25	1 ~ 230 3 ~ 230/400	5.5 3.8-2.2	20			35	33	31	26	22	
CM 110/44 M CM 110/44 T	1.5	1.1	2.3 2.4	1.7 1.8	1 ~ 230 3 ~ 230/400	8 5.5-3.2	35			41	40	39	36	34	
CM 130/51 M CM 130/51 T	2	1.5	3.2 2.8	2.4 2.1	1 ~ 230 3 ~ 230/400	10.3 6.9-4.0	40			47	46	45	42	40	38

* Technopolymer- Oběžné kolo

TABULKA ROZMĚRŮ A HMOTNOSTÍ

Varianta	Rozměry [mm]										Hmotnost [Kg]
	A	B	C	D	E	F	H1	H2	DNA	DNM	
CM 90/22	75	43	267	150	110	160	82	202	1"	1"	6.5
CM 100/36	82	44	310	180	140	185	107	242	1"	1"	11
CM 110/44	88	45	350	194	155	200	100	252	1"1/4	1"	20
CM 130/51	88	45	361	220	180	225	115	285	1"1/4	1"	23

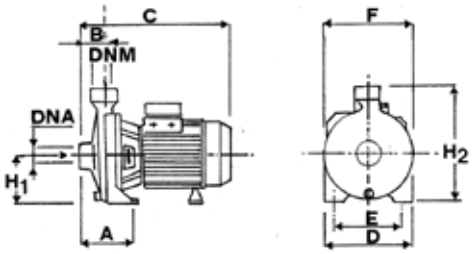

PENTAIR STA-RITE

AQUA TRADING
VÝHRADNÍ DISTRIBUTOR PRO ČR A SR

CB
DVOUSTUPŇOVÉ ODSTŘEDIVÉ ČERPADLO

Vysoký hydraulický výkon

Především díky dvěma protilehlým oběžným kolům s vyváženým axiální sílou, zabezpečující vysokou účinnost, činí tato čerpadla zejména vhodnými pro civilní a průmyslové použití, atd.

POUŽITÍ

- Tlakové systémy.
- Zavlažování.
- Manipulace s neagresivními kapalinami.
- Mycí systémy.

SPECIFIKACE

- Typ kapaliny: čistá nebo mírně zakalená neabrazivní voda.
- Maximální teplota čerpané kapaliny
  40°C pro varianty 0.55 - 0.75 kW
  90°C pro varianty 1.1 - 4.0 kW
- Maximální doporučená výška sání 5 m
- Maximální provozní tlak:
  6 bar pro varianty kW 0.55 - 0.75
  10 bar pro varianty kW 1.1 - 4

MOTOR

- Uzavřený, chlazený vzduchem
- Stupeň ochrany IP 44
- Třída izolace F
- Jednofázový napájecí zdroj s trvale aktivovaným kondenzátorem a ochranou proti tepelnému vypnutí je součástí vinutí motoru.
- Třífázový napájecí zdroj (nutná dodatečná tepelná ochrana - není součástí čerpadla)

MATERIÁLY

Popis	Materiál
Tělo čerpadla	Litina
Tělo motoru	Hliník pro variantu: kW 0.55 - 1.00 Mosaz pro zbytek sortimentu
Oběžné kolo	Technopolymer pro variantu : kW 0.55 - 0.75 Mosaz pro zbytek sortimentu
Středový disk	Litina
Hřídel	AISI 303 varianty : kW 1.1 - 1.5 - 2.2 AISI 304 varianty : kW 3.0 - 4.0 AISI 416 varianty : kW 0.55 - 0.75
Mechanická ucpávka	Grafit
Protilehlá příruba	Keramika
Disk těsnění	AISI 304 varianty : kW 0.55 - 0.75 Litina pro zbytek sortimentu
Těsnění	NBR

CB

DVOUSTUPŇOVÉ ODSTŘEDIVÉ ČERPADLO

VÝKONNOSTNÍ KŘIVKY

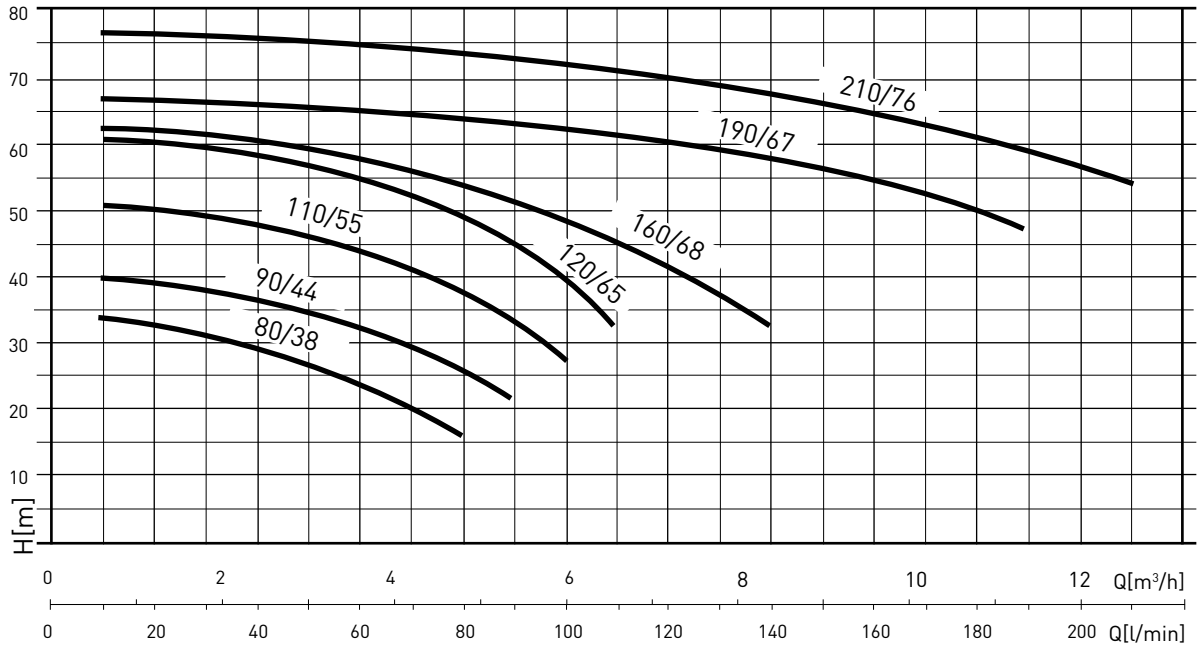

VÝKONNOSTNÍ TABULKA

Varianta	[P2]		[P1]		[V]	In [A]	µF	Q	l/min	20	40	50	80	90	100	110	140	170	190	210
	HP	kW	HP	kW					m³/h	1,2	2,4	3,0	4,8	5,4	6,0	6,6	8,4	9.6	10.8	12,0
CB 80/38 M CB 80/38 T	0,75	0,55	1,5 1,4	1,1 1,1	1 ~ 230 3 ~ 220/380	5 3,4-2,0	1,6	Výška vodního sloupce [m]		33	30.2	27,9	17							
CB 90/44 M CB 90/44 T	1	0,74	1,9 1,2	1,4 0,9	1 ~ 230 3 ~ 230/400	6,1 2,9-1,7	20			39,5	37	35,2	27	21						
CB 110/55 M CB 110/55 T	1,5	1,1	2,5 2,4	1,9 1,8	1 ~ 230 3 ~ 230/400	8,6 5,5-3,2	35			50,8	48,8	47,1	38,4	33,4	27,5					
CB 120/65 M CB 120/65	2	1,5	3,2 2,8	2,4 2,1	1 ~ 230 3 ~ 230/400	10,8 6,9-4,0	40			60,5	58,6	56,9	49,8	46,5	40,3	32,5				
CB 160/68 T	3	2,2	3,5	2,6	3 ~ 230/400	8,1-4,7					60,5	59,3	54,1	51,6	48,4	44,6	32			
CB 190/67 T	4	3	5,5	4,1	3 ~ 230/400	12,5-7,2						67	64,8	63,9	62,5	62	58	53,5		
CB 210/76 T	5	4	6,1	4,6	3 ~ 230/400	15,1-8,7						76,5	73,9	72,9	71,8	70,5	66,8	62	58,3	54

TABULKA ROZMĚRŮ A HMOTNOSTÍ

Varianta	Rozměry [mm]										Hmotnost [Kg]
	A	B	C	D	E	F	H1	H2	DNA	DNM	
CB 80/38	58	73	336	180	140	183	97	227	1"	1"	13,5
CB 90/44	58	73	336	180	140	183	97	227	1"	1"	15
CB 110/55	66	86	394	195	155	209	110	265	1"1/4	1"	25
CB 120/65	66	86	410	195	155	209	110	265	1"1/4	1"	27
CB 160/68	66	86	410	195	155	194	110	265	1"1/4	1"	27
CB 190/67	72	96	467	230	180	228	133	309	1"1/2	1"1/4	42,5
CB 210/76	72	96	467	230	180	228	133	309	1"1/2	1"1/4	46,3

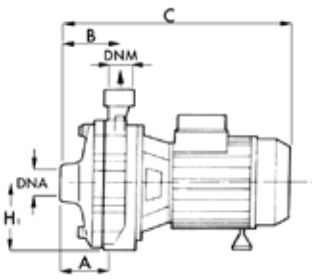

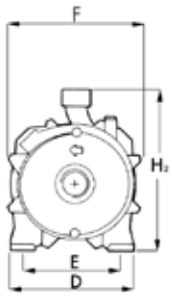

PENTAIR STA-RITE

AQUA TRADING
VÝHRADNÍ DISTRIBUTOR PRO ČR A SR

SSCX
JEDNOSTUPŇOVÁ ODSTŘEDIVÁ ČERPADLA

Oběžné kolo a difuzor z nerezové oceli 304, vysoký hydraulický výkon, velmi spolehlivé

Horizontální jednostupňová odstředivá čerpadla řady SSCX jsou vyrobena z nerezové oceli AISI 304 s asynchronním motorem, 2 póly, samo-větrané. Doporučuje se pro čerpání čisté vody a chemicky neagresivních kapalin v domácnosti, zemědělství a průmyslu.

POUŽITÍ

- Tlakové systémy
- Zavlažování
- Conveyance of water and non-aggressive liquids
- Gardening

VERZES

- Standardní: mechanická ucpávka grafit/keramika a těsnění z NBR
- SPECIÁLNÍní: mechanická ucpávka silikon karbid/silikon karbid a těsnění z Vitonu

SPECIFIKACE

- Typ kapaliny: čistá voda nebo chemicky neagresivní kapalina.
- Maximální teplota čerpané kapaliny 90°C.
- Maximální provozní tlak: 8 bar (PN8)

MOTOR

- Uzavřený, chlazený vzduchem
- Stupeň ochrany IP 55
- Izolační třída F
- Jednofázový napájecí zdroj s permanentně zapnutým kondenzátorem a tepelnou ochranou zabudovanou v tělese motoru.
- Tří-fázový zdroj.
- Rychlost otáček motoru 2850 ot./min.
- Určeno pro nepřetržitý provoz.

MATERIÁLY

	Popis	Materiál
1	Tělo čerpadla	Nerezová ocel (AISI 304)
2	Tělo motoru	Hliník
3	Spodní těsnicí deska	Nerezová ocel (AISI 304)
4	Oběžné kolo	Nerezová ocel (AISI 304)
5	Hřídel	Nerezová ocel (AISI 304)
6	Mechanická ucpávka	Grafit nebo silikon karbid
7	Protilehlá příruba	Keramika nebo silikon karbid
8	Těsnění	NBR nebo Viton

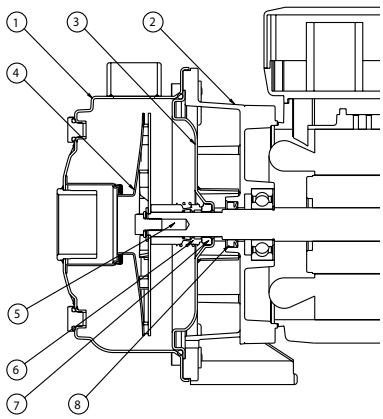

SSCX

JEDNOSTUPŇOVÁ ODSTŘEDIVÁ ČERPADLA

VÝKONNOSTNÍ KŘIVKY

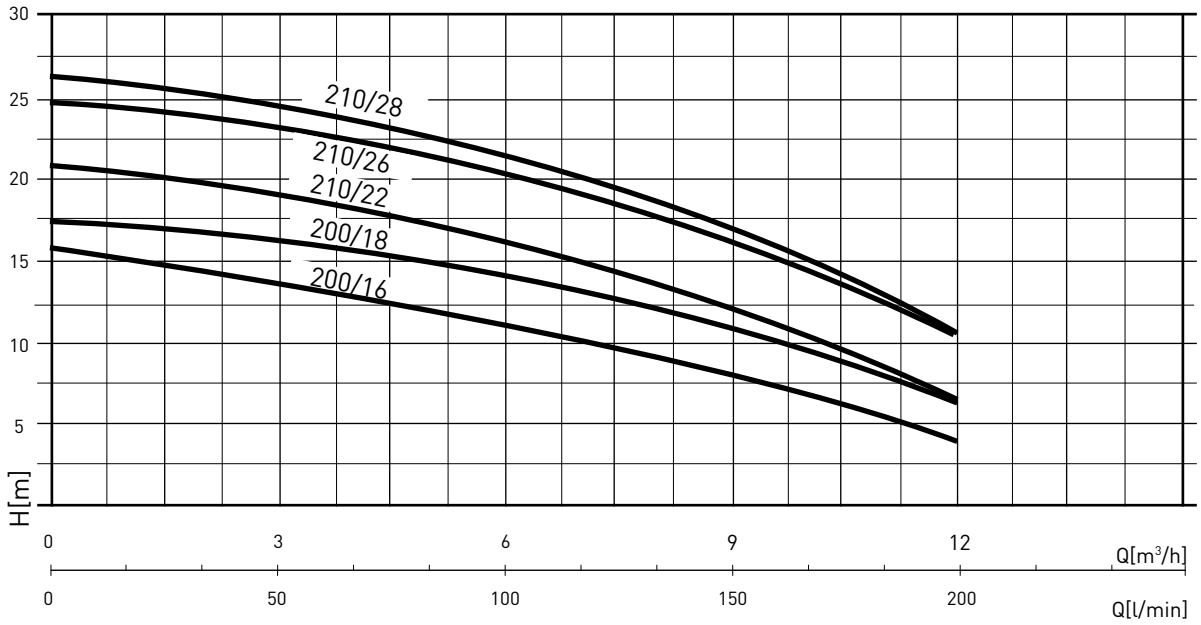

VÝKONNOSTNÍ TABULKA

Varianta	[P2]		[P1]		[V]	In [A]	µF	Q	l/min	0	20	40	80	120	160	200
	HP	kW	HP	kW					m³/h	0	1,2	2,4	4,8	7,2	9,6	12
SSCX 200/16M SSCX 200/16T	0,75	0,55	1	0,75	1 ~ 230 3 ~ 230/400	3,5 3,1-1,8	12,5 -	Výška vodního sloupce [m]		16	14,5	14	12,5	9,5	6,5	4
SSCX 200/18M SSCX 200/18T	1	0,75	1,2	0,9	1 ~ 230 3 ~ 230/400	4 3,1-1,8	16 -			18	17	16	15	13	10,5	6
SSCX 210/22M SSCX 210/22T	1,15 1,1	0,85 0,8	1,5 1,4	1,1 1,05	1 ~ 230 3 ~ 230/400	4,9 3,8-2,2	25 -			21,5	20	19	17	15	11	6
SSCX 210/26M SSCX 210/26T	1,35	1	1,9	1,4	1 ~ 230 3 ~ 230/400	6,7 5-2,9	25 -			25,5	24	23	21,5	19	15,5	10
SSCX 210/28M SSCX 210/28T	1,5 1,4	1,1 1,05	2,1 2	1,55 1,5	1 ~ 230 3 ~ 230/400	7,3 5,6-3,2	25 -			27	25,5	24,5	23	19,5	16	10

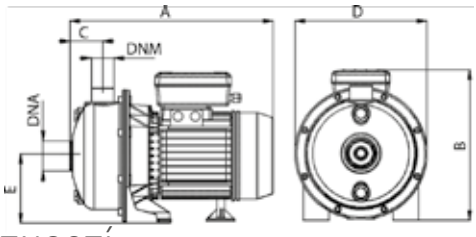

TABULKA ROZMĚRŮ A HMOTNOSTÍ

Varianta	Rozměry [mm]							Hmotnost [Kg]
	A	B	C	D	E	DNA	DNM	
SSCX 200/16	320	240	50,5	210	105	1" 1/4	1"	8,7
SSCX 200/18	320	240	50,5	210	105	1" 1/4	1"	9,5
SSCX 210/22	350	250	50,5	210	105	1" 1/4	1"	12,1
SSCX 210/26	350	250	50,5	210	105	1" 1/4	1"	13,6
SSCX 210/28	350	250	50,5	210	105	1" 1/4	1"	13,8

PENTAIR STA-RITE

AQUA TRADING
VÝHRADNÍ DISTRIBUTOR PRO ČR A SR

MULTINOX-VE+
VERTIKÁLNÍ VÍCESTUPŇOVÁ ODSTŘEDIVÁ ČERPADLA

Vysoká hydraulická účinnost, robustní provedení a odolné v náročných podmínkách.

Vertikální vícestupňová odstředivá čerpadla řady MULTINOX-VE + jsou vhodná zejména pro čerpání kapalin v případech, kdy jsou kladeny požadavky na vysokou účinnost, kompaktní rozměry a zároveň minimální hlučnost.

SPECIFIKACE

- Typ kapaliny: čistá voda bez pevných částic a abrazivního materiálu.
- Maximální teplota čerpané kapaliny 50°C
- Maximální doporučená výška sání 6 m.
- Maximální provozní tlak: 9 bar
  12 bar (verze MULTINOX-VE+ 4-90 a 6-90)
  16 bar (verze MULTINOX-VE+ 4-120)
  20 bar (verze MULTINOX-VE+ 8-90 a 8-120)

POUŽITÍ

- Čerpání a rozvod vody v domácích systémech v nepřetržitém nebo přerušovaném provozu.
- Tlakové systémy.
- Protipožární systémy.
- Myčky, zavlažování.

MOTOR

- Uzavřený, chlazený vzduchem
- Stupeň ochrany:
  IP44: MULTINOX-VE+ 8-30 a 8-70.
  IP55: MULTINOX-VE+ 8-90 e 8-120
- Izolační třída F
- Účinnost motoru:

  IE2: MULTINOX-VE+ 8-30 a 8-70
  IE3: MULTINOX-VE+ 8-90 e 8-120.
- Jednofázový napájecí zdroj s permanentně zapnutým kondenzátorem a tepelnou ochranou zabudovanou v tělese motoru.
- Tří-fázový zdroj - nutná externí ochrana (není součástí čerpadla)
- Rychlost otáček motoru 2850 ot./min.
- Určeno pro nepřetržitý provoz.

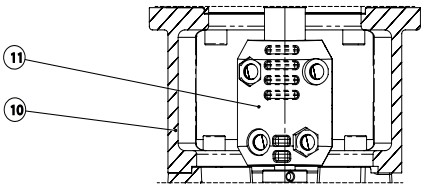

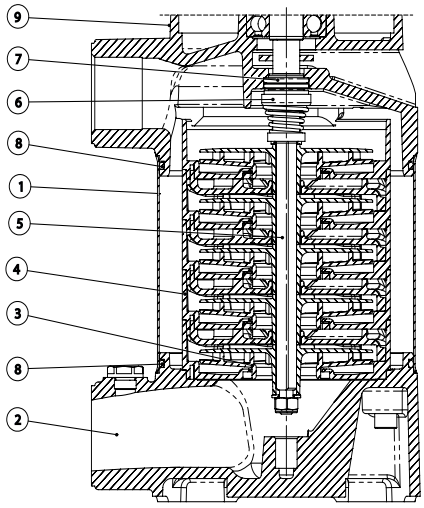

MATERIÁLY

	Popis	Materiál
1	Tělo čerpadla	Nerezová ocel (AISI 304)
2	Příruba	Litina
3	Oběžné kolo	Technopolymer
4	Difusory:	Technopolymer
5	Hřídel	Nerezová ocel (AISI 304)
6	Mechanická ucpávka	Grafit/Silikon karbid u variant MULTINOX-VE+ 8-90 a 8-120
7	Protilehlá příruba	Oxid hlinitý / Grafit u variant MULTINOX-VE+ 8-90 a 8-120
8	Těsnění	Nitrilová butadienová pryž (NBR)
9	Přípojná příruba motoru	Litina
10	Tělo motoru	Litina
11	Spojka	Slitina hliníku

MULTINOX-VE+

VERTIKÁLNÍ VÍCESTUPŇOVÁ ODSTŘEDIVÁ ČERPADLA

VÝKONNOSTNÍ KŘIVKY

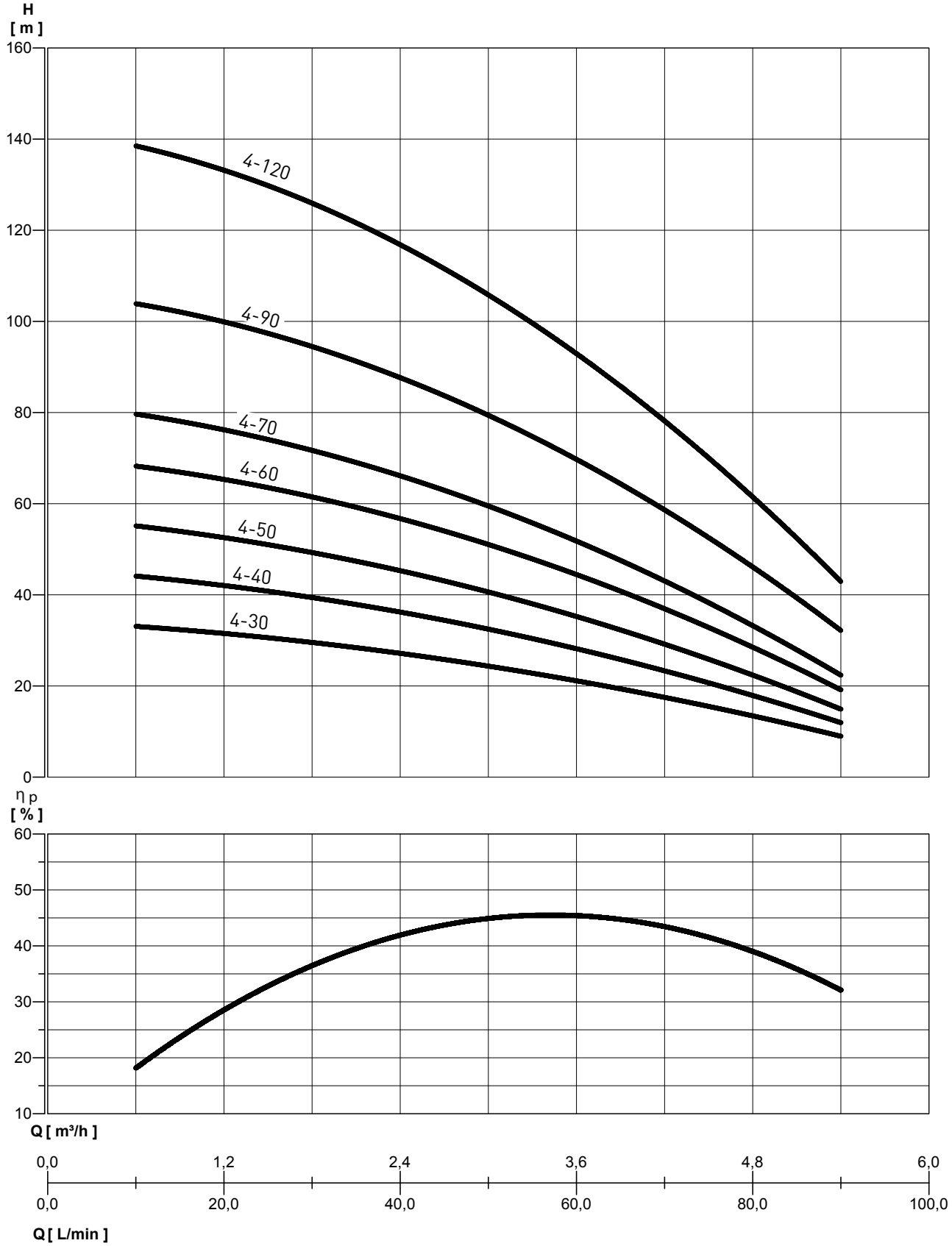

Hydraulický výkon v souladu s normou ISO 9906: 2012 - 2900 ot./min.

MEI ≥ 0.4 - Reference MEI ≥ 0.70 - Informace o referenční účinnosti jsou k dispozici na adrese: www.europump.org/efficiencycharts

MULTINOX-VE+

VERTIKÁLNÍ VÍCESTUPŇOVÁ ODSTŘEDIVÁ ČERPADLA

VÝKONNOSTNÍ TABULKA

Varianta	[P2]		[P1]		[V]	In [A]	µF	Q	l/min	10	30	40	50	60	70	90
	HP	kW	HP	kW					m³/h	0,6	1,8	2,4	3	3,6	4,2	5,4
MULTINOX VE+ 4-30 M MULTINOX VE+ 4-30 T	0,68	0,5	1,2 1	0,86 0,73	1 ~ 230 3 ~ 230/400	3,6 2,6-1,5	20	Výška vodního sloupce [m]		33	30	27	24	21	17	9
MULTINOX VE+ 4-40 M MULTINOX VE+ 4-40 T	0,91	0,67	1,4 1,3	1 0,97	1 ~ 230 3 ~ 230/400	4,4 3,1-1,8	20			44	40	36	32	28	23	12
MULTINOX VE+ 4-50 M MULTINOX VE+ 4-50 T	1,1	0,84	1,8 1,6	1,3 1,16	1 ~ 230 3 ~ 230/400	5,3 4-2,3	20			55	50	45	41	35	29	15
MULTINOX VE+ 4-60 M MULTINOX VE+ 4-60 T	1,4	1	2 1,9	1,5 1,4	1 ~ 230 3 ~ 230/400	6,6 4,3-2,5	25			68	62	57	51	44	37	19
MULTINOX VE+ 4-70 M MULTINOX VE+ 4-70 T	1,6	1,17	2,4 2,3	1,8 1,7	1 ~ 230 3 ~ 230/400	7,7 5-2,8	25			79	72	67	59	51	43	22
MULTINOX VE+ 4-90 T	2	1,5	2,6	1,9	3 ~ 230/400	7,1-4				104	95	88	79	69	59	32
MULTINOX VE+ 4-120 T	3	2	3,7	2,7	3 ~ 230/400	8,5-4,8				138	127	117	105	92	78	43

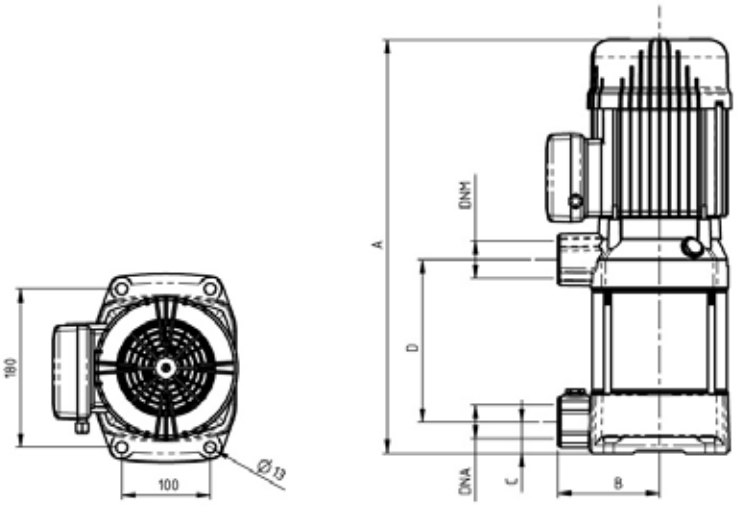

TABULKA ROZMĚRŮ A HMOTNOSTÍ

Varianta	Rozměry [mm]						Hmotnost [Kg]
	A	B	C	D	DNA	DNM	
MULTINOX VE+ 4-30	416	115	35	130	1" 1/4	1" 1/4	19
MULTINOX VE+ 4-40	443	115	35	157	1" 1/4	1" 1/4	21
MULTINOX VE+ 4-50	470	115	35	184	1" 1/4	1" 1/4	23
MULTINOX VE+ 4-60	497	115	35	211	1" 1/4	1" 1/4	25
MULTINOX VE+ 4-70	524	115	35	238	1" 1/4	1" 1/4	27
MULTINOX VE+ 4-90	578	115	35	292	1" 1/4	1" 1/4	28
MULTINOX VE+ 4-120	660	115	35	373	1" 1/4	1" 1/4	30

MULTINOX-VE+

VERTIKÁLNÍ VÍCESTUPŇOVÁ ODSTŘEDIVÁ ČERPADLA

VÝKONNOSTNÍ KŘIVKY

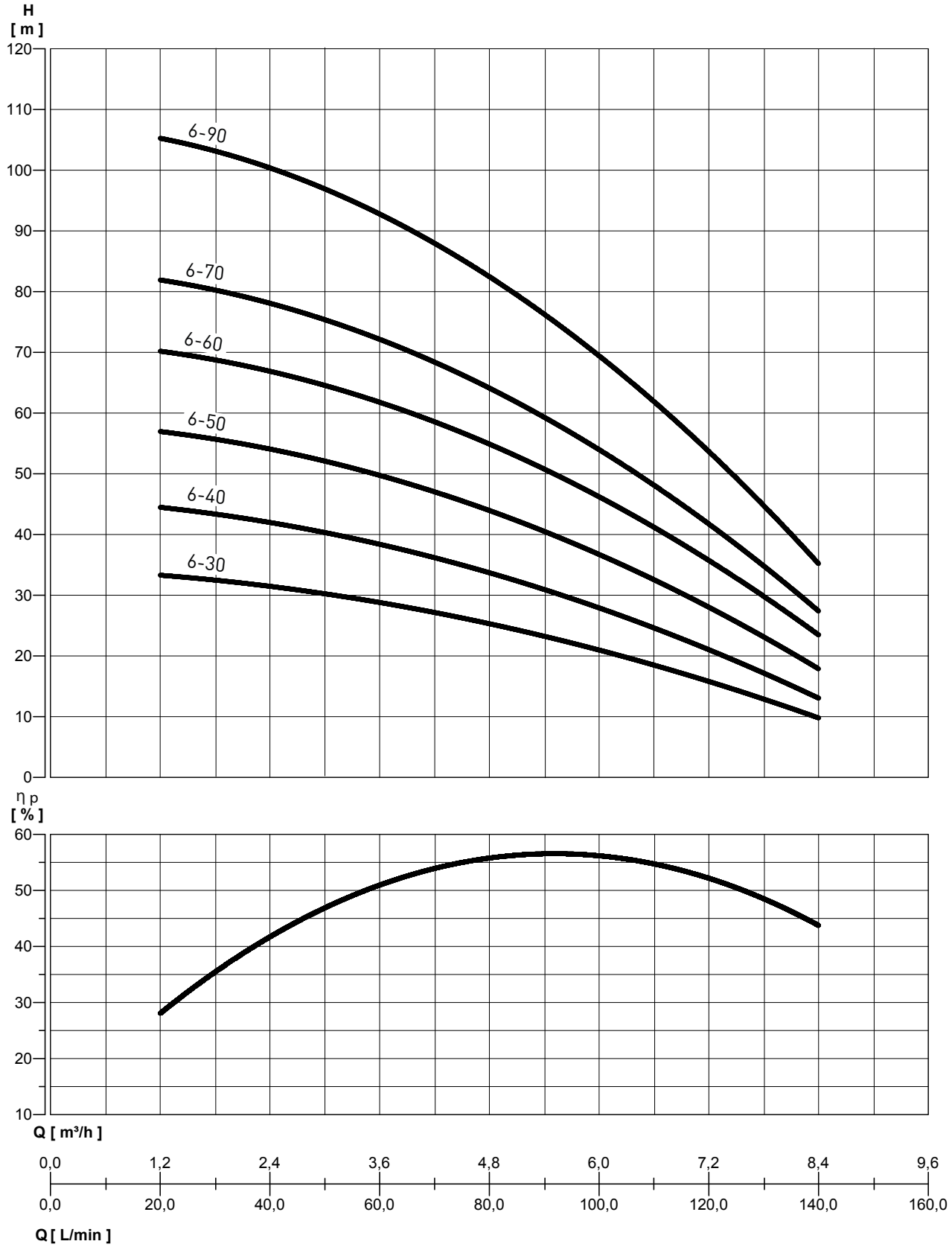

VÝKONNOSTNÍ KŘIVKY in accordance with ISO 9906:2012 - Curves at 2900ot./min..

MEI ≥ 0.7 - Reference MEI ≥ 0.70 - Informace o referenční účinnosti jsou k dispozici na adrese: www.europump.org/efficiencycharts

MULTINOX-VE+

VERTIKÁLNÍ VÍCESTUPŇOVÁ ODSTŘEDIVÁ ČERPADLA

VÝKONNOSTNÍ TABULKA

Varianta	[P2]		[P1]		[V]	In [A]	µF	Q	l/min	20	40	60	80	100	120	140
	HP	kW	HP	kW					m³/h	1,2	2,4	3,6	4,8	6	7,2	8,4
MULTINOX VE+ 6-30 M MULTINOX VE+ 6-30 T	0,9	0,67	1,4 1,3	1 0,97	1 ~ 230 3 ~ 230/400	4,4 3,1-1,8	20	Výška vodního sloupce [m]		34	31	28	26	21	16	10
MULTINOX VE+ 6-40 M MULTINOX VE+ 6-40 T	1,2	0,9	1,9 1,6	1,36 1,2	1 ~ 230 3 ~ 230/400	6,4 2,3-4	25			45	41	38	34	28	21	13
MULTINOX VE+ 6-50 M MULTINOX VE+ 6-50 T	1,50	1,1	2,2 1,9	1,6 1,4	1 ~ 230 3 ~ 230/400	7 4,7-2,6	35			58	53	49	44	37	28	17
MULTINOX VE+ 6-60 M MULTINOX VE+ 6-60 T	1,8	1,3	2,6 2,3	1,9 1,7	1 ~ 230 3 ~ 230/400	8 5,3-3	35			71	66	61	55	47	36	23
MULTINOX VE+ 6-70 T	2	1,5	2,7	2	3 ~ 230/400	7,2-3,8				83	77	71	64	55	42	27
MULTINOX VE+ 6-90 T	3	2	3,5	2,6	3 ~ 230/400	8,2-4,5				107	99	92	83	71	54	34

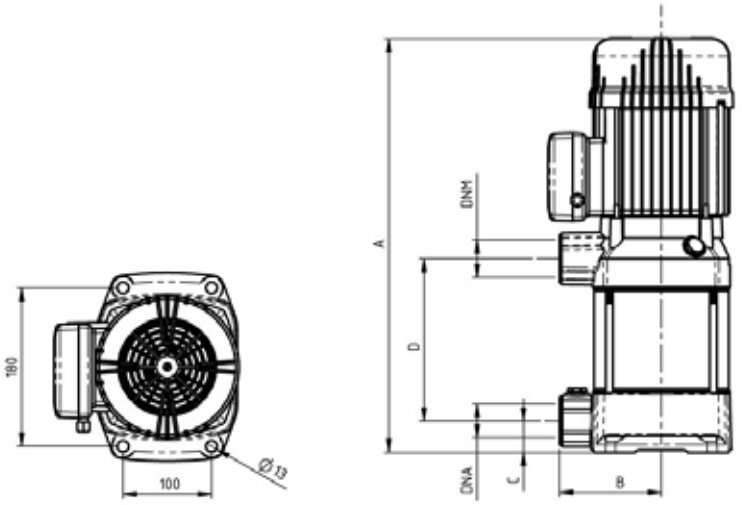

TABULKA ROZMĚRŮ A HMOTNOSTÍ

Varianta	Rozměry [mm]						Hmotnost [Kg]
	A	B	C	D	DNA	DNM	
MULTINOX VE+ 6-30	416	115	35	130	1" 1/4	1" 1/4	19
MULTINOX VE+ 6-40	443	115	35	157	1" 1/4	1" 1/4	21
MULTINOX VE+ 6-50	470	115	35	184	1" 1/4	1" 1/4	23
MULTINOX VE+ 6-60	497	115	35	211	1" 1/4	1" 1/4	25
MULTINOX VE+ 6-70	524	115	35	238	1" 1/4	1" 1/4	27
MULTINOX VE+ 6-90	578	115	35	292	1" 1/4	1" 1/4	28

MULTINOX-VE+

VERTIKÁLNÍ VÍCESTUPŇOVÁ ODSTŘEDIVÁ ČERPADLA

VÝKONNOSTNÍ KŘIVKY

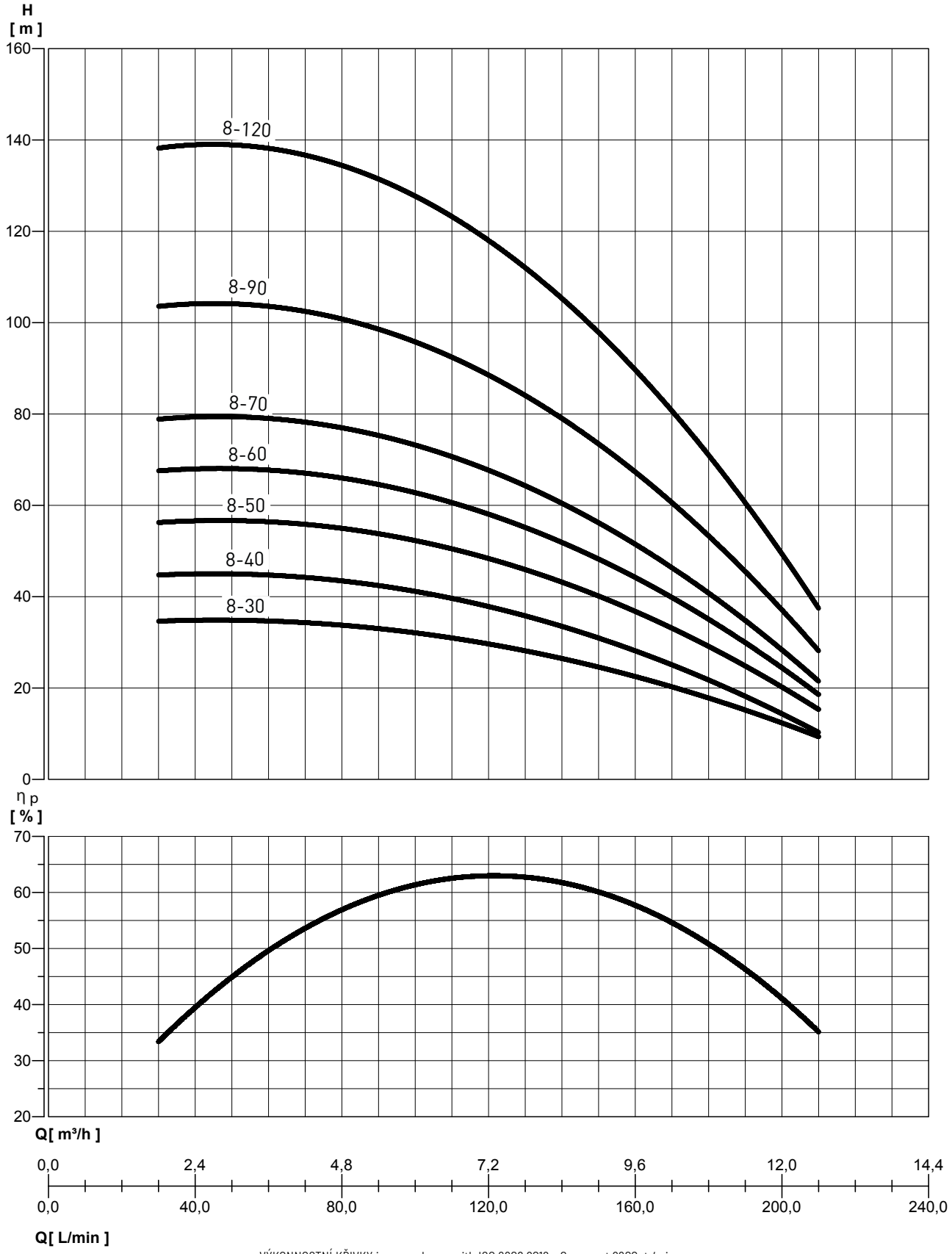

VÝKONNOSTNÍ KŘIVKY in accordance with ISO 9906:2012 - Curves at 2900ot./min..

MEI ≥ 0.7 - Reference MEI ≥ 0.70 - Informace o referenční účinnosti jsou k dispozici na adrese: www.europump.org/efficiencycharts

MULTINOX-VE+

VERTIKÁLNÍ VÍCESTUPŇOVÁ ODSTŘEDIVÁ ČERPADLA

VÝKONNOSTNÍ TABULKA

Varianta	[P2]		[P1]		[V]	In [A]	µF	Q	l/min	30	60	90	120	150	180	210
	HP	kW	HP	kW					m³/h	1,8	3,6	5,4	7,2	9	10,8	12,6
MULTINOX VE+ 8-30 M MULTINOX VE+ 8-30 T	1,35	1	1,9 1,7	1,4 1,3	1 ~ 230 3 ~ 230/400	6,3 4-2,3	20	Výška vodního sloupce [m]		35	35	33	30	25	18	10
MULTINOX VE+ 8-40 M MULTINOX VE+ 8-40 T	1,6	1.2	2,3 2,3	1,7 1,7	1 ~ 230 3 ~ 230/400	7,8 5,7-3,3	25			45	44	42	39	32	20	11
MULTINOX VE+ 8-50 M MULTINOX VE+ 8-50 T	2	1,5	3 2,8	2,2 2,1	1 ~ 230 3 ~ 230/400	9,5 6-3,7	35			57	56	53	50	40	28	16
MULTINOX VE+ 8-60 T	2,3	1,7	3,3	2,4	3 ~ 230/400	6,7-4,7				68	67	64	60	48	34	19
MULTINOX VE+ 8-70 T	2,5	1,9	3,4	2,5	3 ~ 230/400	7-4,9				80	78	74	70	56	40	22
MULTINOX VE+ 8-90 T	4	3	4,4	3,2	3 ~ 230/400	10,2-5,9				104	103	98	90	73	52	29
MULTINOX VE+ 8-120 T	5,5	4	6,2	4,6	3 ~ 230/400	13,5-7,6				139	138	131	120	98	70	38

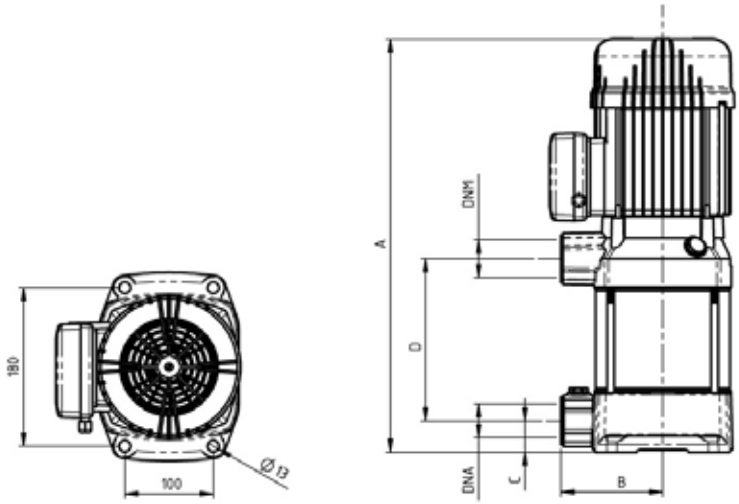

TABULKA ROZMĚRŮ A HMOTNOSTÍ

Varianta	Rozměry [mm]						Hmotnost [Kg]
	A	B	C	D	DNA	DNM	
MULTINOX VE+ 8-30	416	115	35	130	1" 1/4	1" 1/4	19
MULTINOX VE+ 8-40	443	115	35	157	1" 1/4	1" 1/4	21
MULTINOX VE+ 8-50	470	115	35	184	1" 1/4	1" 1/4	23
MULTINOX VE+ 8-60	497	115	35	211	1" 1/4	1" 1/4	25
MULTINOX VE+ 8-70	524	115	35	238	1" 1/4	1" 1/4	27
MULTINOX VE+ 8-90	730	115	35	292	1" 1/4	1" 1/4	36
MULTINOX VE+ 8-120	855	115	35	373	1" 1/4	1" 1/4	39

PENTAIR STA-RITE

AQUA TRADING
VÝHRADNÍ DISTRIBUTOR PRO ČR A SR

PVM/PVMI/PVMX
VERTIKÁLNÍ VÍCESTUPŇOVÁ ODSTŘEDIVÁ ČERPADLA

Vysoká hydraulická účinnost, motor navržený podle předpisů EN

PVM, PVMI a PVMX jsou vertikální vícestupňová čerpadla, která nejsou samonasávací, s armaturou Victaulic nebo přírubovými armaturami se vstupy a výstupy stejné velikosti

Kvalitní provedení jednotlivých stupňů čerpadla. Hřídel je propojen dle normy IEC.

Všechna čerpadla jsou vybavena vysoce účinnými motory (IE3) a mechanickou ucpávkou kazetového typu pro snadnou údržbu.

Čerpadla PVM, PVMI a PVMX jsou k dispozici v různých velikostech a počtu stupňů pro zajištění požadovaného průtoku a tlaku.

POUŽITÍ

- Dodávka vody
- Tlakové systémy
- Zavlažování
- Vysoko tlakové myčky
- Přečrpávací systémy
- Protipožární systémy
- Napájení kotle

IDENTIFIKAČNÍ KÓD

PVM | X | 15 | 4 | F | T | IE3 | 50

- 50 = 50Hz
  60 = 60Hz
- Účinnost motoru:
  I3=IE3 (standard)
  I1/I2=IE1 nebo IE2 (volitelný)
- T = Tří-fázový
  M = Jedno-fázový
- F - IN-LINE provedení - kruhové příruby
  A - IN-LINE provedení - oválné příruby
  V Victaulic provedení
- Počet stupňů
- Kapacita
- Materiály
  () =litinová základna
  X = AISI 316
  I = AISI 304
- Model

PVM/PVMI/PVMX

VERTIKÁLNÍ VÍCESTUPŇOVÁ ODSTŘEDIVÁ ČERPADLA

VÝKONNOSTNÍ TABULKA

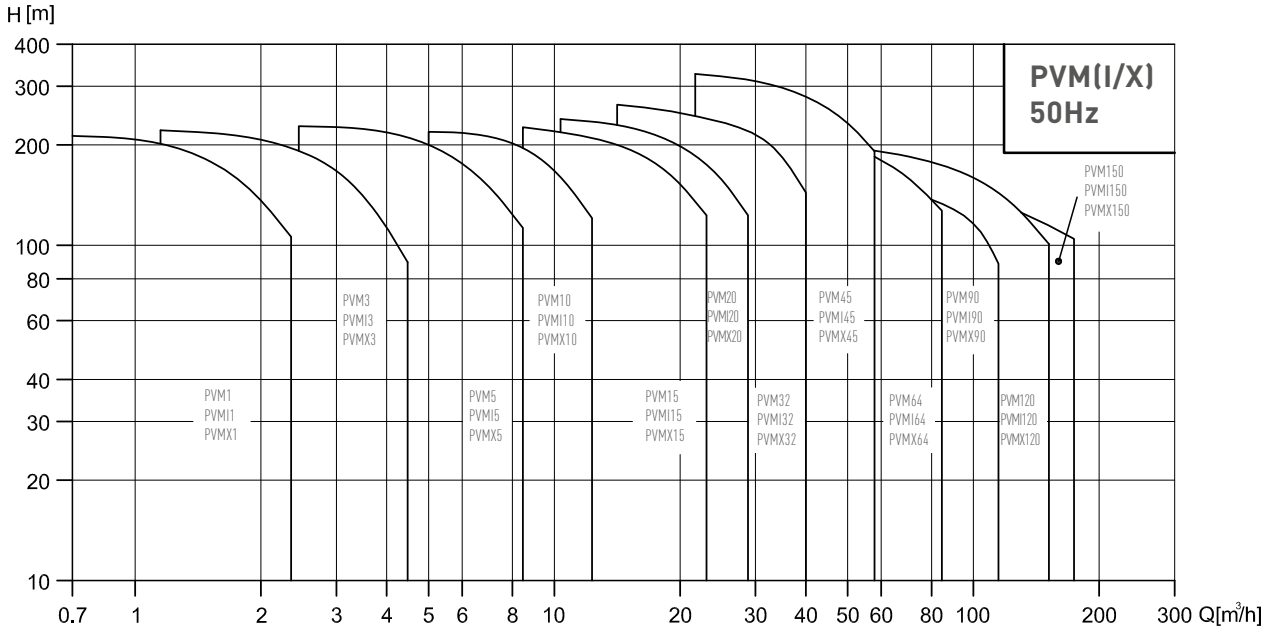

MOTOR

- Asynchronní elektromotor s integrovaným statorem a vnějším chlazením
- Hlavní rozměry odpovídají předpisům DIN a IEC
- Energetická účinnost: IE3
- Izolační třída F
- Stupeň ochrany IP55
- Maximální okolní teplota 50°C
- Rychlost otáček motoru 2900 ot./min..

TYP MOTORU - 2 PÓLOVÝ				JMENOVITÝ PROUD [A]	
[HP]	[KW]	Příruba	Rám	3~230V	3~400V
0.5	0.37	B14	71	1.9	1.1
0.75	0.55		71	2.7	1.6
1	0.75		80	3.5	2.1
1.5	1.1		80	4,5	2.6
2	1.5		90S	5.2	3.0
3	2.2		90L	8.0	4.6
4	3		100L	9.7	5.6
5.5	4		112M	12.2	7.0
				3~400V	3~690V
7.5	5.5		132S	10.0	5.8
10	7.5		132S	13.1	7.6
				3~400V	3~690V
15	11	B5	160M	19.7	11.4
20	15		160M	26.7	15.5
25	18.5		160L	33.0	19.1
30	22		180M	40.8	23.7
40	30		200L	52.8	30.6
50	37		200L	65.6	38
60	45		225M	82.4	47.8
75	55		250M	93.6	54.3
100	75		280S	123.1	71.4

* Uvedené jmenovité hodnoty proudu se vztahují ke standardní konfiguraci motoru.
Pro detaily kontaktujte Aquatrading s.r.o.

PVM/PVMI/PVMX

VERTIKÁLNÍ VÍCESTUPŇOVÁ ODSTŘEDIVÁ ČERPADLA

CHARAKTERISTIKA

50Hz	PVM, PVMI, PVMX					
Nominální průtok (m^3/h)	1	3	5	10	15	20
Pracovní průtok (m^3/h)	0.7-2.4	1.2-4.5	2.5-8.5	5-13	8.5-23.5	10.5-29
Max. tlak (bar)	21.5	23	24	21.5	23	24.3
Teplota čerpané kapaliny	od -15°C do + 120°C					
Výkon motoru (kW)	0.37-2.2	0.37-3	0.37-5.5	0.37-7.5	1.1-15	1.1-18.5
Verze						
PVM: nerezová ocel AISI 304	•	•	•	•	•	•
PVMI: nerezová ocel 304	•	•	•	•	•	•
PVMX: nerezová ocel AISI 316	•	•	•	•	•	•
Motor						
Připojení k sítí 1~ (V/Hz) tolerance ± 10%	220-240 V 50 Hz					
Připojení k sítí 3~ (V/Hz) tolerance ± 10%	0.37-7.5 kW 220-240/380-415 V 50 Hz 11 kW 380-415 V 50 Hz					
Izolační třída	F					
Stupeň ochrany	IP 55					
Teplota pracovního prostředí	50°C					
PVM připojení						
Příruba	DN 25/DN 32	DN 25/DN 32	DN 25/DN 32	DN 40	DN 50	DN 50
PVMI/PVMX připojení						
Příruba	DN 25/DN 32	DN 25/DN 32	DN 25/DN 32	DN 40	DN 50	DN 50
Spojka Victaulic	R1"¼ DN32	R1"¼ DN32	R1"¼ DN32	R2 DN50	R2 DN50	R2 DN50
Mechanické ucpávky						
SiC/SiC	Standard					
Těsnění						
EPDM	Standard					

PVM/PVMI/PVMX

VERTIKÁLNÍ VÍCESTUPŇOVÁ ODSTŘEDIVÁ ČERPADLA

CHARAKTERISTIKA

50Hz	PVM, PVMI, PVMX					
Nominální průtok (m^3/h)	32	45	64	90	120	150
Pracovní průtok (m^3/h)	15-40	22-58	30-85	45-120	60-160	75-180
Max. tlak (bar)	27.5	33	21.8	20	20.4	18.7
Teplota čerpané kapaliny	od -15°C do + 120°C					
Výkon motoru (kW)	1.5-30	3-45	4-45	5.5-45	11-75	11-75
Verze						
PVM: nerezová ocel AISI 304	•	•	•	•	•	•
PVMI: nerezová ocel 304	•	•	•	•	•	•
PVMX: nerezová ocel AISI 316	•	•	•	•	•	•
Motor						
Připojení k sítí 1~ (V/Hz) tolerance ± 10%	220-240 V 50 Hz					
Připojení k sítí 3~ (V/Hz) tolerance ± 10%	0.37-7.5 kW 220-240/380-415 V 50 Hz 11 kW 380-415 V 50 Hz					
Izolační třída	F					
Stupeň ochrany	IP 55					
Teplota pracovního prostředí	50°C					
PVM připojení						
Příruba	DN 65	DN 80	DN 100	DN 100	DN 125	DN 125
PVMI/PVMX připojení						
Příruba	DN 65	DN 80	DN 100	DN 100	DN 125	DN 125
Spojka Victaulic	N/D	N/D	N/D	N/D	N/D	N/D
Mechanické ucpávky						
SiC/SiC	Standard					
Těsnění						
EPDM	Standard					

PVM/PVMI/PVMX
VERTIKÁLNÍ VÍCESTUPŇOVÁ ODSTŘEDIVÁ ČERPADLA

MAXIMÁLNÍ PROVOZNÍ A VSTUPNÍ TLAKY

STUPNĚ	MAXIMÁLNÍ PRACOVNÍ TLAK	STUPNĚ	MAXIMÁLNÍ VSTUPNÍ TLAK
PVM-I-X 1			
2-36	25 bar.	2-36	10 bar.
PVM-I-X 3			
2-36	25 bar.	2-29	10 bar.
		31-36	15 bar.
PVM-I-X 5			
2-36	25 bar.	2-16	10 bar.
		18-36	15 bar.
PVM-I-X 10			
1-16	16 bar.	1-6	8 bar.
17-22	25 bar.	7-22	10 bar.
PVM-I-X 15			
1-10	16 bar.	1-3	8 bar.
12-17	25 bar.	4-17	10 bar.
PVM-I-X 20			
1-10	16 bar.	1-3	8 bar.
12-17	25 bar.	4-17	10 bar.
PVM-I-X 32			
(1-1)-7	16 bar.	(1-1)-4	4 bar.
(8-2)-14	30 bar.	(5-2)-10	10 bar.
		(11-2)-14	15 bar.
PVM-I-X 45			
(1-1)-5	16 bar.	(1-1)-2	4 bar.
(6-2)-11	30 bar.	(3-2)-5	10 bar.
(12-2)-(13-2)	33 bar.	(6-2)-(13-2)	15 bar.
PVM-I-X 64			
(1-1)-5	16 bar.	(1-1)-(2-2)	4 bar.
(6-2)-(8-1)	30 bar.	(2-1)-(4-2)	10 bar.
		(4-1)-(8-1)	15 bar.
PVM-I-X 90			
(1-1)-4	16 bar.	(1-1)-1	4 bar.
(5-2)-6	30 bar.	(2-1)-(3-2)	10 bar.
		3-6	15 bar.
PVM-I-X 120			
1-7	30 bar.	1-(2-1)	10 bar.
		2-(5-1)	15 bar.
		(6-1)-7	20 bar.
PVM-I-X 150			
(1-1)-6	30 bar.	(1-1)-1	10 bar.
		(2-1)-(4-2)	15 bar.
		(5-2)-6	20 bar.

* Nutno dodržet pravidlo: vstupní tlak + výstupní tlak proti uzavřenému ventilu <Max. Pracovní tlak

PVM/PVMI/PVMX

VERTIKÁLNÍ VÍCESTUPŇOVÁ ODSTŘEDIVÁ ČERPADLA

MATERIÁLY

POZ.	NÁZEV	Materiál	PVM 1, 3, 5, 10, 15, 20	PVMI 1, 3, 5, 10, 15, 20	PVMX 1, 3, 5, 10, 15, 20
36	Horní část čerpadla	Litina	EN-GJL-200 ; ASTM 25B	EN-GJS-450-10 ; ASTM 65-45-12	EN-GJS-450-10 ; ASTM 65-45-12
56	Kryt hlavy čerpadla	Nerezová ocel	N/D	1.4301 ; AISI 304	1.4401 ; AISI 316
18	Oběžné kolo	Nerezová ocel	1.4301 ; AISI 304	1.4301 ; AISI 304	1.4401 ; AISI 316
37	Hřídel	Nerezová ocel	1.4057 ; AISI 431	1.4057 ; AISI 431	1.4401 ; AISI 316
48	Vnější pouzdro	Nerezová ocel	1.4301 ; AISI 304	1.4301 ; AISI 304	1.4401 ; AISI 316
82	O-kroužek vnějšího pouzdra	EPDM	-	-	-
12	Komora	Nerezová ocel	1.4301 ; AISI 304	1.4301 ; AISI 304	1.4401 ; AISI 316
24	Kroužek kol	PTFE	-	-	-
59	Spodní základna	Litina	EN-GJL-200 ; ASTM 25B	N/D	N/D
		Nerezová ocel	N/D	1.4301 ; AISI 304	1.4401 ; AISI 316
62	Podstavec	Litina	N/D	EN-GJL-200 ; ASTM 25B	EN-GJL-200 ; ASTM 25B
44	Spojka	Fe-Cu-C	SINT C11 ; MPIF FC0525	SINT C11 ; MPIF FC0525	SINT C11 ; MPIF FC0525
57	Mechanická ucpávka	Typ kazety	-	-	-

PVM - 1, 3, 5, 10, 15, 20

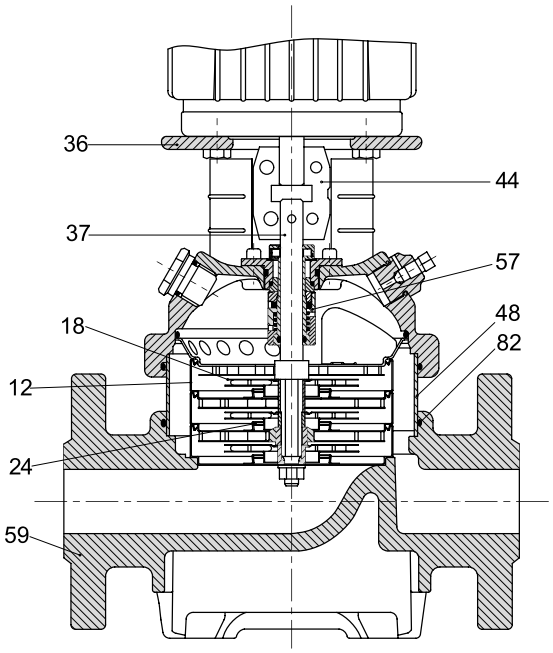

PVMI / X - 1, 3, 5, 10, 15, 20

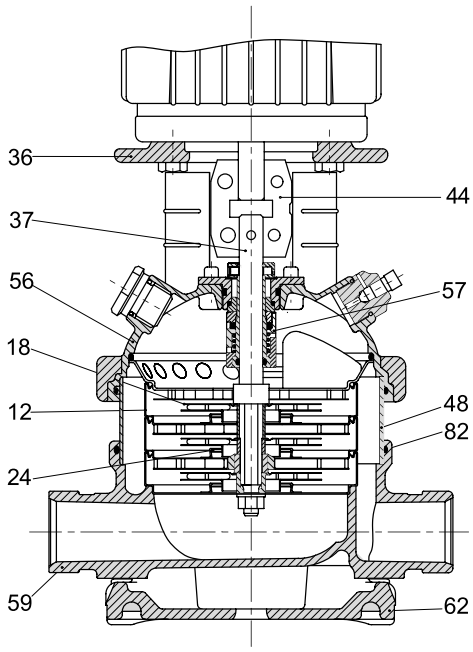

PVM/PVMI/PVMX

VERTIKÁLNÍ VÍCESTUPŇOVÁ ODSTŘEDIVÁ ČERPADLA

MATERIÁLY

POZ.	NÁZEV	Materiál	PVM 32, 45, 64, 90	PVMI 32, 45, 64, 90	PVMX 32, 45, 64, 90
36	Horní část čerpadla	Litina	EN-GJL-250 ; ASTM 35B	N/D	N/D
		Nerezová ocel	N/D	1.4301 ; AISI 304	1.4401 ; AISI 316
53	Držák motoru	Nerezová ocel	EN-GJL-250 ; ASTM 35B	EN-GJL-250 ; ASTM 35B	EN-GJL-250 ; ASTM 35B
18	Oběžné kolo	Nerezová ocel	1.4301 ; AISI 304	1.4301 ; AISI 304	1.4401 ; AISI 316
37	Hřídel	Nerezová ocel	1.4057 ; AISI 431	1.4057 ; AISI 431	1.4401 ; AISI 316
48	Vnější pouzdro	Nerezová ocel	1.4301 ; AISI 304	1.4301 ; AISI 304	1.4401 ; AISI 316
82	O-kroužek vnějšího pouzdra	EPDM	-	-	-
12	Komora	Nerezová ocel	1.4301 ; AISI 304	1.4301 ; AISI 304	1.4401 ; AISI 316
24	Kroužek kol	Uhlíkové vlákno + POB + PTFE	-	-	-
59	Spodní základna	Litina	EN-GJL-250 ; ASTM 35B	N/D	N/D
		Nerezová ocel	N/D	1.4301 ; AISI 304	1.4401 ; AISI 316
62	Podstavec	Litina	N/D	EN-GJL-250 ; ASTM 35B	EN-GJL-250 ; ASTM 35B
57	Mechanická ucpávka	Typ kazety	-	-	-
14	Kroužek ložiska	-	Bronz	POB + Grafit + PTFE	-
42	Kroužek spodního ložiska	Karbid wolframu / Karbid wolframu	-	-	-

PVM - 32, 45, 64, 90

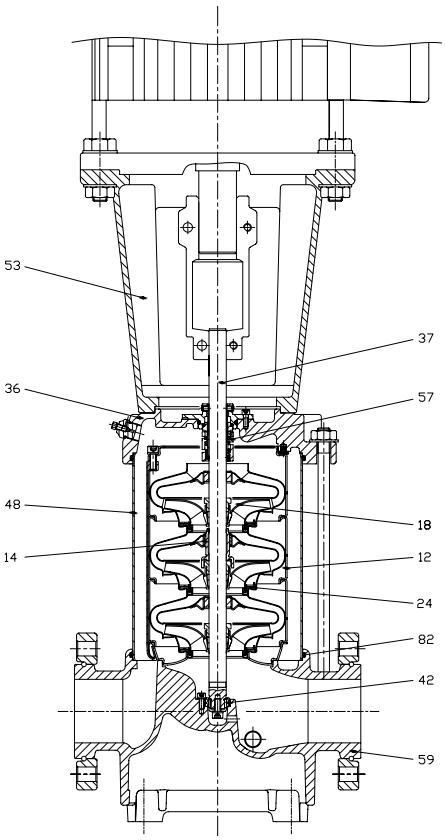

PVMI / X - 32, 45, 64, 90

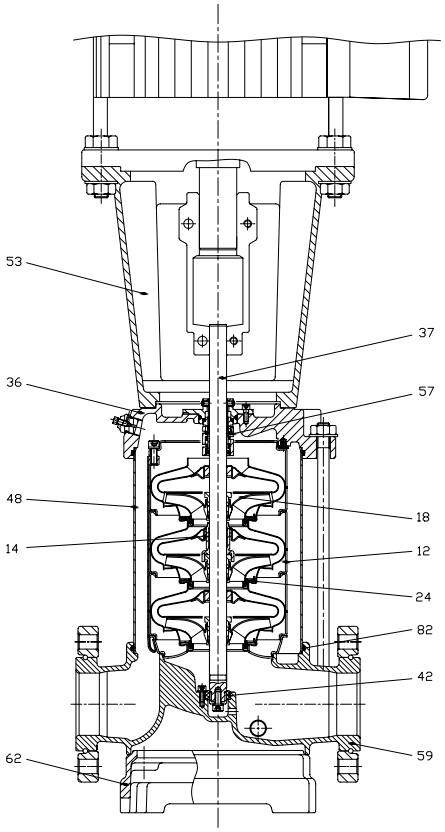

PVM/PVMI/PVMX

VERTIKÁLNÍ VÍCESTUPŇOVÁ ODSTŘEDIVÁ ČERPADLA

MATERIÁLY

POZ.	NÁZEV	Materiál	PVM 120, 150	PVMI 120, 150	PVMX 120, 150
36	Horní část čerpadla	Litina	EN-GJL-250 ; ASTM 35B	N/D	N/D
		Nerezová ocel	N/D	1.4301 ; AISI 304	1.4401 ; AISI 316
53	Podpěra motoru (15HP~60HP)	Litina	EN-GJL-250 ; ASTM 35B	EN-GJL-250 ; ASTM 35B	EN-GJL-250 ; ASTM 35B
	Podpěra motoru (75HP~100HP)	Litina	EN-GJS-450-10 ; ASTM 65-45-12	EN-GJS-450-10 ; ASTM 65-45-12	EN-GJS-450-10 ; ASTM 65-45-12
17	Kroužek ložiska	PTFE	-	-	-
18	Oběžné kolo	Nerezová ocel	1.4301 ; AISI 304	1.4301 ; AISI 304	1.4401 ; AISI 316
37	Hřídel	Nerezová ocel	1.4057 ; AISI 431	1.4057 ; AISI 431	1.4401 ; AISI 316
48	Vnější pouzdro	Nerezová ocel	1.4301 ; AISI 304	1.4301 ; AISI 304	1.4401 ; AISI 316
82	O-kroužek vnějšího pouzdra	EPDM	-	-	-
12	Komora	Nerezová ocel	1.4301 ; AISI 304	1.4301 ; AISI 304	1.4401 ; AISI 316
24	Kroužek kol	PTFE	-	-	-
59	Spodní základna	Litina	EN-GJL-250 ; ASTM 35B	N/D	N/D
		Nerezová ocel	N/D	1.4301 ; AISI 304	1.4401 ; AISI 316
62	Podstavec	Litina	N/D	EN-GJS-450-10 ; ASTM 65-45-12	-
62A	Podstavec	Litina	N/D	EN-GJS-450-10 ; ASTM 65-45-12	-
57	Mechanická ucpávka	Typ kazety	EN-GJS-450-10 ; ASTM 65-45-12	-	-
14	Kroužek ložiska	-	Bronz	POB + Grafit + PTFE	-
42	Kroužek spodního ložiska	Karbid wolframu / Karbid wolframu	-	-	-

PVM - 120, 150

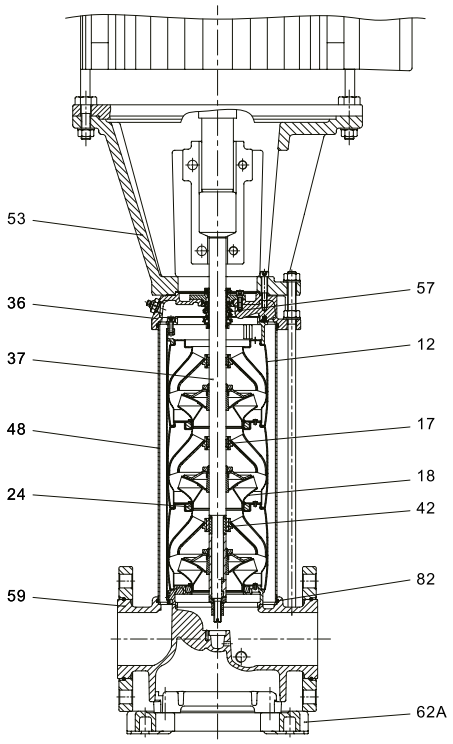

PVMI / X - 120, 150

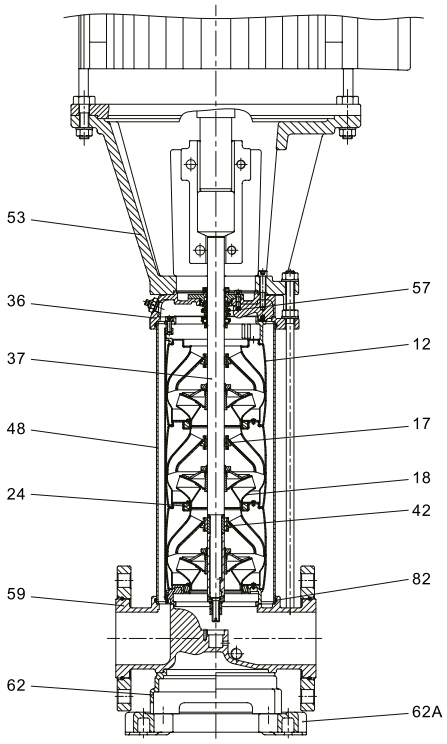

PVM/PVMI/PVMX

VERTIKÁLNÍ VÍCESTUPŇOVÁ ODSTŘEDIVÁ ČERPADLA

TABULKA ROZMĚRŮ A HMOTNOSTÍ

Typ	MOTOR		PVM					PVMI - PVMX							
			Rozměry [mm]				Neto hmotnost [kg]	Rozměry [mm]						Neto váha [kg]	
	P_2		DIN příruba		D1	D2	DIN Příruba	Victaulic		DIN příruba		D1	D2	Victaulic	DIN příruba
	[HP]	[KW]	H1	H2				H1	H2	H1	H2				
PVM 1-2	0.5	0.37	279	474	141	115	23.4	257	452	282	477	141	115	19.3	20.2
PVM 1-3	0.5	0.37	279	474	141	115	23.4	257	452	282	477	141	115	19.3	20.3
PVM 1-4	0.5	0.37	297	492	141	115	23.8	275	470	300	495	141	115	19.7	20.6
PVM 1-5	0.5	0.37	315	510	141	115	24.2	293	488	318	513	141	115	20.1	21.0
PVM 1-6	0.5	0.37	333	528	141	115	24.5	311	506	336	531	141	115	20.4	21.4
PVM 1-7	0.5	0.37	351	546	141	115	24.9	329	524	354	549	141	115	20.8	21.7
PVM 1-8	0.75	0.55	369	564	141	115	25.8	347	542	372	567	141	115	21.7	22.6
PVM 1-9	0.75	0.55	387	582	141	115	26.1	365	560	390	585	141	115	22.0	23.0
PVM 1-10	0.75	0.55	405	600	141	115	26.5	383	578	408	603	141	115	22.4	23.3
PVM 1-11	0.75	0.55	423	618	141	115	26.9	401	596	426	621	141	115	22.8	23.7
PVM 1-12	1.0	0.75	447	682	141	115	29.4	425	660	450	685	141	115	25.2	26.1
PVM 1-13	1.0	0.75	465	700	141	115	29.8	443	678	468	703	141	115	25.6	26.5
PVM 1-15	1.0	0.75	501	736	141	115	30.5	479	714	504	739	141	115	26.3	27.2
PVM 1-17	1.5	1.1	537	772	141	115	32.3	515	750	540	775	141	115	28.1	29.1
PVM 1-19	1.5	1.1	573	808	141	115	33.1	551	786	576	811	141	115	28.8	29.8
PVM 1-21	1.5	1.1	609	844	141	115	33.8	587	822	612	847	141	115	29.6	30.6
PVM 1-23	1.5	1.1	645	880	141	115	34.6	623	858	648	883	141	115	30.4	31.3
PVM 1-25	2.0	1.5	697	964	180	138	44.0	675	942	700	991	180	138	39.8	40.8
PVM 1-27	2.0	1.5	733	1000	180	138	44.8	711	978	736	1027	180	138	40.6	41.5
PVM 1-30	2.0	1.5	787	1054	180	138	45.9	765	1032	790	1081	180	138	41.7	42.6
PVM 1-33	3.0	2.2	841	1108	180	138	49.9	819	1086	844	1135	180	138	45.6	46.6
PVM 1-36	3.0	2.2	895	1162	180	138	51.0	873	1140	898	1189	180	138	46.7	47.7

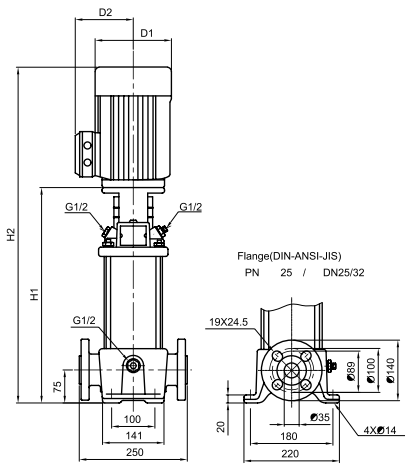

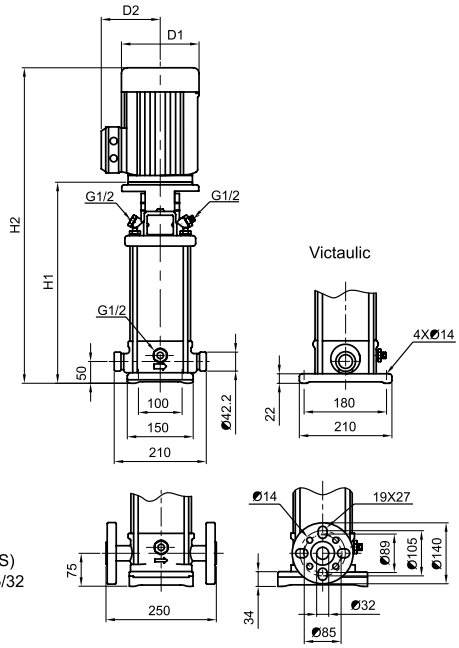

PVM/PVMI/PVMX 1

VERTIKÁLNÍ VÍCESTUPŇOVÁ ODSTŘEDIVÁ ČERPADLA

VÝKONNOSTNÍ KŘIVKY

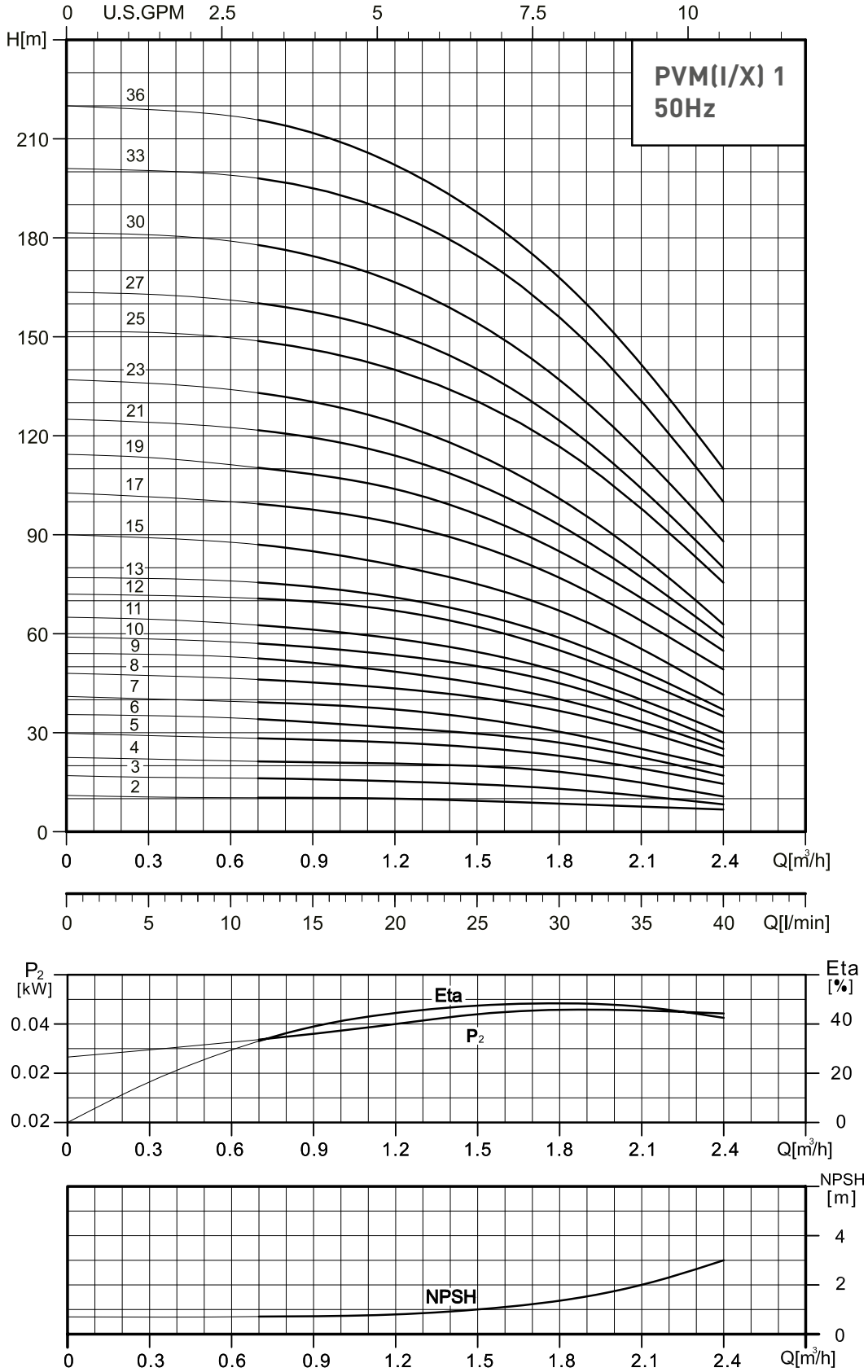

Hodnoty platné pro vodu s hustotou p = 1,0 kg / dm³ při 20 ° C

PVM(I/X) 1	2900ot./min..	50 Hz	ISO 9906 - Annex A

MEI ≥ 0.4 - Reference MEI ≥ 0.70 - Informace o referenční účinnosti jsou k dispozici na adrese: www.europump.org/efficiencycharts

PVM/PVMI/PVMX 3

VERTIKÁLNÍ VÍCESTUPŇOVÁ ODSTŘEDIVÁ ČERPADLA

TABULKA ROZMĚRŮ A HMOTNOSTÍ

Typ	MOTOR		PVM					PVMI - PVMX							
			Rozměry [mm]				Neto váha [kg]	Rozměry [mm]						Neto váha [kg]	
	P_2		DIN příruba		D1	D2	DIN Příruba	Victaulic		DIN příruba		D1	D2	Victaulic	DIN příruba
	[HP]	[KW]	H1	H2				H1	H2	H1	H2				
PVM 3-2	0.5	0.37	279	474	141	115	23.4	257	452	282	477	141	115	19.3	20.2
PVM 3-3	0.5	0.37	279	474	141	115	23.4	257	452	282	477	141	115	19.3	20.3
PVM 3-4	0.5	0.37	297	492	141	115	23.8	275	470	300	495	141	115	19.7	20.6
PVM 3-5	0.5	0.37	315	510	141	115	24.2	293	488	318	513	141	115	20.1	21.0
PVM 3-6	0.75	0.55	333	528	141	115	25.0	311	506	336	531	141	115	20.9	21.9
PVM 3-7	0.75	0.55	351	546	141	115	25.4	329	524	354	549	141	115	21.3	22.2
PVM 3-8	1.0	0.75	375	610	141	115	27.9	353	588	378	613	141	115	23.7	24.6
PVM 3-9	1.0	0.75	393	628	141	115	28.3	371	606	396	631	141	115	24.0	25.0
PVM 3-10	1.0	0.75	411	646	141	115	28.7	389	624	414	649	141	115	24.4	25.4
PVM 3-11	1.5	1.1	429	664	141	115	30.2	407	642	432	667	141	115	25.9	26.9
PVM 3-12	1.5	1.1	447	682	141	115	30.5	425	660	450	685	141	115	26.3	27.2
PVM 3-13	1.5	1.1	465	700	141	115	30.9	443	678	468	703	141	115	26.7	27.6
PVM 3-15	1.5	1.1	501	736	141	115	31.6	479	714	504	739	141	115	27.4	28.3
PVM 3-17	2.0	1.5	553	820	180	138	41.0	531	798	180	138	177	141	36.9	37.8
PVM 3-19	2.0	1.5	589	856	180	138	41.8	567	834	180	138	177	141	37.6	38.5
PVM 3-21	3.0	2.2	625	892	180	138	45.3	603	870	180	138	177	141	41.2	42.1
PVM 3-23	3.0	2.2	661	928	180	138	46.1	639	906	180	138	177	141	41.9	42.9
PVM 3-25	3.0	2.2	697	964	180	138	46.8	675	942	180	138	177	141	42.6	43.6
PVM 3-27	3.0	2.2	733	1000	180	138	47.6	711	978	180	138	177	141	43.4	44.3
PVM 3-29	3.0	2.2	769	1036	180	138	48.3	747	1014	180	138	177	141	44.1	45.1
PVM 3-31	4.0	3.0	809	1130	194	145	56.6	787	1108	194	145	197	147	52.0	53.0
PVM 3-33	4.0	3.0	845	1166	194	145	57.4	823	1144	194	145	197	147	52.8	53.7
PVM 3-36	4.0	3.0	899	1220	194	145	58.5	877	1198	194	145	197	147	53.9	54.8

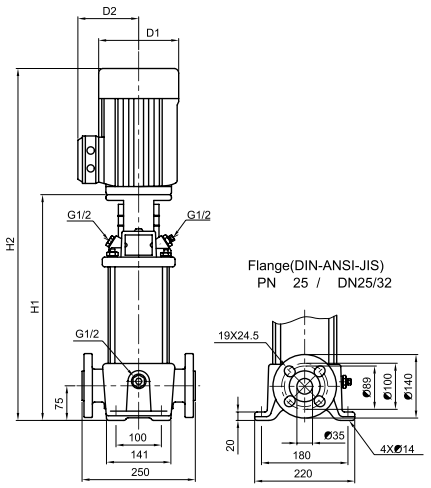

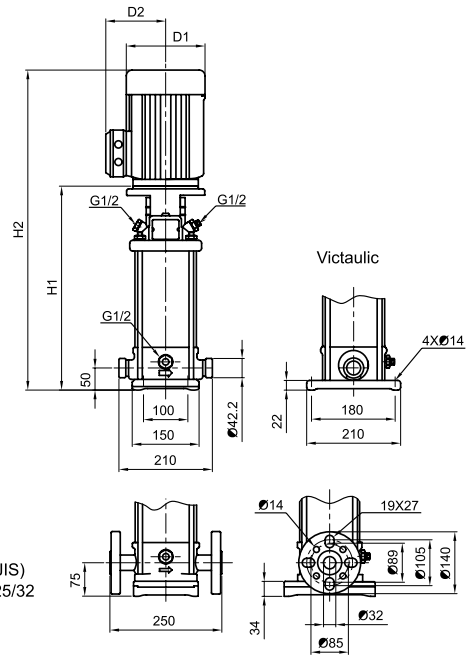

PVM/PVMI/PVMX 3

VERTIKÁLNÍ VÍCESTUPŇOVÁ ODSTŘEDIVÁ ČERPADLA

VÝKONNOSTNÍ KŘIVKY

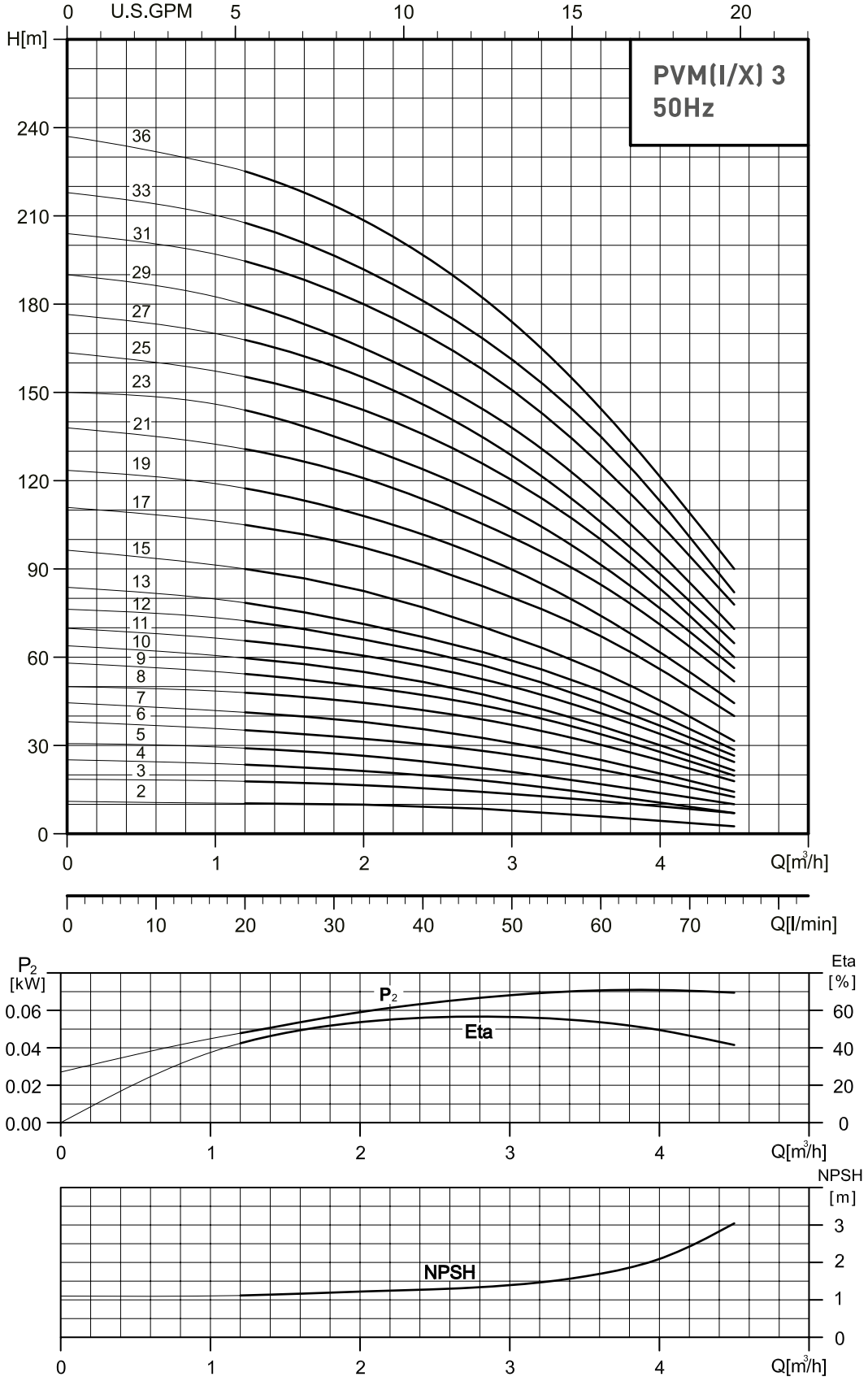

Hodnoty platné pro vodu s hustotou p = 1,0 kg / dm³ při 20 ° C

PVM(I/X) 3	2900ot./min..	50 Hz	ISO 9906 - Annex A

MEI ≥ 0.4 - Reference MEI ≥ 0.70 - Informace o referenční účinnosti jsou k dispozici na adrese: www.europump.org/efficiencycharts

PVM/PVMI/PVMX 5

VERTIKÁLNÍ VÍCESTUPŇOVÁ ODSTŘEDIVÁ ČERPADLA

TABULKA ROZMĚRŮ A HMOTNOSTÍ

Typ	MOTOR		PVM						PVMI - PVMX								
			Rozměry [mm]					Neto váha [kg]	Rozměry [mm]							Neto váha [kg]	
	P_2		DIN příruba		D1	D2	D3	DIN Příruba	Victaulic		DIN příruba		D1	D2	D3	Victaulic	DIN příruba
	[HP]	[KW]	H1	H2					H1	H2	H1	H2					
PVM 5-2	0.5	0.37	279	474	141	115	–	23.3	257	452	282	477	141	115	–	19.2	20.1
PVM 5-3	0.75	0.55	306	501	141	115	–	24.2	284	479	309	504	141	115	–	20.3	21.2
PVM 5-4	0.75	0.55	333	528	141	115	–	24.8	311	506	336	531	141	115	–	20.8	21.8
PVM 5-5	1.0	0.75	366	601	141	115	–	27.4	344	579	369	604	141	115	–	23.4	24.3
PVM 5-6	1.5	1.1	393	628	141	115	–	29.1	371	606	396	631	141	115	–	25.1	26.0
PVM 5-7	1.5	1.1	420	655	141	115	–	29.6	398	633	423	658	141	115	–	25.6	26.5
PVM 5-8	1.5	1.1	447	682	141	115	–	30.1	425	660	450	685	141	115	–	26.1	27.1
PVM 5-9	2.0	1.5	490	757	180	138	–	39.3	468	759	493	760	180	138	–	35.4	36.4
PVM 5-10	2.0	1.5	517	784	180	138	–	39.9	495	786	520	787	180	138	–	36.0	36.9
PVM 5-11	3.0	2.2	544	811	180	138	–	43.2	522	813	547	814	180	138	–	39.3	40.3
PVM 5-12	3.0	2.2	571	838	180	138	–	43.7	549	840	574	841	180	138	–	39.9	40.8
PVM 5-13	3.0	2.2	598	865	180	138	–	44.2	576	867	601	868	180	138	–	40.4	41.4
PVM 5-14	3.0	2.2	625	892	180	138	–	44.8	603	894	628	895	180	138	–	41.0	41.9
PVM 5-15	3.0	2.2	652	919	180	138	–	45.2	630	921	655	922	180	138	–	41.5	42.5
PVM 5-16	3.0	2.2	679	946	180	138	–	45.8	657	948	682	949	180	138	–	42.1	43.0
PVM 5-18	4.0	3.0	737	1058	194	145	–	54.3	715	1031	740	1061	194	145	–	50.3	51.3
PVM 5-20	4.0	3.0	791	1112	194	145	–	55.5	769	1085	794	1115	194	145	–	51.6	52.5
PVM 5-22	5.5	4.0	845	1173	225	160	–	59.8	823	1149	848	1176	225	160	–	55.8	56.8
PVM 5-24	5.5	4.0	899	1227	225	160	–	60.8	877	1203	902	1230	225	160	–	56.9	57.8
PVM 5-26	5.5	4.0	953	1281	225	160	–	62.7	931	1257	956	1284	225	160	–	58.0	58.9
PVM 5-29	5.5	4.0	1034	1362	225	160	–	64.6	1012	1338	1037	1365	225	160	–	59.7	60.6
PVM 5-32	7.5	5.5	1145	1510	248	194	300	90.1	1123	1485	1148	1513	248	194	300	84.9	85.8
PVM 5-36	7.5	5.5	1253	1618	248	194	300	92.6	1231	1593	1256	1621	248	194	300	87.1	88.1

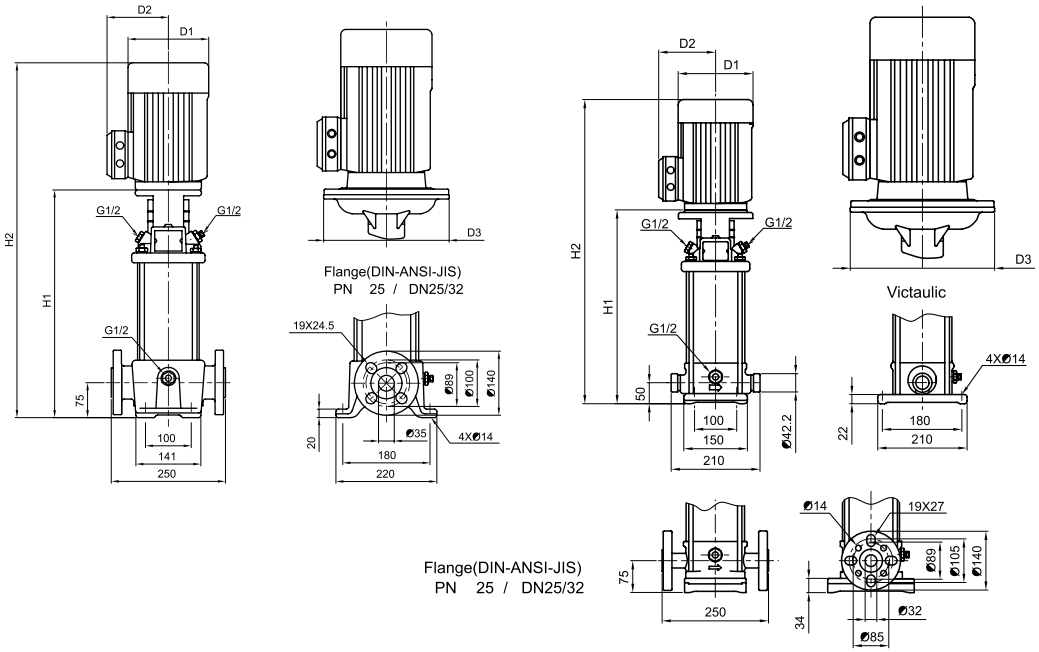

PVM/PVMI/PVMX 5

VERTIKÁLNÍ VÍCESTUPŇOVÁ ODSTŘEDIVÁ ČERPADLA

VÝKONNOSTNÍ KŘIVKY

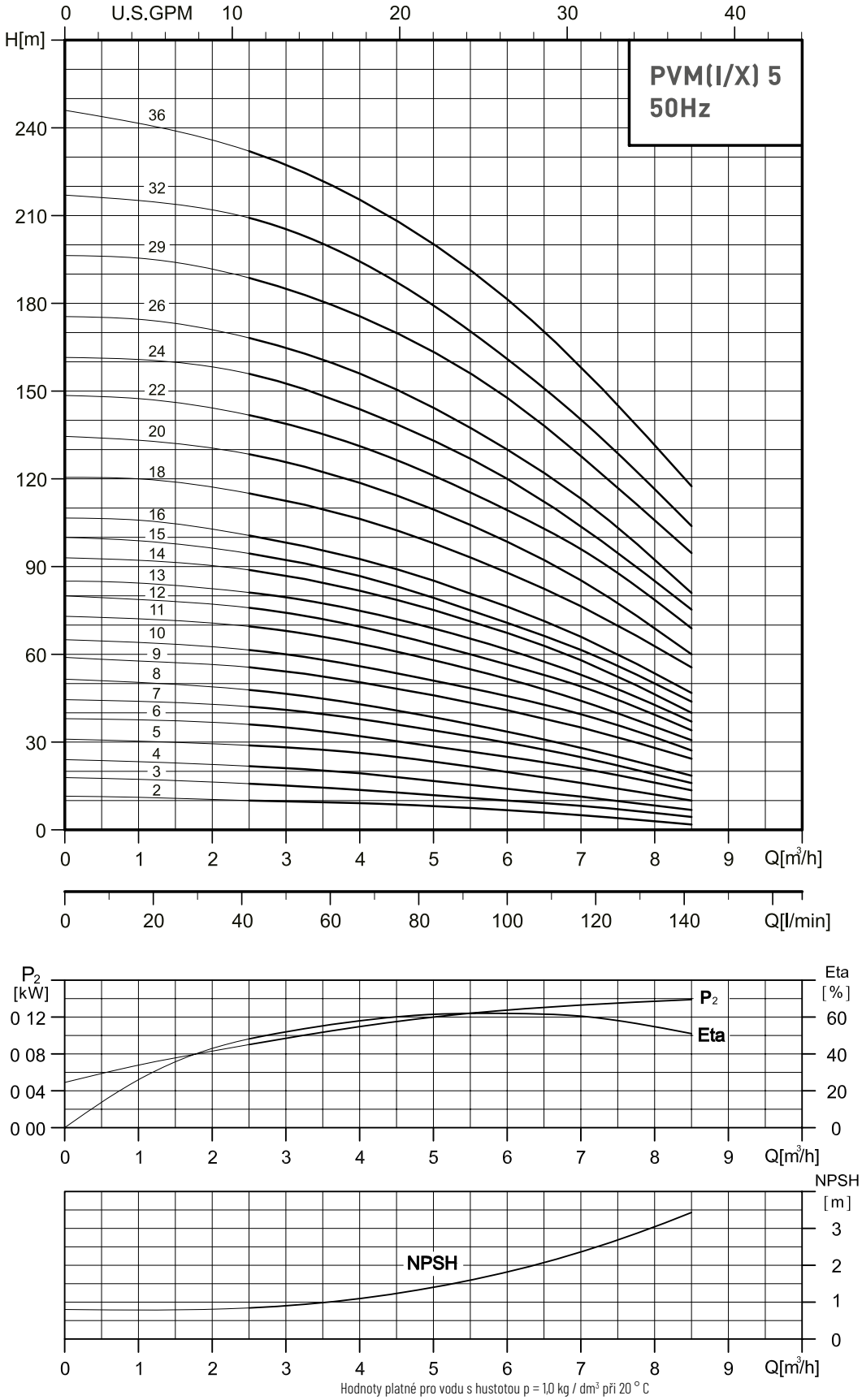

Hodnoty platné pro vodu s hustotou p = 1,0 kg / dm³ při 20 ° C

PVM(I/X) 5	2900ot./min..	50 Hz	ISO 9906 - Annex A

MEI ≥ 0.4 - Reference MEI ≥ 0.70 - Informace o referenční účinnosti jsou k dispozici na adrese: www.europump.org/efficiencycharts

PVM/PVMI/PVMX 10

VERTIKÁLNÍ VÍCESTUPŇOVÁ ODSTŘEDIVÁ ČERPADLA

TABULKA ROZMĚRŮ A HMOTNOSTÍ

Typ	MOTOR		PVM						PVMI - PVMX								
			Rozměry [mm]					Neto váha [kg]	Rozměry [mm]							Neto váha [kg]	
	P_2		DIN příruba		D1	D2	D3	DIN Příruba	Victaulic		DIN příruba		D1	D2	D3	Victaulic	DIN příruba
	[HP]	[KW]	H1	H2					H1	H2	H1	H2					
PVM 10-1	0.5	0.37	343	538	141	115	–	35.9	353	548	353	548	141	115	–	31.6	31.4
PVM 10-2	1	0.8	347	582	141	115	–	38.2	357	592	357	592	141	115	–	34.3	34.2
PVM 10-3	1.5	1.1	377	612	141	115	–	40.3	387	622	387	622	141	115	–	36.4	36.3
PVM 10-4	2	1.5	423	690	180	138	–	50.1	433	724	433	700	180	138	–	46.1	46.0
PVM 10-5	3	2.2	453	720	180	138	–	53.9	463	754	463	730	180	138	–	50.0	49.8
PVM 10-6	3	2.2	483	750	180	138	–	55.0	493	784	493	760	180	138	–	51.0	50.8
PVM 10-7	4	3	518	839	194	145	–	63.8	528	844	528	849	194	145	–	59.1	58.9
PVM 10-8	4	3	548	869	194	145	–	64.9	558	874	558	879	194	145	–	60.1	60.0
PVM 10-9	4	3	578	899	194	145	–	65.9	588	904	588	909	194	145	–	61.1	61.0
PVM 10-10	5.5	4	608	936	225	160	–	70.3	618	944	618	946	225	160	–	65.6	65.4
PVM 10-12	5.5	4	668	996	225	160	–	72.4	678	1004	678	1006	225	160	–	67.6	67.5
PVM 10-14	7.5	5.5	760	1125	248	194	300	104.1	770	1132	770	1135	248	194	300	100.4	100.3
PVM 10-16	7.5	5.5	820	1185	248	194	300	106.2	830	1192	830	1195	248	194	300	102.5	102.4
PVM 10-18	10	7.5	880	1265	248	194	300	113.6	890	1288	890	1275	248	194	300	110.9	110.8
PVM 10-20	10	7.5	940	1325	248	194	300	116.7	950	1348	950	1335	248	194	300	113.0	112.8
PVM 10-22	10	7.5	1000	1385	248	194	300	118.8	1010	1408	1010	1395	248	194	300	115.1	114.9

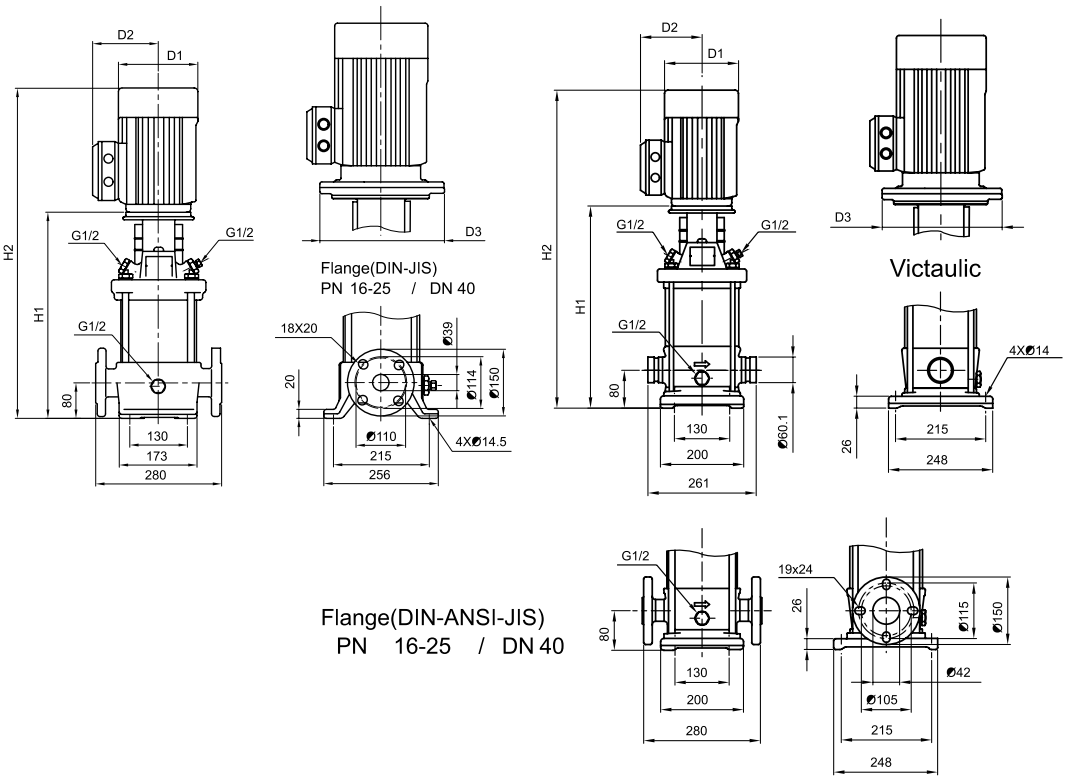

PVM/PVMI/PVMX 10

VERTIKÁLNÍ VÍCESTUPŇOVÁ ODSTŘEDIVÁ ČERPADLA

VÝKONNOSTNÍ KŘIVKY

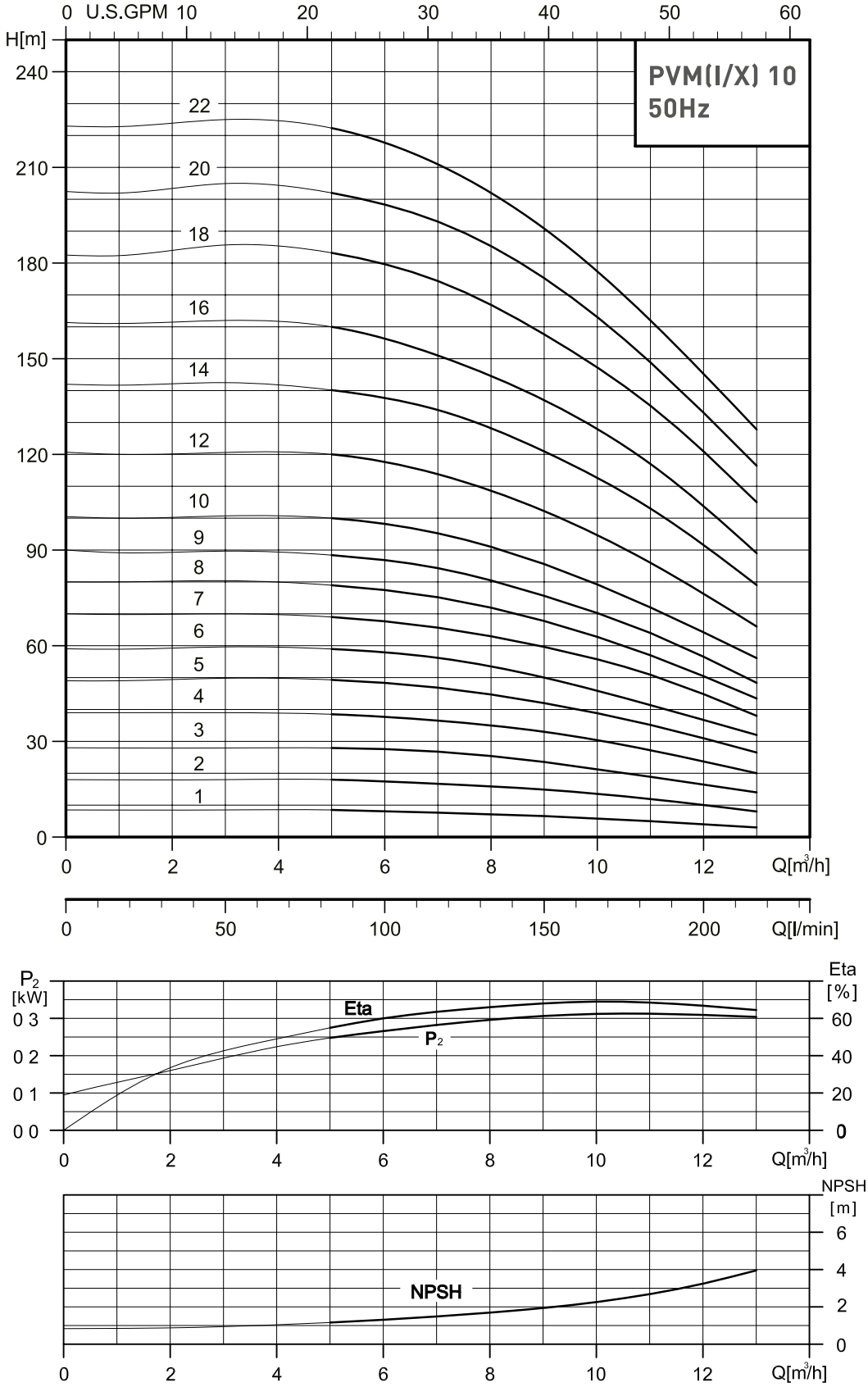

Hodnoty platné pro vodu s hustotou p = 1,0 kg / dm³ při 20 ° C

PVM(I/X) 10	2900ot./min..	50 Hz	ISO 9906 - Annex A

MEI ≥ 0.4 - Reference MEI ≥ 0.70 - Informace o referenční účinnosti jsou k dispozici na adrese: www.europump.org/efficiencycharts

PVM/PVMI/PVMX 15

VERTIKÁLNÍ VÍCESTUPŇOVÁ ODSTŘEDIVÁ ČERPADLA

TABULKA ROZMĚRŮ A HMOTNOSTÍ

Typ	MOTOR		PVM						PVMI - PVMX								
			Rozměry [mm]					Neto váha [kg]	Rozměry [mm]							Neto váha [kg]	
	P_2		DIN příruba		D1	D2	D3	DIN Příruba	Victaulic		DIN příruba		D1	D2	D3	Victaulic	DIN příruba
	[HP]	[KW]	H1	H2					H1	H2	H1	H2					
PVM 15-1	1.5	1.1	400	635	141	115	–	43.8	387	622	397	632	141	115	–	36.0	36.6
PVM 15-2	3	2.2	415	682	180	138	–	55.7	403	694	413	680	180	138	–	47.7	48.3
PVM 15-3	4	3	465	786	194	145	–	64.9	453	769	463	784	194	145	–	56.1	56.7
PVM 15-4	5.5	4	510	838	225	160	–	69.7	498	824	508	836	225	160	–	61.0	61.6
PVM 15-5	5.5	4	555	883	225	160	–	71.2	543	869	553	881	225	160	–	62.4	63.0
PVM 15-6	7.5	5.5	632	997	248	194	300	102.3	620	982	630	995	248	194	300	94.6	95.3
PVM 15-7	7.5	5.5	677	1042	248	194	300	103.8	665	1027	675	1040	248	194	300	96.1	96.7
PVM 15-8	10	7.5	722	1107	248	194	300	111.8	710	1108	720	1105	248	194	300	104.1	104.7
PVM 15-9	10	7.5	767	1152	248	194	300	113.3	755	1153	765	1150	248	194	300	105.6	106.2
PVM 15-10	15	11	889	1387	317	238	350	150.0	877	1382	887	1385	317	238	350	142.7	143.3
PVM 15-12	15	11	979	1477	317	238	350	153.0	967	1472	977	1475	317	238	350	145.5	146.2
PVM 15-14	15	11	1069	1567	317	238	350	156.3	1057	1562	1067	1565	317	238	350	148.5	149.1
PVM 15-17	20	15	1204	1702	317	238	350	171.5	1192	1702	1202	1700	317	238	350	162.9	163.5

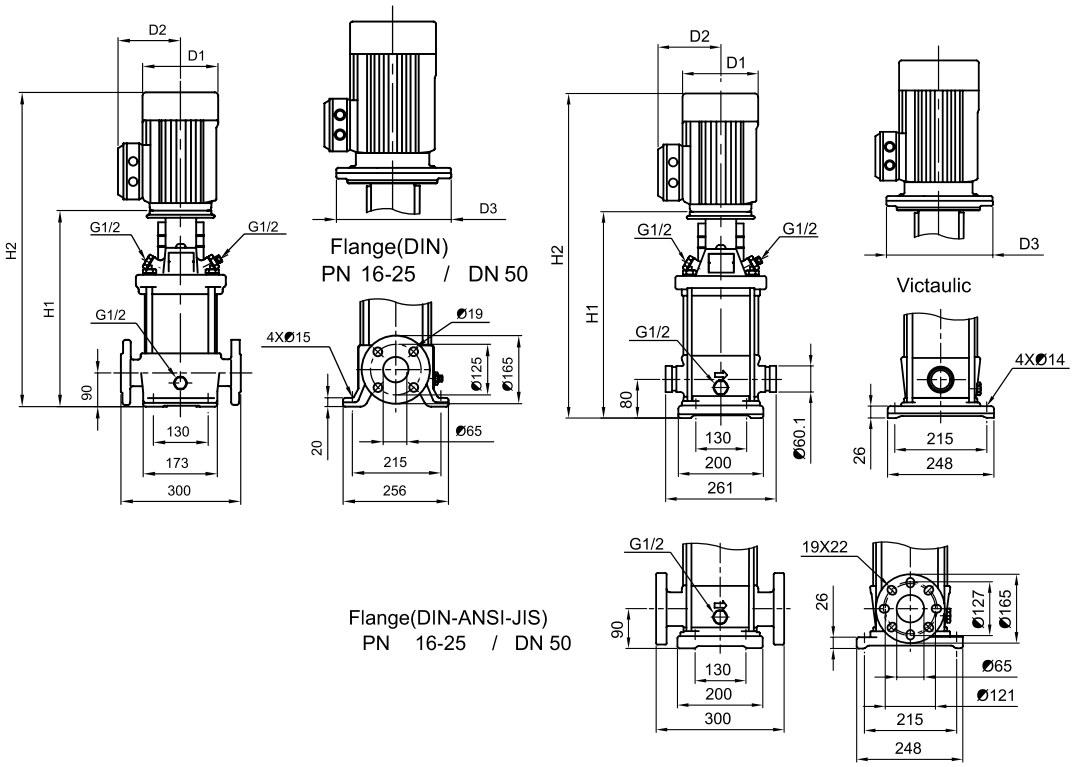

PVM/PVMI/PVMX 15

VERTIKÁLNÍ VÍCESTUPŇOVÁ ODSTŘEDIVÁ ČERPADLA

VÝKONNOSTNÍ KŘIVKY

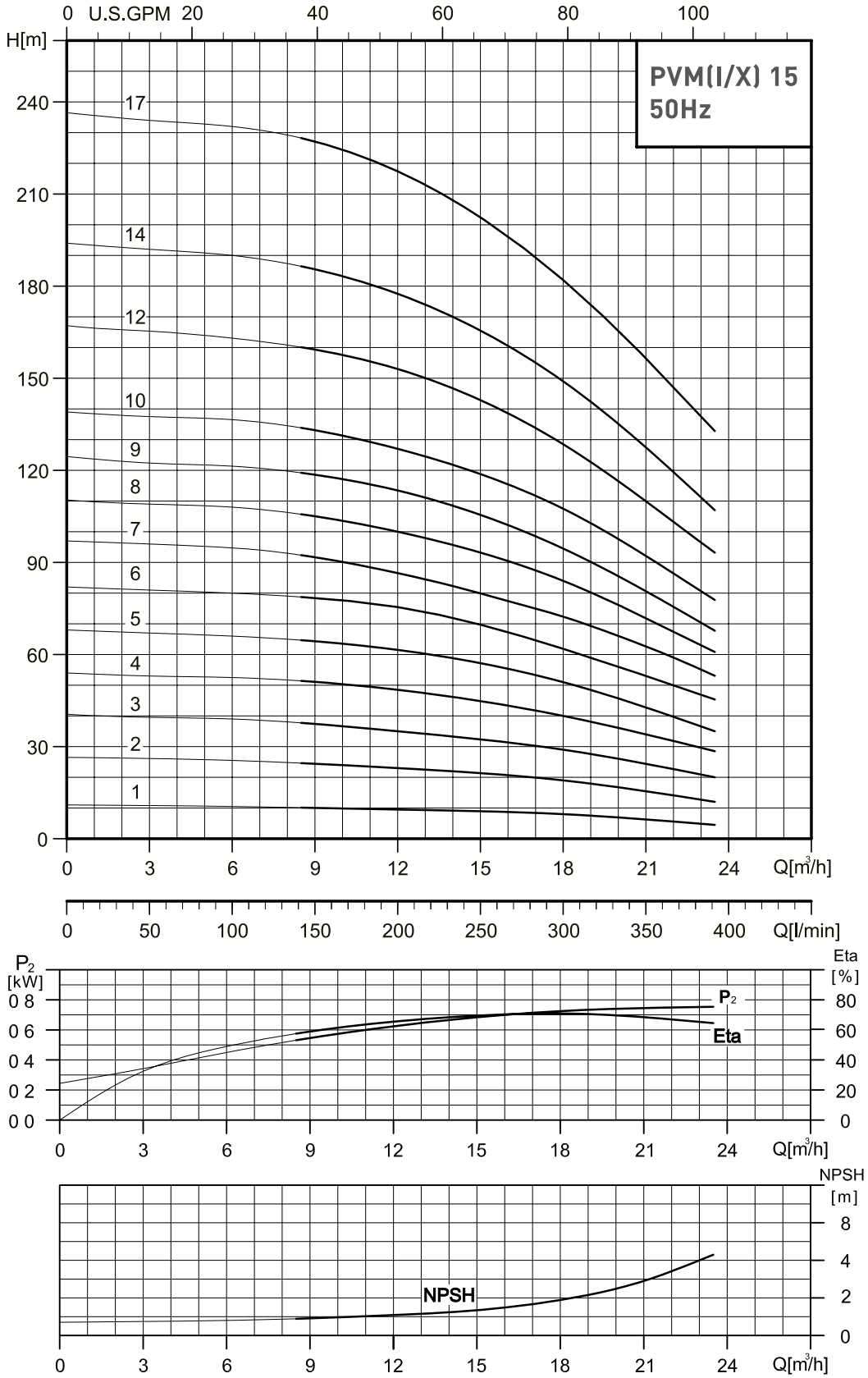

Hodnoty platné pro vodu s hustotou p = 1,0 kg / dm3 při 20 ° C

PVM(I/X) 15	2900ot./min..	50 Hz	ISO 9906 - Annex A

MEI ≥ 0.4 - Reference MEI ≥ 0.70 - Informace o referenční účinnosti jsou k dispozici na adrese: www.europump.org/efficiencycharts

PVM/PVMI/PVMX 20

VERTIKÁLNÍ VÍCESTUPŇOVÁ ODSTŘEDIVÁ ČERPADLA

TABULKA ROZMĚRŮ A HMOTNOSTÍ

Typ	MOTOR		PVM						PVMI - PVMX								
			Rozměry [mm]					Net weight [kg]	Rozměry [mm]							Net weight [kg]	
	P_2		DIN příruba		D1	D2	D3	DIN Příruba	Victaulic		DIN příruba		D1	D2	D3	Victaulic	DIN příruba
	[HP]	[KW]	H1	H2					H1	H2	H1	H2					
PVM 20-1	1.5	1.1	400	636	141	115	–	43.9	387	623	397	632	141	115	–	36.0	36.6
PVM 20-2	3	2.2	415	682	180	138	–	55.7	403	696	413	680	180	138	–	47.7	48.3
PVM 20-3	5.5	4	465	793	225	160	–	68.3	453	783	463	791	225	160	–	59.5	60.2
PVM 20-4	7.5	5.5	542	907	248	194	300	99.4	530	898	540	905	248	194	300	91.7	92.3
PVM 20-5	7.5	5.5	587	952	248	194	300	100.8	575	943	585	950	248	194	300	93.2	93.8
PVM 20-6	10	7.5	632	1017	248	194	300	108.6	620	1026	630	1015	248	194	300	100.9	101.6
PVM 20-7	10	7.5	677	1062	248	194	300	110.1	665	1071	675	1060	248	194	300	102.4	103.0
PVM 20-8	15	11	799	1297	317	238	350	147.1	787	1303	797	1295	317	238	350	139.7	140.3
PVM 20-10	15	11	889	1387	317	238	350	150.0	877	1393	887	1385	317	238	350	142.7	143.3
PVM 20-12	20	15	979	1477	317	238	350	163.1	967	1492	977	1475	317	238	350	155.7	156.3
PVM 20-14	20	15	1069	1567	317	238	350	166.0	1057	1582	1067	1565	317	238	350	158.6	159.2
PVM 20-17	25	18.5	1204	1746	317	238	350	195.4	1192	1761	1202	1744	317	238	350	187.8	188.5

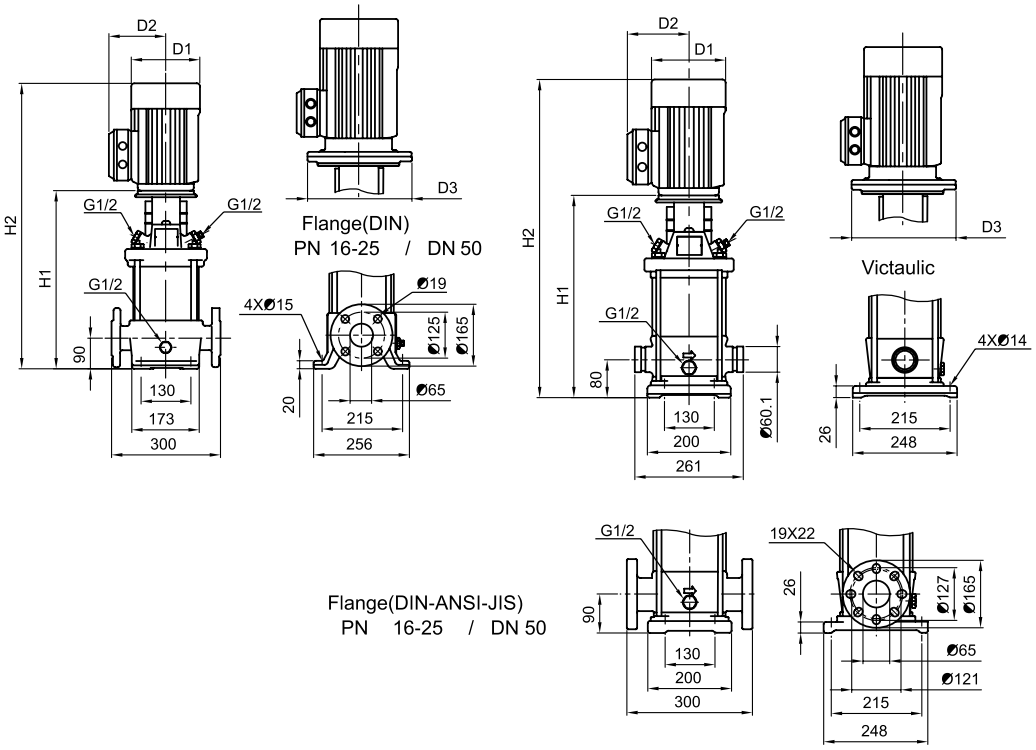

PVM/PVMI/PVMX 20

VERTIKÁLNÍ VÍCESTUPŇOVÁ ODSTŘEDIVÁ ČERPADLA

VÝKONNOSTNÍ KŘIVKY

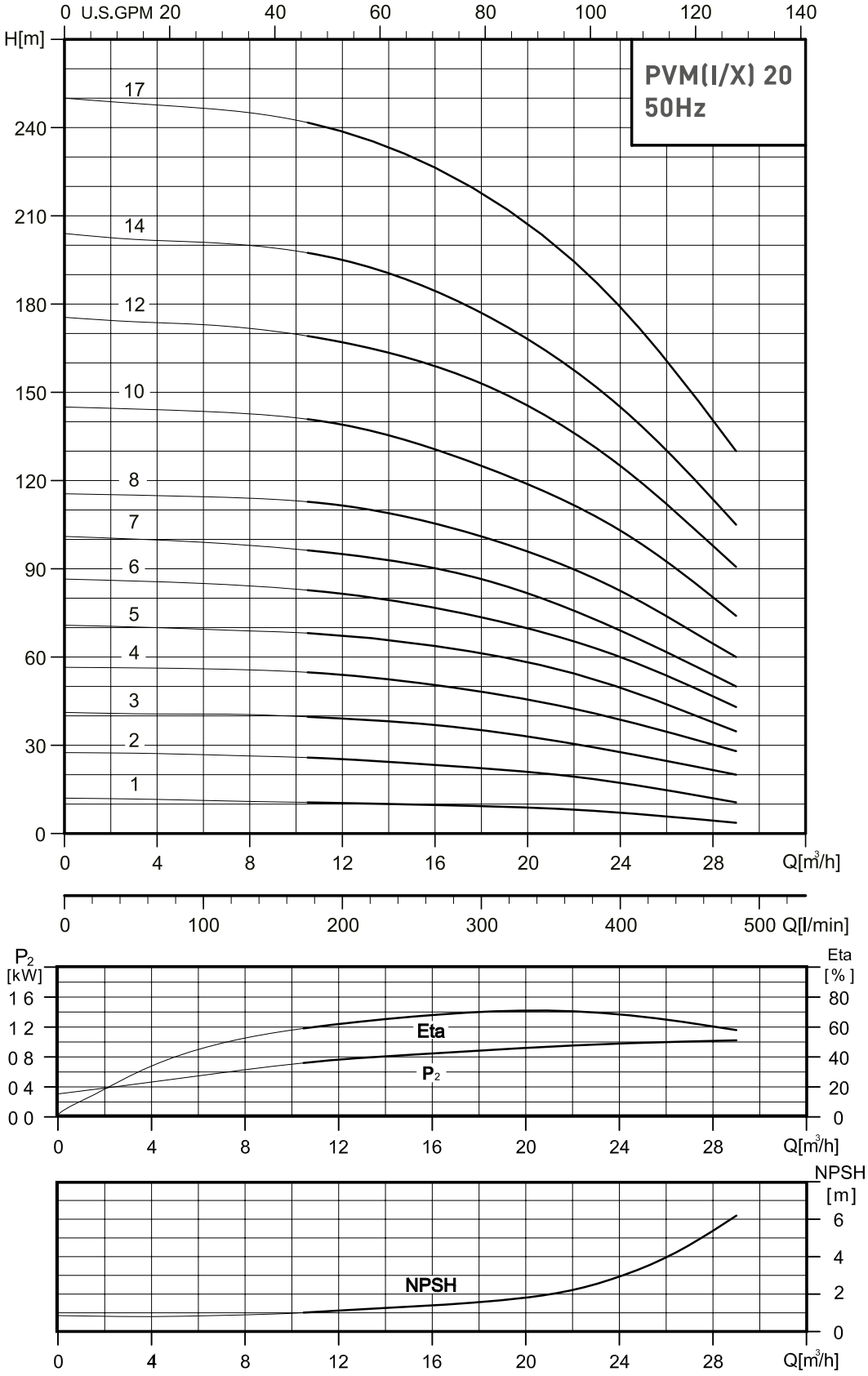

Hodnoty platné pro vodu s hustotou p = 1,0 kg / dm3 při 20 ° C

PVM(I/X) 20	2900ot./min..	50 Hz	ISO 9906 - Annex A

MEI ≥ 0.4 - Reference MEI ≥ 0.70 - Informace o referenční účinnosti jsou k dispozici na adrese: www.europump.org/efficiencycharts

PVM/PVMI/PVMX 32

VERTIKÁLNÍ VÍCESTUPŇOVÁ ODSTŘEDIVÁ ČERPADLA

TABULKA ROZMĚRŮ A HMOTNOSTÍ

Typ	MOTOR		PVM						PVMI - PVMX					
			Rozměry [mm]					Neto váha [kg]	Rozměry [mm]					Neto váha [kg]
	P_2		DIN příruba		D1	D2	D3	DIN Příruba	DIN příruba		D1	D2	D3	DIN příruba
	[HP]	[KW]	H1	H2					H1	H2				
PVM 32-1-1	2	1.5	504	771	180	138	280	71.5	504	269	180	138	280	66.5
PVM 32-1	3	2.2	504	771	180	138	280	74.3	504	269	180	138	280	69.3
PVM 32-2-2	4	3	574	895	194	145	280	84.2	574	895	194	145	280	79.1
PVM 32-2	5.5	4	574	902	225	160	280	87.6	574	902	225	160	280	82.5
PVM 32-3-2	7.5	5.5	644	1009	248	194	300	110.2	644	1009	248	194	300	105.1
PVM 32-3	7.5	5.5	644	1009	248	194	300	110.2	644	1009	248	194	300	105.1
PVM 32-4-2	10	7.5	714	1099	248	194	300	119.5	714	1099	248	194	300	114.5
PVM 32-4	10	7.5	714	1099	248	194	300	119.5	714	1099	248	194	300	114.6
PVM 32-5-2	15	11	894	1392	317	238	350	163.3	894	1392	317	238	350	158.2
PVM 32-5	15	11	894	1392	317	238	350	163.3	894	1392	317	238	350	158.3
PVM 32-6-2	15	11	964	1462	317	238	350	166.3	964	1462	317	238	350	161.3
PVM 32-6	15	11	964	1462	317	238	350	166.3	964	1462	317	238	350	161.4
PVM 32-7-2	20	15	1034	1532	317	238	350	179.5	1034	1532	317	238	350	174.6
PVM 32-7	20	15	1034	1532	317	238	350	179.5	1034	1532	317	238	350	174.6
PVM 32-8-2	20	15	1104	1602	317	238	350	182.6	1104	1602	317	238	350	177.9
PVM 32-8	20	15	1104	1602	317	238	350	182.6	1104	1602	317	238	350	177.9
PVM 32-9-2	25	18.5	1174	1716	317	238	350	210.6	1174	1716	317	238	350	205.5
PVM 32-9	25	18.5	1174	1716	317	238	350	210.6	1174	1716	317	238	350	205.6
PVM 32-10-2	25	18.5	1244	1786	317	238	350	212.7	1244	1786	317	238	350	208.1
PVM 32-10	25	18.5	1244	1786	317	238	350	213.7	1244	1786	317	238	350	208.2
PVM 32-11-2	30	22	1314	1894	358	265	350	258.8	1314	1894	358	265	350	253.6
PVM 32-11	30	22	1314	1894	358	265	350	258.8	1314	1894	358	265	350	253.6
PVM 32-12-2	30	22	1384	1964	358	265	350	260.8	1384	1964	358	265	350	256.3
PVM 32-12	30	22	1384	1964	358	265	350	260.8	1384	1964	358	265	350	256.3
PVM 32-13-2	40	30	1454	2114	420	295	400	328.2	1454	2114	420	295	400	323.6
PVM 32-13	40	30	1454	2114	420	295	400	328.2	1454	2114	420	295	400	323.6
PVM 32-14-2	40	30	1524	2184	420	295	400	331.3	1524	2184	420	295	400	326.3
PVM 32-14	40	30	1524	2184	420	295	400	331.3	1524	2184	420	295	400	326.3

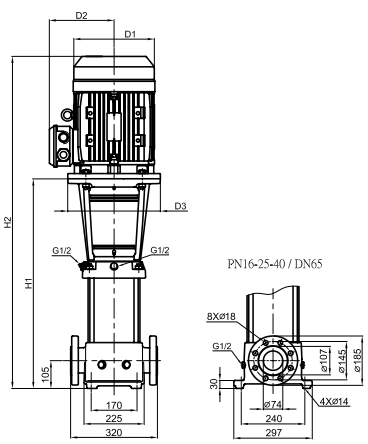

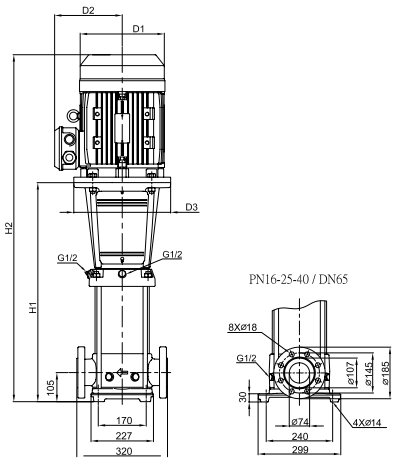

PVM/PVMI/PVMX 32

VERTIKÁLNÍ VÍCESTUPŇOVÁ ODSTŘEDIVÁ ČERPADLA

VÝKONNOSTNÍ KŘIVKY

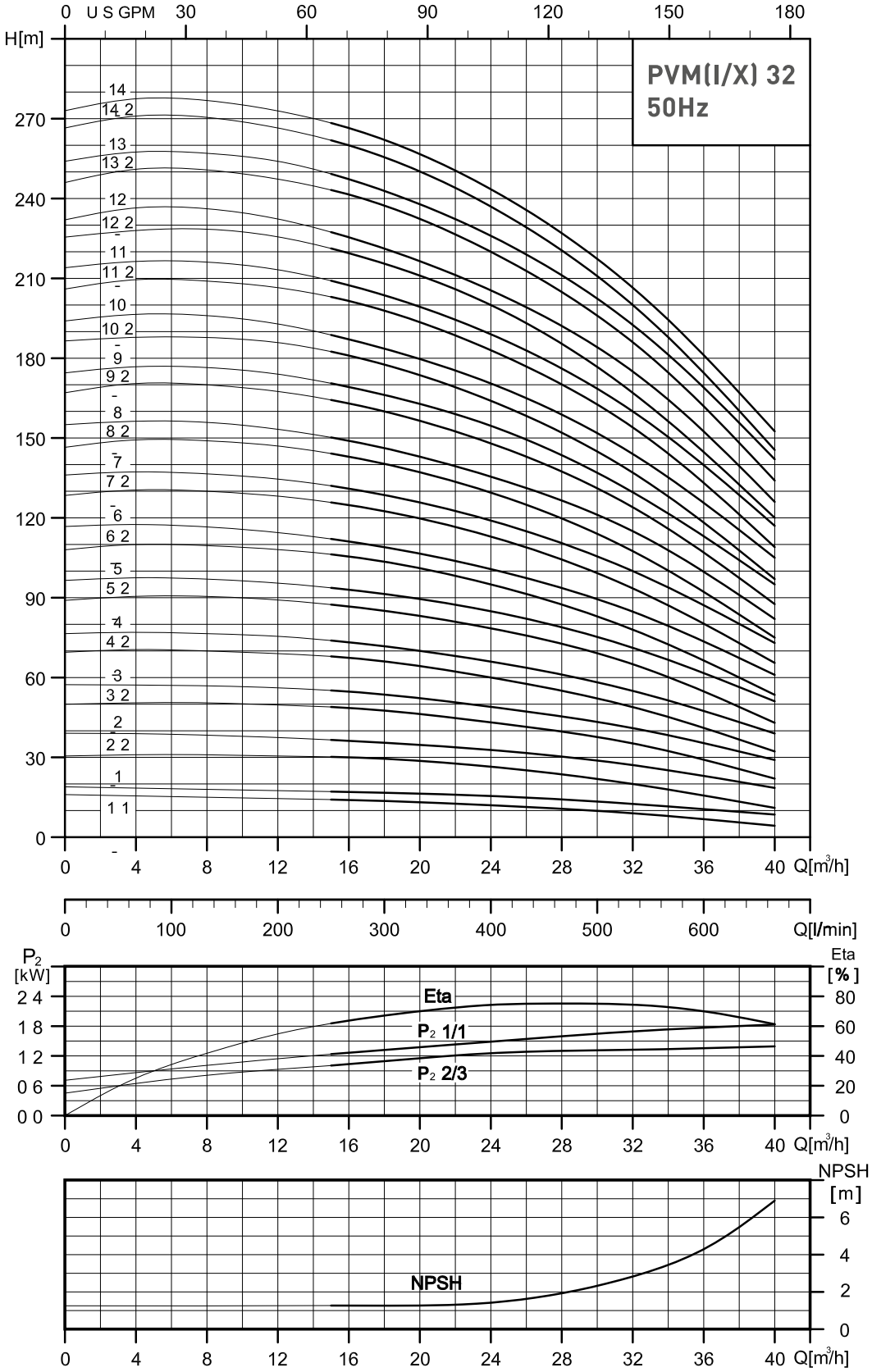

Hodnoty platné pro vodu s hustotou p = 1,0 kg / dm3 při 20 ° C

PVM(I/X) 32	2900ot./min..	50 Hz	ISO 9906 - Annex A

MEI ≥ 0.4 - Reference MEI ≥ 0.70 - Informace o referenční účinnosti jsou k dispozici na adrese: www.europump.org/efficiencycharts

PVM/PVMI/PVMX 45

VERTIKÁLNÍ VÍCESTUPŇOVÁ ODSTŘEDIVÁ ČERPADLA

TABULKA ROZMĚRŮ A HMOTNOSTÍ

Typ	MOTOR		PVM						PVMI - PVMX					
			Rozměry [mm]					Neto váha [kg]	Rozměry [mm]					Neto váha [kg]
	P_2		DIN příruba		D1	D2	D3	DIN Příruba	DIN příruba		D1	D2	D3	DIN příruba
	[HP]	[KW]	H1	H2					H1	H2				
PVM 45-1-1	4	3	560	324	194	145	280	91.7	559	880	194	145	280	82.9
PVM 45-1	5.5	4	560	889	160	225	280	95.1	559	887	160	225	280	86.3
PVM 45-2-2	7.5	5.5	640	1006	248	194	300	118.3	639	1004	248	194	300	109.5
PVM 45-2	10	7.5	640	1026	248	194	300	124.6	639	1024	248	194	300	115.8
PVM 45-3-2	15	11	830	1329	317	238	350	169.0	829	1327	317	238	350	160.2
PVM 45-3	15	11	830	1329	317	238	350	169.0	829	1327	317	238	350	160.2
PVM 45-4-2	20	15	910	1409	317	238	350	182.9	909	1407	317	238	350	174.1
PVM 45-4	20	15	910	1409	317	238	350	182.9	909	1407	317	238	350	174.1
PVM 45-5-2	25	18.5	990	1533	317	238	350	211.6	989	1531	317	238	350	202.8
PVM 45-5	25	18.5	990	1533	317	238	350	211.6	989	1531	317	238	350	202.8
PVM 45-6-2	30	22	1070	1650	358	265	350	258.1	1069	1649	358	265	350	249.3
PVM 45-6	30	22	1070	1650	358	265	350	258.1	1069	1649	358	265	350	249.3
PVM 45-7-2	40	30	1150	1810	420	295	400	326.4	1149	1809	420	295	400	317.7
PVM 45-7	40	30	1150	1810	420	295	400	326.5	1149	1809	420	295	400	317.7
PVM 45-8-2	40	30	1230	1890	420	295	400	330.2	1229	1889	420	295	400	321.4
PVM 45-8	40	30	1230	1890	420	295	400	331.3	1229	1889	420	295	400	321.5
PVM 45-9-2	40	30	1310	1970	420	295	400	334.0	1309	1969	420	295	400	325.2
PVM 45-9	50	37	1310	1970	420	295	400	347.0	1309	1969	420	295	400	338.2
PVM 45-10-2	50	37	1390	2050	420	295	400	350.7	1389	2049	420	295	400	341.9
PVM 45-10	50	37	1390	2050	420	295	400	350.7	1389	2049	420	295	400	341.9
PVM 45-11-2	60	45	1470	2160	470	325	450	412.5	1469	2159	470	325	450	403.7
PVM 45-11	60	45	1470	2160	470	325	450	412.5	1469	2159	470	325	450	403.7
PVM 45-12-2	60	45	1550	2240	470	325	450	416.2	1549	2239	470	325	450	407.4
PVM 45-12	60	45	1550	2240	470	325	450	416.2	1549	2239	470	325	450	407.4
PVM 45-13-2	60	45	1630	2320	470	325	450	419.9	1629	2319	470	325	450	411.1

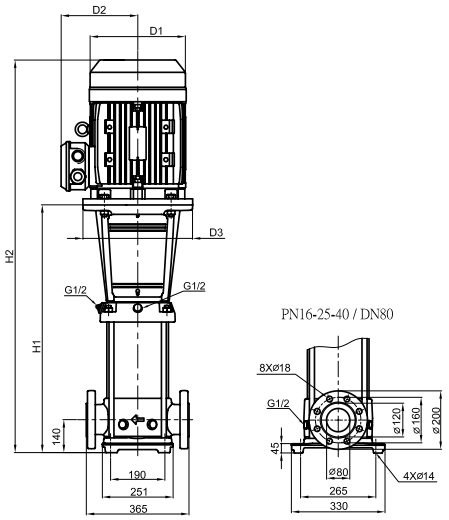

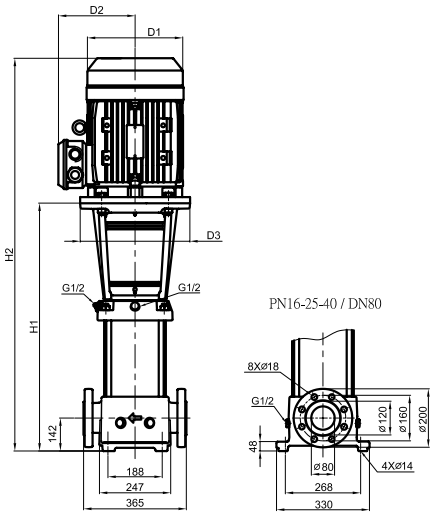

PVM/PVMI/PVMX 45

VERTIKÁLNÍ VÍCESTUPŇOVÁ ODSTŘEDIVÁ ČERPADLA

VÝKONNOSTNÍ KŘIVKY

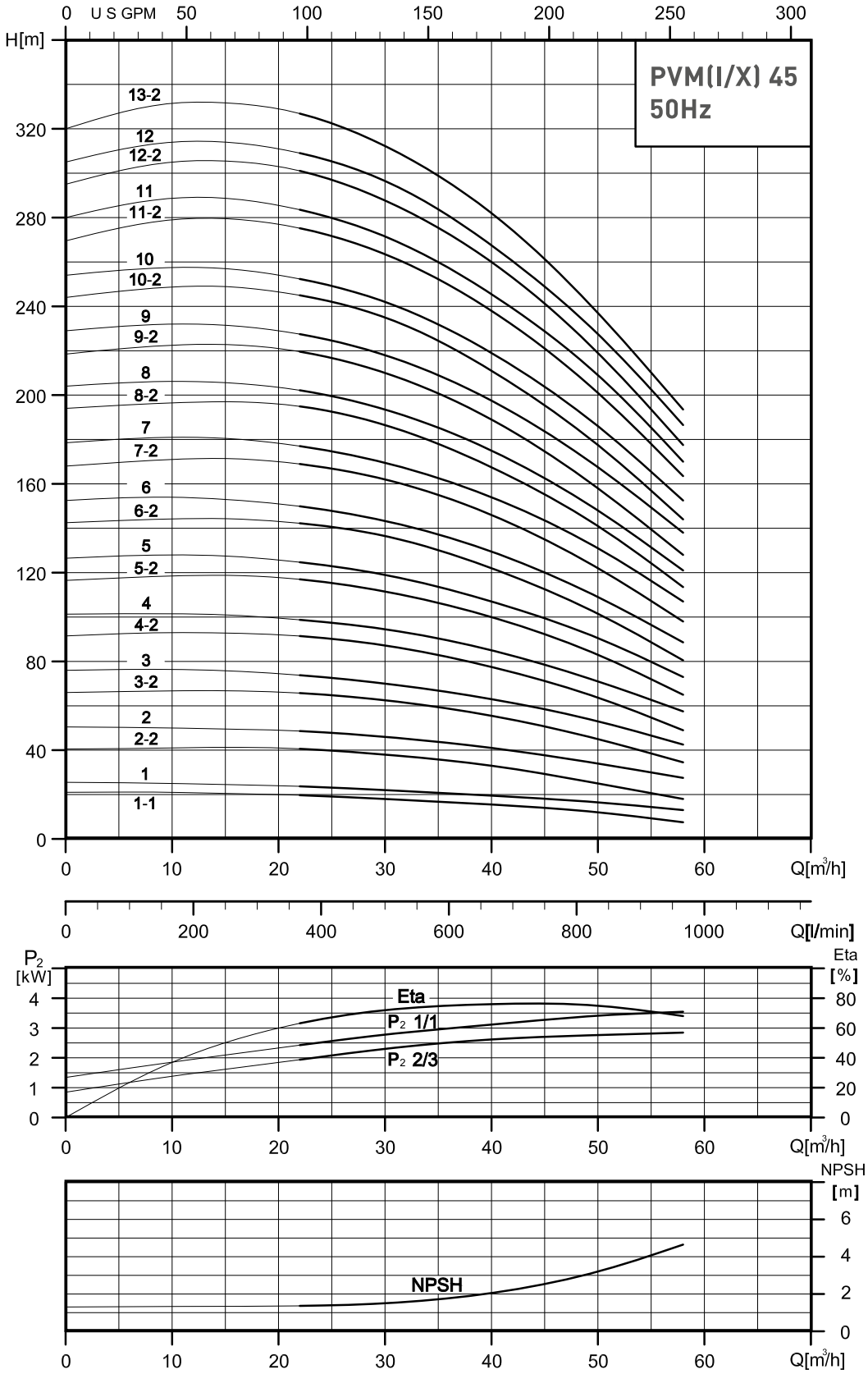

Hodnoty platné pro vodu s hustotou p = 1,0 kg / dm3 při 20 ° C

PVM(I/X) 45	2900ot./min..	50 Hz	ISO 9906 - Annex A

MEI ≥ 0.4 - Reference MEI ≥ 0.70 - Informace o referenční účinnosti jsou k dispozici na adrese: www.europump.org/efficiencycharts

PVM/PVMI/PVMX 64

VERTIKÁLNÍ VÍCESTUPŇOVÁ ODSTŘEDIVÁ ČERPADLA

TABULKA ROZMĚRŮ A HMOTNOSTÍ

Typ	MOTOR		PVM						PVMI - PVMX					
			Rozměry [mm]					Neto váha [kg]	Rozměry [mm]					Neto váha [kg]
	P_2		DIN příruba		D1	D2	D3	DIN Příruba	DIN příruba		D1	D2	D3	DIN příruba
	[HP]	[KW]	H1	H2					H1	H2				
PVM 64-1-1	5.5	4	563	891	225	160	280	88.9	563	891	225	160	280	81.8
PVM 64-1	7.5	5.5	563	928	248	194	300	108.3	563	928	248	194	300	101.3
PVM 64-2-2	10	7.5	646	1031	248	194	300	118.7	646	1031	248	194	300	111.7
PVM 64-2-1	15	11	756	1254	317	238	350	159.3	756	1254	317	238	350	152.3
PVM 64-2	15	11	756	1254	317	238	350	159.3	756	1254	317	238	350	152.3
PVM 64-3-2	20	15	838	1336	317	238	350	174.0	838	1336	317	238	350	166.5
PVM 64-3-1	20	15	838	1336	317	238	350	174.0	838	1336	317	238	350	166.5
PVM 64-3	25	18.5	838	1380	317	238	350	198.9	838	1380	317	238	350	191.4
PVM 64-4-2	25	18.5	920	1463	317	238	350	202.9	920	1463	317	238	350	195.4
PVM 64-4-1	30	22	920	1500	358	265	350	245.7	920	1500	358	265	350	238.1
PVM 64-4	30	22	920	1500	358	265	350	245.7	920	1500	358	265	350	238.1
PVM 64-5-2	40	30	1003	1663	420	295	400	314.3	1003	1663	420	295	400	306.7
PVM 64-5-1	40	30	1003	1663	420	295	400	314.3	1003	1663	420	295	400	306.7
PVM 64-5	40	30	1003	1663	420	295	400	314.3	1003	1663	420	295	400	306.7
PVM 64-6-2	40	30	1086	1746	420	295	400	318.2	1086	1746	420	295	400	310.7
PVM 64-6-1	50	37	1086	1746	420	295	400	331.2	1086	1746	420	295	400	323.7
PVM 64-6	50	37	1086	1746	420	295	400	331.2	1086	1746	420	295	400	323.7
PVM 64-7-2	50	37	1168	1828	420	295	400	335.3	1168	1828	420	295	400	327.7
PVM 64-7-1	50	37	1168	1828	420	295	400	335.3	1168	1828	420	295	400	327.7
PVM 64-7	60	45	1172	1862	470	325	450	393.4	1172	1862	470	325	450	385.8
PVM 64-8-2	60	45	1254	1944	470	325	450	397.5	1254	1944	470	325	450	390.0
PVM 64-8-1	60	45	1254	1944	470	325	450	397.5	1254	1944	470	325	450	390.0

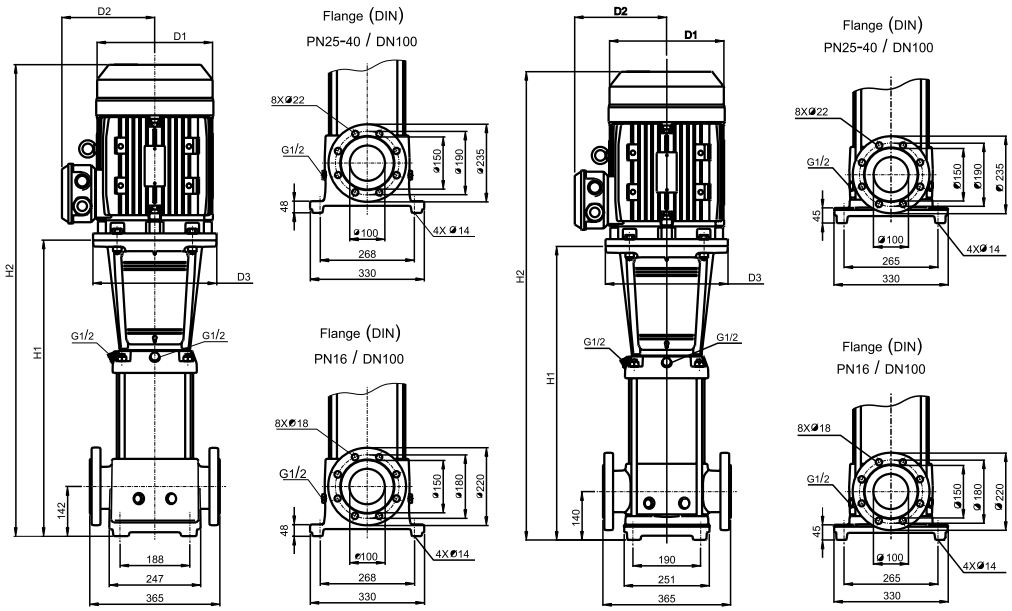

PVM/PVMI/PVMX 64

VERTIKÁLNÍ VÍCESTUPŇOVÁ ODSTŘEDIVÁ ČERPADLA

VÝKONNOSTNÍ KŘIVKY

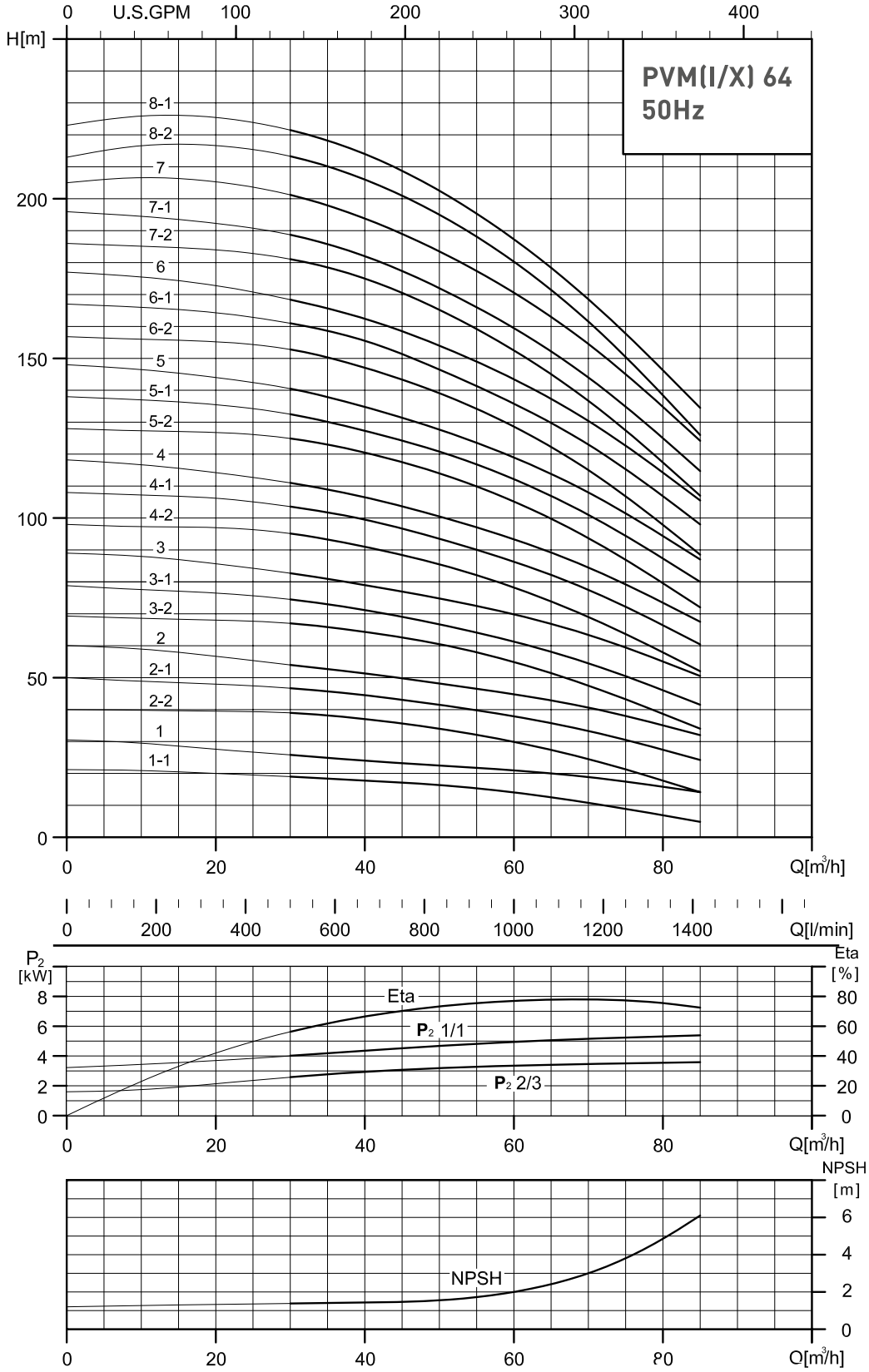

Hodnoty platné pro vodu s hustotou p = 1,0 kg / dm3 při 20 ° C

PVM(I/X) 64	2900ot./min..	50 Hz	ISO 9906 - Annex A

MEI ≥ 0.4 - Reference MEI ≥ 0.70 - Informace o referenční účinnosti jsou k dispozici na adrese: www.europump.org/efficiencycharts

PVM/PVMI/PVMX 90

VERTIKÁLNÍ VÍCESTUPŇOVÁ ODSTŘEDIVÁ ČERPADLA

TABULKA ROZMĚRŮ A HMOTNOSTÍ

Typ	MOTOR		PVM						PVMI - PVMX					
			Rozměry [mm]					Neto váha [kg]	Rozměry [mm]					Neto váha [kg]
	P_2		DIN příruba		D1	D2	D3	DIN Příruba	DIN příruba		D1	D2	D3	DIN příruba
	[HP]	[KW]	H1	H2					H1	H2				
PVM 90-1-1	7.5	5.5	572	937	248	194	300	122.2	576	941	248	194	300	112.1
PVM 90-1	10	7.5	572	957	248	194	300	128.5	576	961	248	194	300	118.4
PVM 90-2-2	15	11.0	774	1272	317	298	350	174.4	778	1276	317	298	350	164.2
PVM 90-2	20	15.0	774	1272	317	298	350	184.5	778	1276	317	298	350	174.3
PVM 90-3-2	25	18.5	866	1408	317	298	350	214.7	870	1412	317	298	350	204.4
PVM 90-3	30	22.0	866	1446	358	265	350	257.5	870	1450	358	265	350	247.2
PVM 90-4-2	40	30.0	958	1618	420	295	400	327.3	962	1622	420	295	400	316.9
PVM 90-4	40	30.0	958	1618	420	295	400	327.3	962	1622	420	295	400	316.9
PVM 90-5-2	50	37.0	1050	1710	420	295	400	346.9	1054	1714	420	295	400	336.9
PVM 90-5	50	37.0	1050	1710	420	295	400	346.9	1054	1714	420	295	400	337.0
PVM 90-6-2	60	45.0	1142	1832	470	325	450	410.2	1146	1836	470	325	450	400.0
PVM 90-6	60	45.0	1142	1832	470	325	450	410.3	1146	1836	470	325	450	400.1

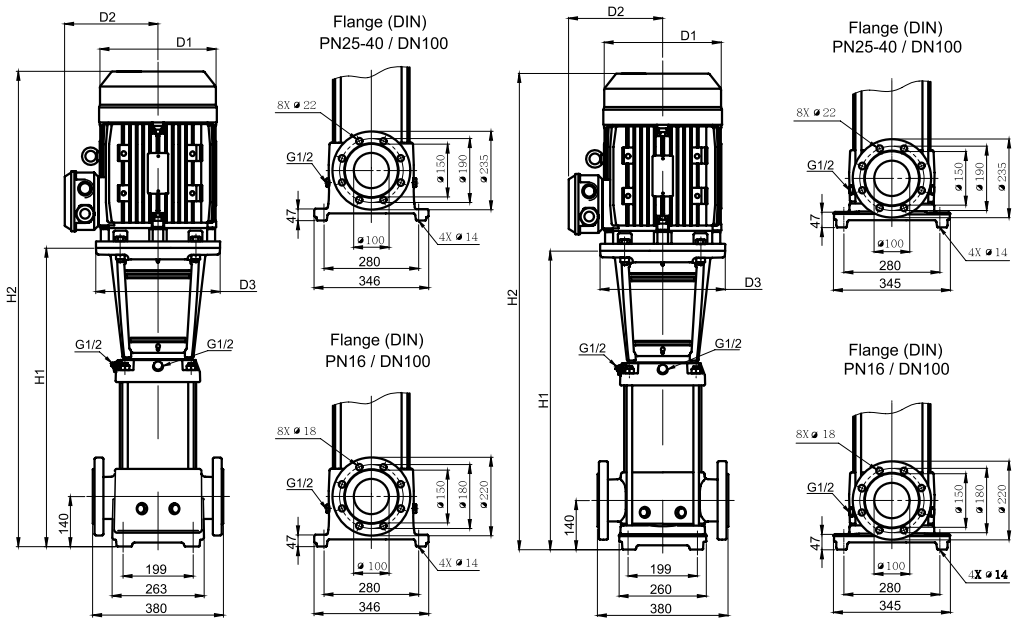

PVM/PVMI/PVMX 90

VERTIKÁLNÍ VÍCESTUPŇOVÁ ODSTŘEDIVÁ ČERPADLA

VÝKONNOSTNÍ KŘIVKY

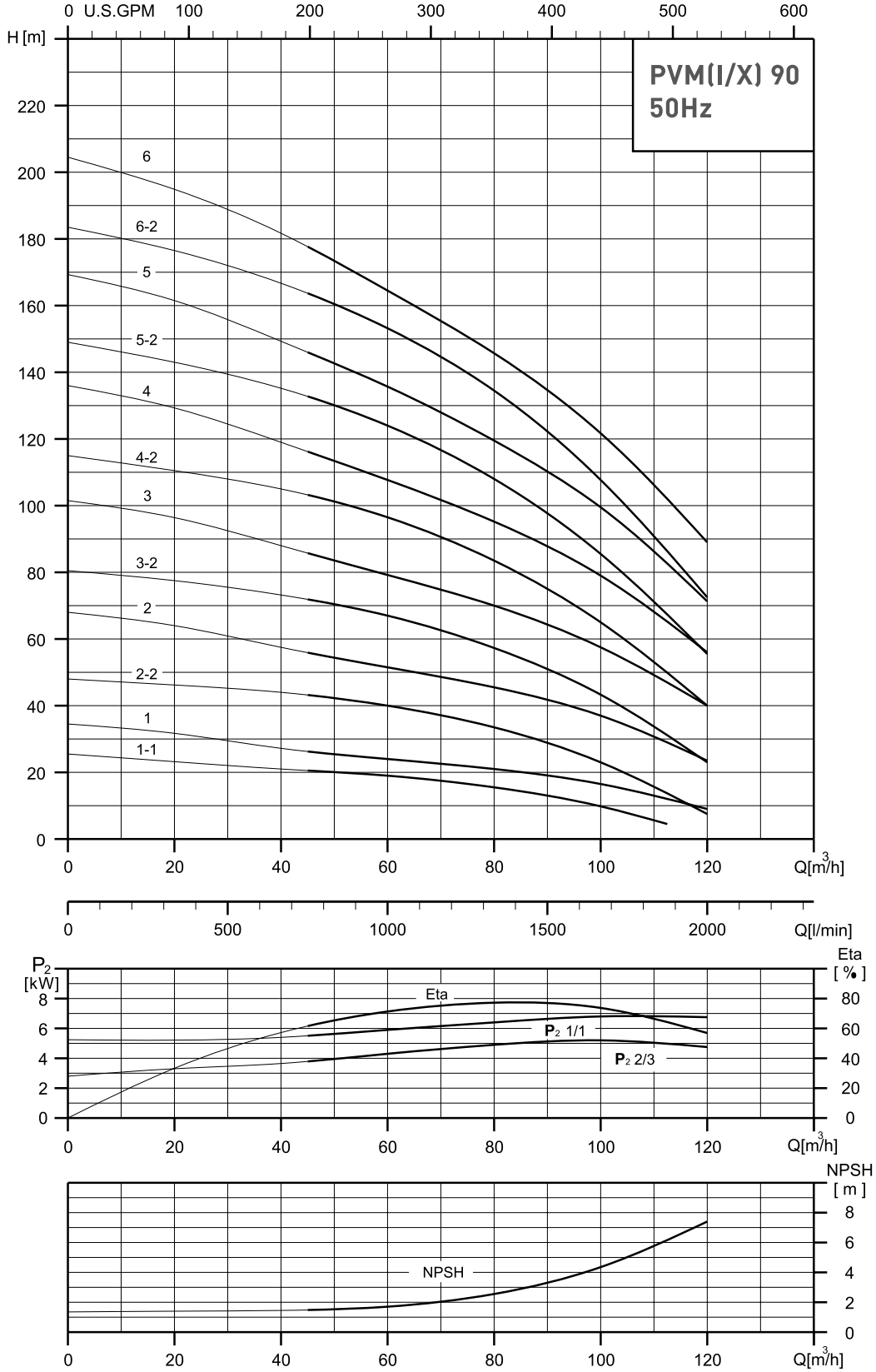

Hodnoty platné pro vodu s hustotou p = 1,0 kg / dm3 při 20 ° C

PVM(I/X) 90	2900ot./min..	50 Hz	ISO 9906 - Annex A

MEI ≥ 0.4 - Reference MEI ≥ 0.70 - Informace o referenční účinnosti jsou k dispozici na adrese: www.europump.org/efficiencycharts

PVM/PVMI/PVMX 120

VERTIKÁLNÍ VÍCESTUPŇOVÁ ODSTŘEDIVÁ ČERPADLA

TABULKA ROZMĚRŮ A HMOTNOSTÍ

Typ	MOTOR		PVM							PVMI - PVMX						
			Rozměry [mm]						Neto váha [kg]	Rozměry [mm]						Neto váha [kg]
	P_2		DIN příruba			D1	D2	D3	DIN Příruba	DIN příruba			D1	D2	D3	DIN příruba
	[HP]	[KW]	H1	H2	H3					H1	H2	H3				
PVM 120-1	15	11	834.0	498	1332	317	238	350	200.1	837.0	498	1335	317	238	350	184.3
PVM 120-2-1	25	18.5	989.5	542	1532	317	238	350	245.1	992.5	542	1535	317	238	350	229.5
PVM 120-2	30	22.0	989.5	580	1569.5	358	265	350	291.8	992.5	580	1572.5	358	265	350	276.1
PVM 120-3	40	30.0	1145.0	660	1805.0	420	295	400	362.5	1149.0	660	1809.0	420	295	400	346.9
PVM 120-4-1	50	37.0	1300.5	660	1960.5	420	295	400	385.5	1303.5	660	1963.5	420	295	400	370.1
PVM 120-5-1	60	45.0	1460.0	690	2150.0	470	325	450	453.6	1463.0	690	2153.0	470	325	450	438.3
PVM 120-6-1	75	55.0	1641.5	770	2411.5	510	355	550	578.8	1644.5	770	2414.5	510	355	550	563.8
PVM 120-7	100	75.0	1797.0	845	2642.0	580	410	550	751.4	1800.0	845	2645.0	580	410	550	736.5

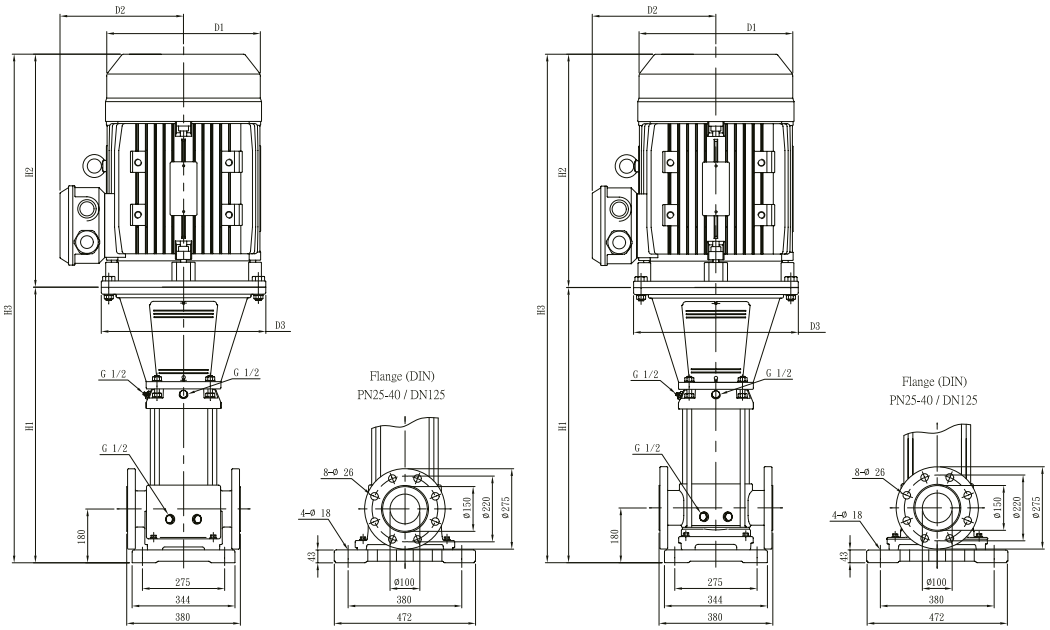

PVM/PVMI/PVMX 120

VERTIKÁLNÍ VÍCESTUPŇOVÁ ODSTŘEDIVÁ ČERPADLA

VÝKONNOSTNÍ KŘIVKY

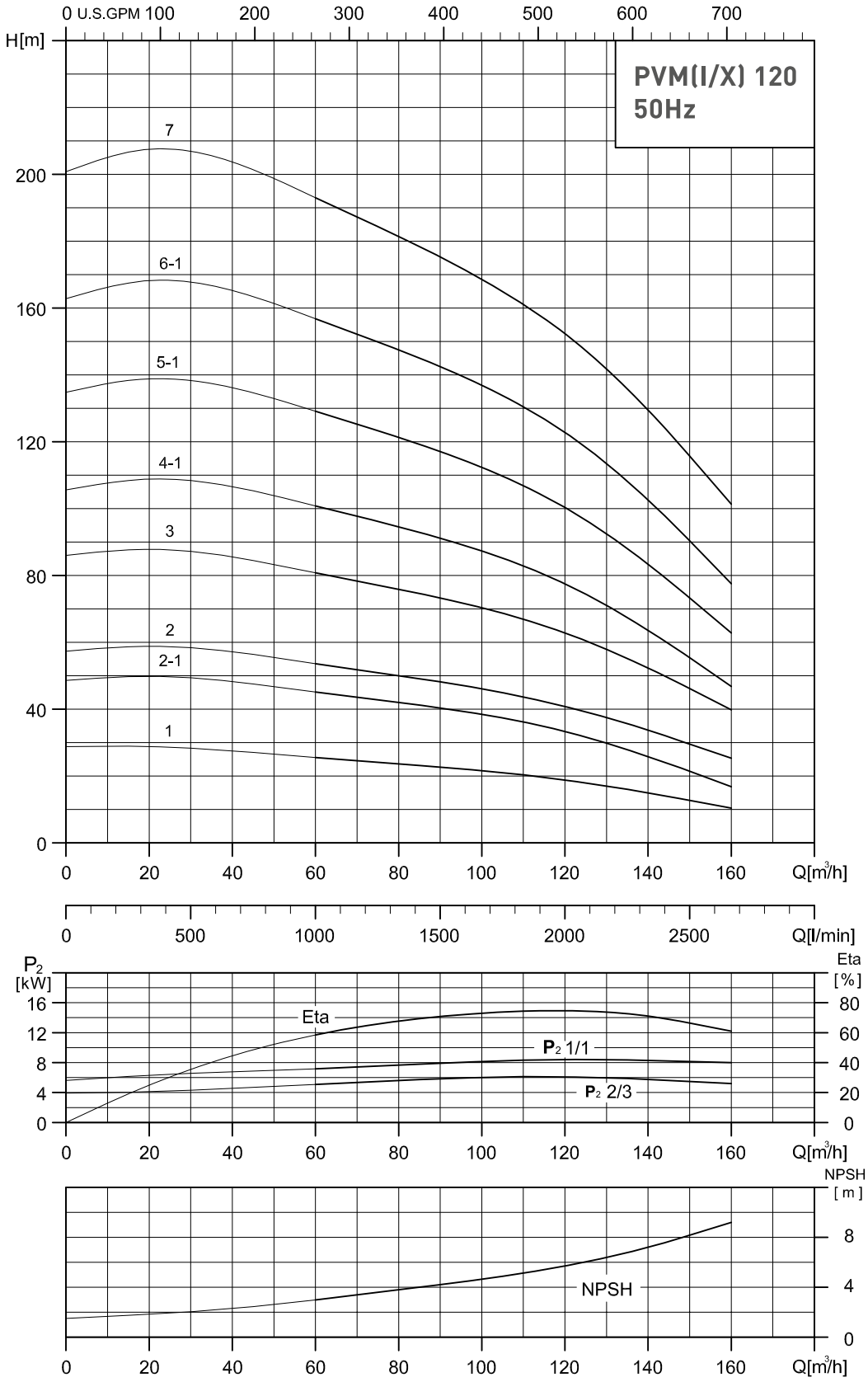

Hodnoty platné pro vodu s hustotou p = 1,0 kg / dm3 při 20 ° C

PVM(I/X) 120	2900ot./min..	50 Hz	ISO 9906 - Annex A

MEI ≥ 0.4 - Reference MEI ≥ 0.70 - Informace o referenční účinnosti jsou k dispozici na adrese: www.europump.org/efficiencycharts

PVM/PVMI/PVMX 150

VERTIKÁLNÍ VÍCESTUPŇOVÁ ODSTŘEDIVÁ ČERPADLA

TABULKA ROZMĚRŮ A HMOTNOSTÍ

Typ	MOTOR		PVM							PVMI - PVMX						
			Rozměry [mm]						Neto váha [kg]	Rozměry [mm]						Neto váha [kg]
	P_2		DIN příruba			D1	D2	D3	DIN Příruba	DIN příruba			D1	D2	D3	DIN příruba
	[HP]	[KW]	H1	H2	H3					H1	H2	H3				
PVM 150-1-1	15	11	834.0	498	1332	317	238	350	200.0	837	498	1335	317	238	350	173.4
PVM 150-1	20	15	834.0	542	1376	317	238	350	210.1	837	542	1379	317	238	350	183.5
PVM 150-2-1	30	22.0	989.5	580	1569.5	358	265	350	287.8	992.5	580	1572.5	358	265	350	271.6
PVM 150-3-2	40	30.0	1145.0	660	1805.0	420	295	400	362.3	1148	660	1808	420	295	400	346.2
PVM 150-3	50	37.0	1145.0	660	1805.0	420	295	400	375.4	1148	660	1808	420	295	400	359.2
PVM 150-4-1	60	45.0	1304.5	690	1994.5	470	325	450	443.4	1307.5	690	1997.5	470	325	450	427.4
PVM 150-5-2	75	55.0	1486.0	770	2256.0	510	355	550	568.7	1489	770	2259	510	355	550	552.8
PVM 150-6	100	75.0	1641.5	845	2486.5	580	410	550	741.0	1644.5	845	2489.5	580	410	550	725.5

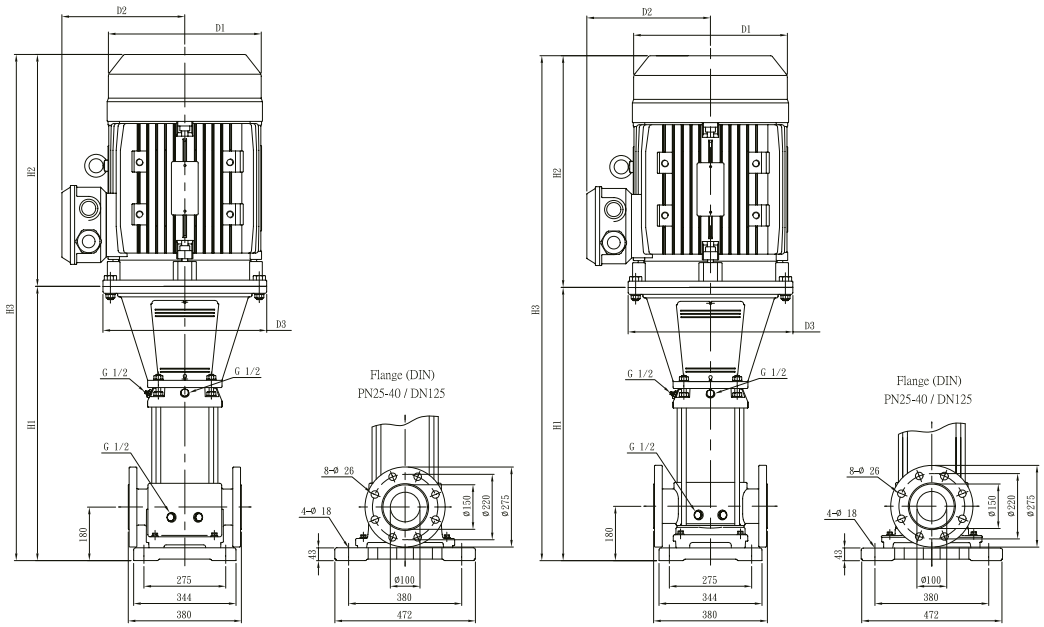

PVM/PVMI/PVMX 150

VERTIKÁLNÍ VÍCESTUPŇOVÁ ODSTŘEDIVÁ ČERPADLA

VÝKONNOSTNÍ KŘIVKY

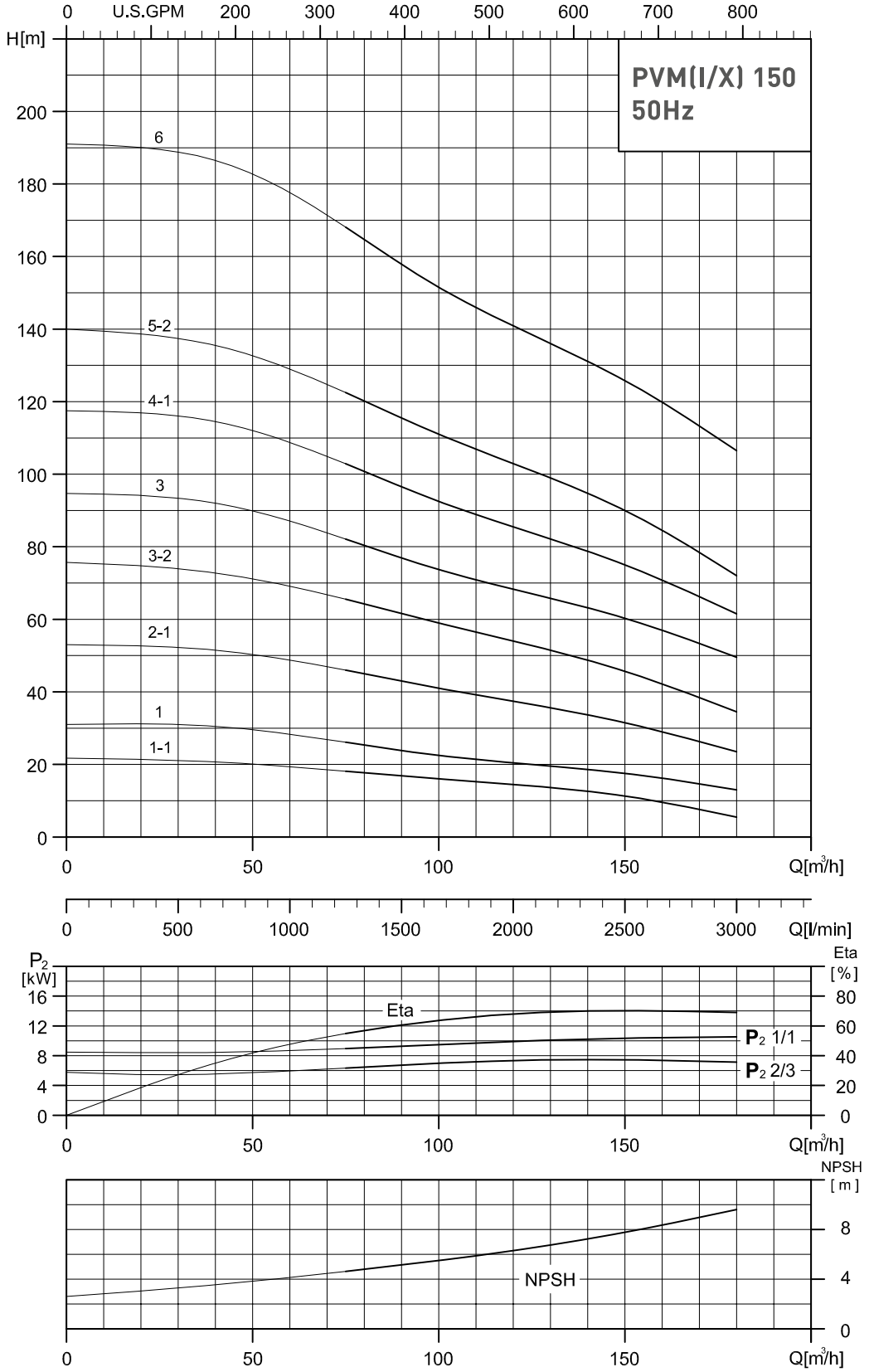

Hodnoty platné pro vodu s hustotou p = 1,0 kg / dm3 při 20 ° C

PVM(I/X) 150	2900ot./min..	50 Hz	ISO 9906 - Annex A

MEI ≥ 0.4 - Reference MEI ≥ 0.70 - Informace o referenční účinnosti jsou k dispozici na adrese: www.europump.org/efficiencycharts

PVM/PVMI/PVMX PŘÍSLUŠENSTVÍ

KRUHOVÉ PROTIPŘÍRUBY

KÓD Ocel	KÓD AISI 304	KÓD AISI 316	POPIS		MATERIÁL	Ext	Int	POČET DĚR	PRŮM. DĚR	DN	PN	STANDARD
ZA010970	ZA011050	ZA011130	C.FLG DN25 PN25	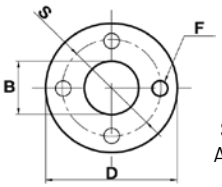 Pár kruhových přírub je dodáván v kompletu se šrouby a těsněním	STEEL / AISI 304 / AISI 316	115	85	4	14	DN25	25	UNI EN 1092-1
ZA010980	ZA011060	ZA011140	C.FLG DN32 PN25			140	100	4	18	DN32	25	UNI EN 1092-1
ZA010990	ZA011070	ZA011150	C.FLG DN40 PN25			150	110	4	18	DN40	25	UNI EN 1092-1
ZA011000	ZA011080	ZA011160	C.FLG DN50 PN25			165	125	4	18	DN50	25	UNI EN 1092-1
ZA011010	ZA011090	ZA011170	C.FLG DN65 PN25			185	145	8	18	DN65	25	UNI EN 1092-1
ZA011020	ZA011100	ZA011180	C.FLG DN80 PN25			200	160	8	18	DN80	25	UNI EN 1092-1
ZA011030	ZA011110	ZA011190	C.FLG DN100 PN16			220	180	8	18	DN100	16	UNI EN 1092-1
ZA011040	ZA011120	ZA011200	C.FLG DN100 PN25			235	190	8	22	DN100	25	UNI EN 1092-1

TVAROVKY VICTAULIC

KÓD	POPIS		ČERPADLO	MATERIÁL	PN	ROZMĚRY			PŘIPOJENÍ
						X	Y	Z	
ZA011210	Victaulic CPLG 1'-1/4"	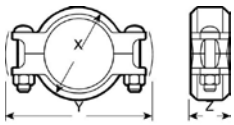 VICTAULIC tvarovky	PVMI 1/3/5	AISI 304	80	68	117	45	1" 1/4
ZA011220	Victaulic CPLG 2'		PVMI 10/15/20		70	87	133	48	2"
ZA011230	Victaulic CPLG 1'-1/4"		PVMX 1/3/5	AISI 316	80	68	117	45	1" 1/4
ZA011240	Victaulic CPLG 2'		PVMX 10/15/20		70	87	133	48	2"

POZN.: Sada obsahuje dvě poloviny spojky, těsnění, matice a šrouby.

PENTAIR STA-RITE

AQUA TRADING
VÝHRADNÍ DISTRIBUTOR PRO ČR A SR

NRM
NORMOVÁ ODSTŘEDIVÁ ČERPADLA (2 A 4 PÓLOVÉ)

Robustní a odolná, široký rozsah, vysoký hydraulický výkon

ČERPADLA řady NRM jsou jednostupňová monobloková čerpadla s připojením motoru přes lucernu, s tělesem čerpadla vyrobeným podle normy EN733 / DIN24255.
Čerpadla mohou být instalována ve všech polohách, s výjimkou polohy, kdy je sání směřován nahoru.

POUŽITÍ

- Systémy vytápění a chlazení
- Čerpání vody z jezer, řek, spodní vody ze studní
- Zavlažování (včetně systému na zpracování dešťové vody)
- Systémy zásobování vodou, protipožární a tlakové systémy.

MOTOR

- Indukční, uzavřený, vzduchem chlazený
- Stupeň ochrany: IP 55
- Izolační třída: F
- Tvar konstrukce: B3/B5
- Rychlost otáček motoru:
  NRM4 1450 ot./min.
  NRM2 2900 ot./min.
- Účinnost tří-fázového motoru:

IE2 od 0.75 kW
IE3 od 7.5 kW

SPECIFIKACE

- Typ kapaliny: neagresivní, nevýbušné, bez pevných částic a vláken
- Teplá voda pro vytápění
- Chladící okruhy
- Maximální okolní teplota: 40°C
- Teplota čerpané kapaliny -10°C +130°C
- Maximální provozní tlak 10 bar

MATERIÁLY

	Popis	Materiál
1	Tělo čerpadla	Litina EN GJL 200
2	Tělo motoru	Litina EN GJL 200
3	Oběžné kolo	Litina EN GJL 200 Aisi 304 na dotaz
4	Hřídel	AISI 420 Nerezová ocel
5	Mechanická ucpávka	Silikon karbid / Silikon karbid / NBR

NRM2

NORMOVÁ ODSTŘEDIVÁ ČERPADLA (2 A 4 PÓLOVÉ)

VÝKONNOSTNÍ KŘIVKY

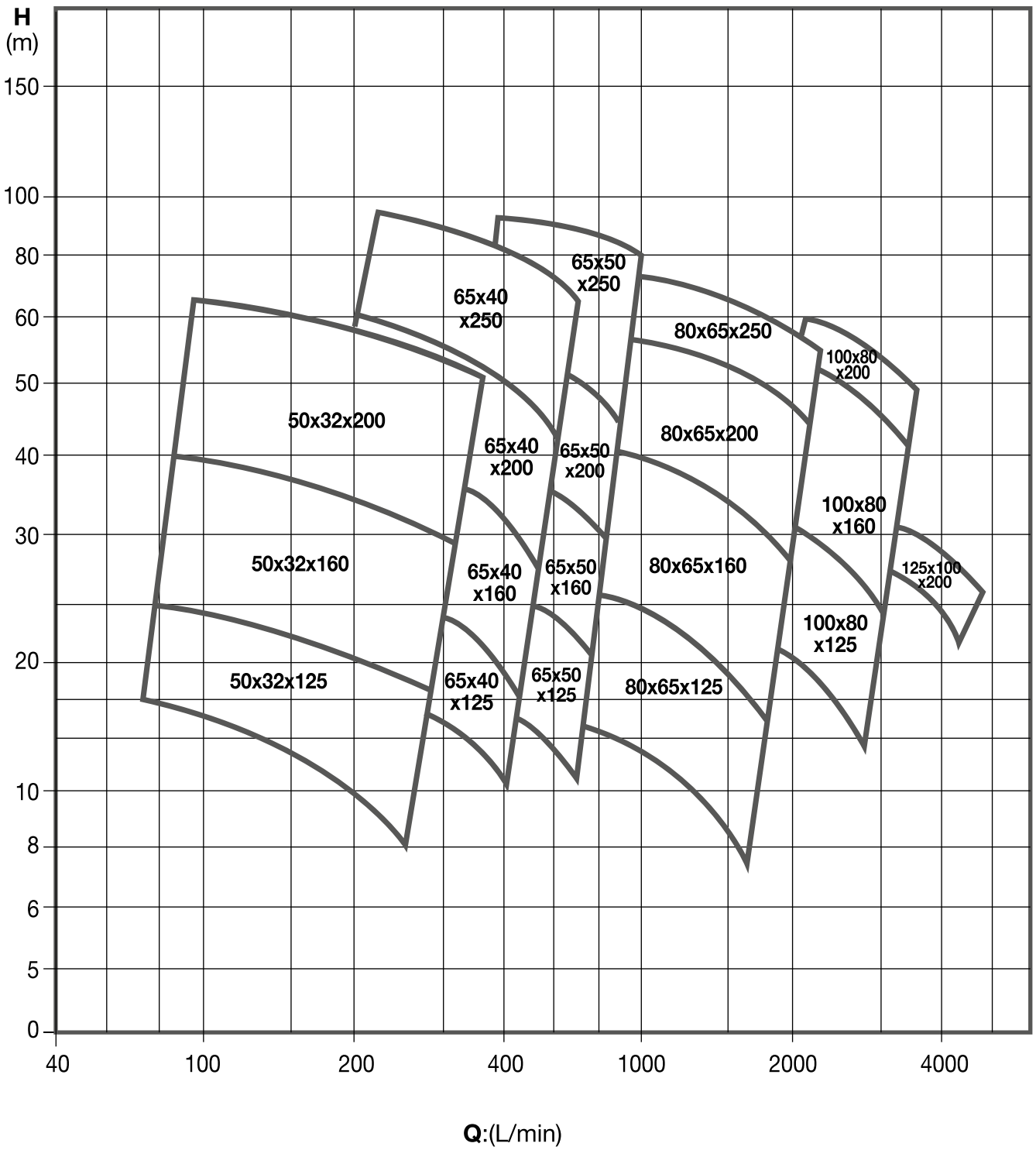

NRM2 50x32

NORMOVÁ ODSTŘEDIVÁ ČERPADLA (2 A 4 PÓLOVÉ)

VÝKONNOSTNÍ TABULKA

Varianta	P2		[V]	In [A]	Q	l/min	100	125	150	175	200	225	250	275	300	350	400
	HP	kW				m³/h	6	7.5	9	10.5	12	13.5	15	16.5	18	21	24
NRM2 50x32x125C	1	0.75	230/400	1.7	Výška vodního sloupce [m]		15.5	14.5	13.5	12.4	11.5	10.3	9	7.5	6		
NRM2 50x32x125B	1.5	1.1	230/400	2.5			20.5	20	19	18	17	16	15	13.5	11.5	7.5	
NRM2 50X32X125A	2	1.5	230/400	3.4			24.5	24	23.5	23	22	21	20	18.5	16.5	13	
NRM2 50X32X160C	3	2.2	230/400	4.4			28.5	28	27.5	26.5	25.5	24	23	21.5	20	15	
NRM2 50X32X160B	4	3	230/400	5.9			33.5	33	32.5	32	31	30	29	27.5	26	22.5	
NRM2 50X32X160A	4	3	230/400	5.9			38	37.5	37	36	35	34	33	31.5	30	26.5	
NRM2 50X32X200C	5.5	4	230/400	7.8			47	46.5	46	45	44	43	42	41	39.5	37.5	35
NRM2 50X32X200C	5.5		400/690	7.8													
NRM2 50X32X200B	7.5	5.5	230/400	10.4			55	54.5	54	53.5	53	52	51	49.5	48	45	42
NRM2 50X32X200B			400/690	10.4													
NRM2 50X32X200A	10	7.5	230/400	14.2			62	61.5	61	60	59.2	58.5	57.5	56.4	55	52.5	49
NRM2 50X32X200A			400/690	14.2													

MEI ≥ 0.1 - Reference MEI ≥ 0.70 - Informace o referenční účinnosti jsou k dispozici na adrese: www.europump.org/efficiencycharts

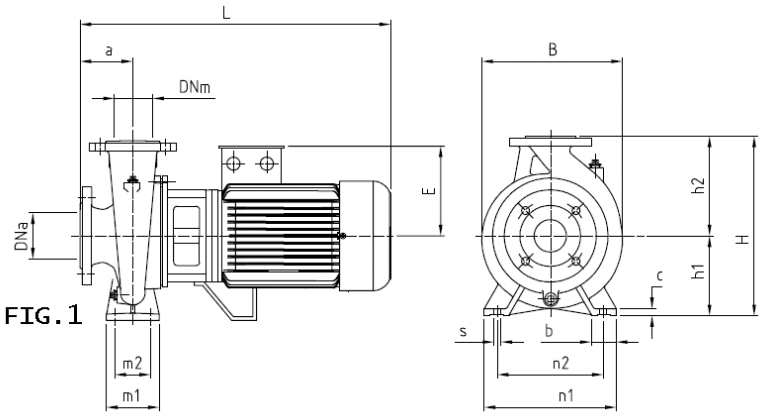

FIG.1

"Příruba UNI PN16"					
DN	a1	b1	c1	d1	e1
32	78	100	140	4	18
50	102	125	165	4	18

TABULKA ROZMĚRŮ A HMOTNOSTÍ

Varianta	Motor	DNm	DNa	Rozměry [mm]															Hmot-nost [Kg]
		PN16 mm	PN16 mm	Fig.	a	h1	h2	b	m1	m2	n1	n2	s	C	W	L ~	B	H	
NRM2 50x32x125C	71	32	50	1	80	112	140	50	100	70	190	140	14	12	-	421	200	252	23.3
NRM2 50x32x125B	80	32	50	1	80	112	140	50	100	70	190	140	14	12	-	421	200	252	23.6
NRM2 50X32X125A	80	32	50	1	80	112	140	50	100	70	190	140	14	12	-	421	200	252	25.9
NRM2 50X32X160C	80	32	50	1	80	132	160	50	100	70	240	190	14	12	-	426	240	292	31
NRM2 50X32X160B	100	32	50	1	80	132	160	50	100	70	240	190	14	12	-	495	240	292	36.5
NRM2 50X32X160A	100	32	50	1	80	132	160	50	100	70	240	190	14	12	-	495	240	292	38.5
NRM2 50X32X200C	100	32	50	1	80	160	180	50	100	70	240	190	14	12	-	495	240	340	46.9
NRM2 50X32X200B	112	32	50	1	80	160	180	50	100	70	240	190	14	12	-	517	240	340	51.1
NRM2 50X32X200A	112	32	50	1	80	160	180	50	100	70	240	190	14	12	-	539	240	340	59.6

NRM2 65x40

NORMOVÁ ODSTŘEDIVÁ ČERPADLA (2 A 4 PÓLOVÉ)

VÝKONNOSTNÍ TABULKA

Varianta	P2 HP	P2 kW	[V]	In [A]	Q	l/min	250	275	300	350	400	450	500	550	600	650	700
						m³/h	15	16.5	18	21	24	27	30	33	36	39	42
NRM2 65X40X125C	2	1.5	230/400	3.4	Výška vodního sloupce [m]		15.5	15.3	15	14.1	13	11.8	10.5	9	7		
NRM2 65X40X125B	3	2.2	230/400	4.4			19	18.8	18.5	17.5	16.5	15.5	14.5	13	10.5		
NRM2 65X40X125A	4	3	230/400	5.9			24.5	24.3	24	23.5	23	22	20.5	19	17		
NRM2 65X40X160B	4	3	230/400	5.9			30	29.5	29	28	26.5	25	23	20.5	18		
NRM2 65X40X160A	5.5	4	230/400	7.8			36.5	36	35.5	34.5	33.5	32.5	31	29	27		
NRM2 65X40X160A			400/690	7.8													
NRM2 65X40X200C	7.5	5.5	230/400	10.4			45.3	44.8	44	43	41.5	39	37	34	31		
NRM2 65X40X200C			400/690	10.4													
NRM2 65X40X200B	10	7.5	230/400	14.2			51	50.5	50	49	47.5	45	42.5	40	37		
NRM2 65X40X200B			400/690	14.2													
NRM2 65X40X200A	10	7.5	230/400	14.2			56.5	56	55.5	54.5	53	51	49	47	44		
NRM2 65X40X200A			400/690	14.2													
NRM2 65X40X250D	15	11	230/400	19.8			69	68.5	68	66.5	65	63	61	59	57	54	
NRM2 65X40X250D			400/690	19.8													
NRM2 65X40X250C	20	15	400/690	27			77	76.5	76	74.5	73	71	69	67	65	62.5	60
NRM2 65X40X250B	20	15	400/690	27			90	89.8	89.2	88.2	87	85.3	83.2	80.7	78	75	71

MEI ≥ 0.1 - Reference MEI ≥ 0.70 - Informace o referenční účinnosti jsou k dispozici na adrese: www.europump.org/efficiencycharts

"Příruba UNI PN16"					
DN	a1	b1	c1	d1	e1
40	83	110	150	4	18
65	122	145	185	4	18

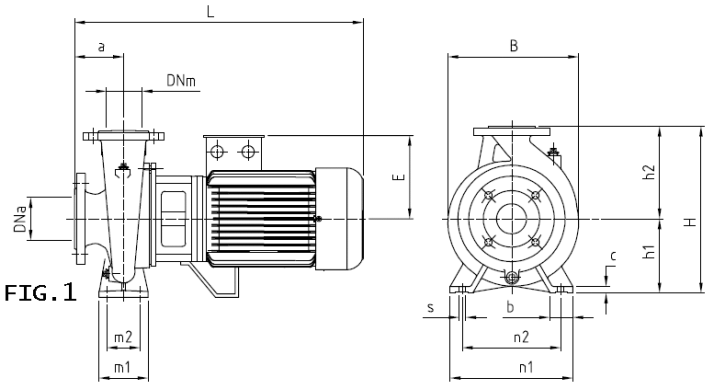

FIG.1

TABULKA ROZMĚRŮ A HMOTNOSTÍ

Varianta	Motor	DNm PN16 mm	DNa PN16 mm	Rozměry [mm] Fig.	a	h1	h2	b	m1	m2	n1	n2	s	C	W	L ~	B	H	Hmotnost [Kg]
NRM2 65X40X125C	80	40	65	1	80	112	140	50	100	70	240	140	14	12	-	421	215	252	26.9
NRM2 65X40X125B	90	40	65	1	80	112	140	50	100	70	210	140	14	12	-	426	215	252	28
NRM2 65X40X125A	100	40	65	1	80	112	140	50	100	70	210	140	14	12	-	495	215	252	33.5
NRM2 65X40X160B	100	40	65	1	80	132	160	50	100	70	240	190	14	12	-	495	270	292	33.5
NRM2 65X40X160A	100	40	65	1	80	132	160	50	100	70	240	190	14	12	-	495	280	292	43.1
NRM2 65X40X200C	112	40	65	1	100	160	180	50	100	70	265	190	14	12	-	537	270	340	47.9
NRM2 65X40X200B	112	40	65	1	100	160	180	50	100	70	265	190	14	12	-	559	270	340	55.4
NRM2 65X40X200A	132	40	65	1	100	160	180	50	100	70	265	190	14	12	-	559	270	340	60.6
NRM2 65X40X250D	132	40	65	1	100	180	225	65	125	95	320	250	14	12	-	654	315	405	82.5
NRM2 65X40X250C	132	40	65	1	100	180	225	65	125	95	320	250	14	12	-	705	315	405	87
NRM2 65X40X250B	132	40	65	1	100	180	225	65	125	95	320	250	14	12	-	705	315	405	94

NRM2 65x50

NORMOVÁ ODSTŘEDIVÁ ČERPADLA (2 A 4 PÓLOVÉ)

VÝKONNOSTNÍ TABULKA

Varianta	P2		[V]	In [A]	Q	l/min	400	450	500	550	600	650	700	750	800	900	1000
	HP	kW				m³/h	24	27	30	33	36	39	42	45	48	54	60
NRM2 65X50X125C	3	2.2	230/400	4.4	Výška vodního sloupce [m]		17	16.5	16	15.5	15	14	13	12	11	9	
NRM2 65X50X125B	4	3	230/400	5.9			21	20.5	20	19.5	19	18.3	17.5	16.8	16	14	12
NRM2 65X50X125A	5.5	4	230/400	7.8			25.5	25.3	25	24.5	24	23.5	23	22.5	21.5	20	18
NRM2 65X50X125A			400/690	7.8													
NRM2 65X50X160B	7.5	5.5	230/400	10.4			32.5	32	31.5	31	30.5	30	29.5	29	28	26	23.5
NRM2 65X50X160B			400/690	10.4													
NRM2 65X50X160A	10	7.5	230/400	14.2			37	36.5	36	35.5	35	34.5	34	33.5	32.5	31	29
NRM2 65X50X160A			400/690	14.2													
NRM2 65X50X200B	15	11	230/400	19.8			51	50.5	50	49	48	47	45.5	44.5	43	39.5	37
NRM2 65X50X200B			400/690	19.8													
NRM2 65X50X200A	20	15	400/690	27			58	57.5	57	56	55	54	53	51.5	50	46.5	42.5
NRM2 65X50X250D	20	15	400/690	27			72	71	70	69	68	67	66	64.5	63	60	56
NRM2 65X50X250C	25	18.5	400/690	33.3			80.5	80	79.5	78.5	77.5	76.5	75.5	74.5	73.5	71	67.5
NRM2 65X50X250B	30	22	400/690	38.6			92	91.8	91.5	91	90	89	88	87	86	83	80

MEI ≥ 0.1 - Reference MEI ≥ 0.70 - Informace o referenční účinnosti jsou k dispozici na adrese: www.europump.org/efficiencycharts

"Příruba UNI PN16"					
DN	a1	b1	c1	d1	e1
50	102	125	165	4	18
65	122	145	185	4	18

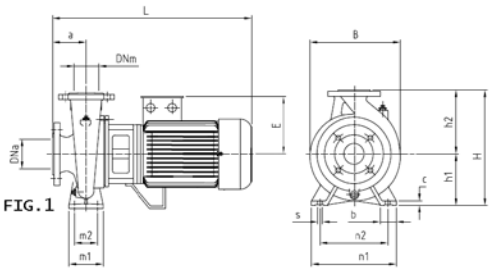

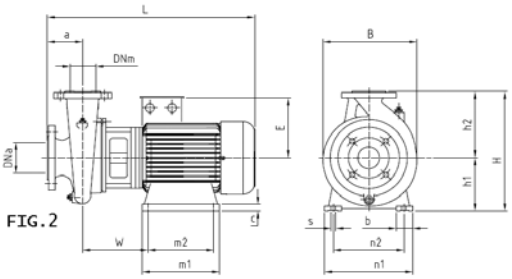

TABULKA ROZMĚRŮ A HMOTNOSTÍ

Varianta	Motor	DNm	DNa	Rozměry [mm]															Hmotnost
		PN16 mm	PN16 mm	Fig.	a	h1	h2	b	m1	m2	n1	n2	s	C	W	L ~	B	H	[Kg]
NRM2 65X50X125C	90	50	65	1	100	132	160	50	100	70	240	190	14	12	-	446	245	292	34.5
NRM2 65X50X125B	100	50	65	1	100	132	160	50	100	70	240	190	14	12	-	515	270	292	40
NRM2 65X50X125A	100	50	65	1	100	132	160	50	100	70	240	190	14	12	-	515	280	292	44.1
NRM2 65X50X160B	112	50	65	1	100	160	180	50	100	70	265	212	14	12	-	537	270	340	53.4
NRM2 65X50X160A	112	50	65	1	100	160	180	50	100	70	265	212	14	12	-	559	270	340	58.1
NRM2 65X50X200B	132	50	65	1	100	160	200	50	100	70	265	212	14	12	-	654	285	360	73.5
NRM2 65X50X200A	132	50	65	1	100	160	200	50	100	70	265	212	14	12	-	705	285	360	77
NRM2 65X50X250D	132	50	65	1	100	180	225	50	100	70	265	212	14	12	-	705	320	405	95
NRM2 65X50X250C	160	50	65	2	100	180	225	76	420	370	320	254	14	20	210	802	320	405	146
NRM2 65X50X250B	160	50	65	2	100	180	225	76	420	370	320	254	14	20	210	802	320	405	167

NRM2 80x65

NORMOVÁ ODSTŘEDIVÁ ČERPADLA (2 A 4 PÓLOVÉ)

VÝKONNOSTNÍ TABULKA

Varianta	P2 HP	P2 kW	[V]	In [A]	Q	l/min	600	650	700	750	800	900	1000	1250	1500	1750	2000	2250
						m³/h	36	39	42	45	48	54	60	75	90	105	120	135
NRM2 80X65X125C	5.5	4	230/400	7.8	Výška vodního sloupce [m]		17.5	17.3	17	16.5	16	15.5	14.5	12	9			
NRM2 80X65X125C			400/690	7.8														
NRM2 80X65X125B	7.5	5.5	230/400	10.4			21	20.8	20.6	20.3	20	19.5	19	17	14.5	11		
NRM2 80X65X125B			400/690	10.4														
NRM2 80X65X125A	10	7.5	230/400	14.2			25	24.8	24.6	24.3	24	23.5	23	21.5	19	16		
NRM2 80X65X125A			400/690	14.2														
NRM2 80X65X160C	15	11	230/400	19.8					30.5	30.3	30	29.5	29	26.5	24	20.5	16	
NRM2 80X65X160C			400/690	19.8														
NRM2 80X65X160B	20	15	400/690	27					36.5	36.3	36	35.5	34.5	33	30	27	23	19
NRM2 80X65X160A	20	15	400/690	27					41	40.8	40.5	40	39.5	38	35.5	33	29	24
NRM2 80X65X200D	20	15	400/690	27							44	43.5	43	41.5	39	35.5	31.5	
NRM2 80X65X200C	25	18.5	400/690	33.3							51	50	49.5	48.5	46.5	43.5	39.5	35
NRM2 80X65X200B	30	22	400/690	38.6							57	56.5	56	55	53.5	51	48	42.5
NRM2 80X65X250D	30	22	400/690	38.6							64	63.5	63	61	57	53		

MEI ≥ 0.1 - Reference MEI ≥ 0.70 - Informace o referenční účinnosti jsou k dispozici na adrese: www.europump.org/efficiencycharts

"Příruba UNI PN16"					
DN	a1	b1	c1	d1	e1
65	122	145	185	4	18
80	138	160	200	8	18

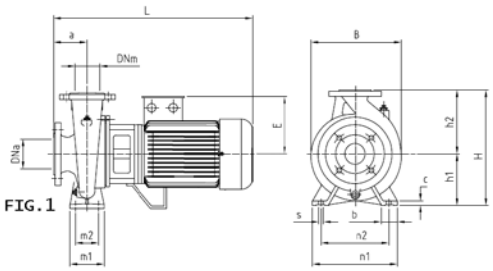

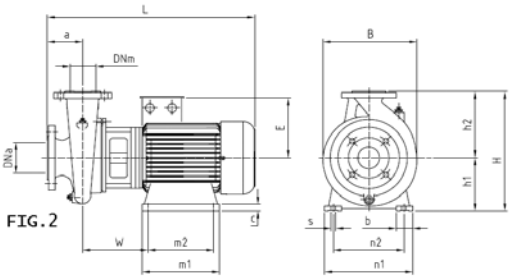

TABULKA ROZMĚRŮ A HMOTNOSTÍ

Varianta	Motor	DNm PN16 mm	DNa PN16 mm	Rozměry [mm] Fig.	a	h1	h2	b	m1	m2	n1	n2	s	C	W	L ~	B	H	Hmotnost [Kg]
NRM2 80X65X125C	100	65	80	1	100	160	180	65	125	95	280	212	14	14	-	515	280	340	44.9
NRM2 80X65X125B	112	65	80	1	100	160	180	65	125	95	280	212	14	14	-	537	280	340	47.1
NRM2 80X65X125A	112	65	80	1	100	160	180	65	125	95	280	212	14	14	-	559	280	340	57.6
NRM2 80X65X160C	132	65	80	1	100	160	200	65	125	95	280	212	14	14	-	654	280	360	75.5
NRM2 80X65X160B	132	65	80	1	100	160	200	65	125	95	280	212	14	14	-	705	280	360	79
NRM2 80X65X160A	132	65	80	1	100	160	200	65	125	95	280	212	14	14	-	705	280	360	85
NRM2 80X65X200D	132	65	80	1	100	180	225	65	125	95	280	212	14	14	-	705	330	405	89.5
NRM2 80X65X200C	160	65	80	2	100	180	225	65	420	370	320	254	14	20	210	802	330	405	140
NRM2 80X65X200B	160	65	80	2	100	180	225	65	420	370	320	254	14	20	210	802	330	405	144
NRM2 80X65X250D	160	65	80	2	100	180	250	65	420	370	320	254	14	20	222	814	365	430	172

NRM2 100x80

NORMOVÁ ODSTŘEDIVÁ ČERPADLA (2 A 4 PÓLOVÉ)

VÝKONNOSTNÍ TABULKA

Varianta	P2		VOLT.	In	Q	l/min	1000	1250	1500	1750	2000	2250	2500	2750	3000
	HP	kW	[V]	[A]		m³/h	60	75	90	105	120	135	150	165	180
NRM2 100X80X160D	15	11	230/400	19.8	Výška vodního sloupce [m]		24	23	22	21	19.5	18	16.5	15	
NRM2 100X80X160D			400/690	19.8											
NRM2 100X80X160C	20	15	400/690	27			28.5	28	27	26	24.5	23	21.5	20	18.5
NRM2 100X80X160B	20	15	400/690	27			34	33.3	32.5	31.8	31	29	27.5	26	24.5
NRM2 100X80X200D	25	18.5	400/690	33.3			42	41	40	38.5	37	35	33	30.5	
NRM2 100X80X200C	30	22	400/690	38.6			47	46.5	45.5	44.5	43	41	39	37	

MEI ≥ 0.1 - Reference MEI ≥ 0.70 - Informace o referenční účinnosti jsou k dispozici na adrese: www.europump.org/efficiencycharts

"Příruba UNI PN16"					
DN	a1	b1	c1	d1	e1
80	138	160	200	8	18
100	158	180	220	8	18

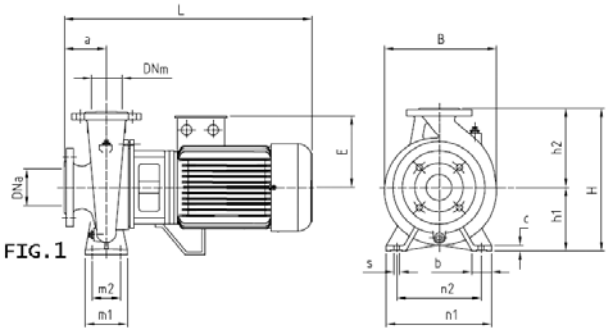

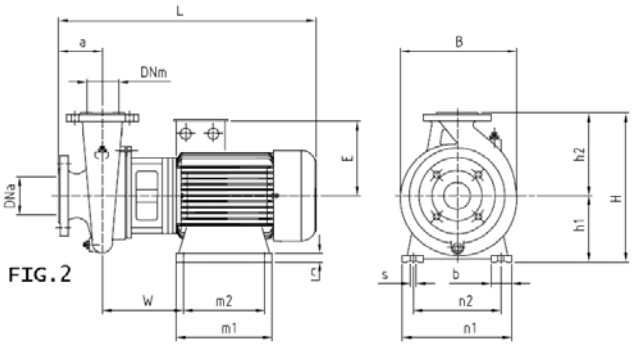

TABULKA ROZMĚRŮ A HMOTNOSTÍ

Varianta	Motor	DNm	DNa	Rozměry [mm]														Hmotnost
		PN16 mm	PN16 mm	Fig.	a	h1	h2	b	m1	m2	n1	n2	s	C	W	L ~	B	H	[Kg]
NRM2 100X80X160D	132	80	100	1	125	180	225	65	125	95	320	250	14	14	-	679	315	405	79.5
NRM2 100X80X160C	132	80	100	1	125	180	225	65	125	95	320	250	14	14	-	730	315	405	83.5
NRM2 100X80X160B	132	80	100	1	125	180	225	65	125	95	320	250	14	14	-	730	315	405	90.5
NRM2 100X80X200D	160	80	100	2	125	180	250	65	420	370	320	254	14	20	222	839	360	430	150
NRM2 100X80X200C	160	80	100	2	125	180	250	65	420	370	320	254	14	20	222	839	360	430	192

NRM2 125x100

NORMOVÁ ODSTŘEDIVÁ ČERPADLA (2 A 4 PÓLOVÉ)

VÝKONNOSTNÍ TABULKA

Varianta	P2		[V]	In [A]	Q	l/min	1000	1250	1500	1750	2000	2250	2500	2750	3000	3500	4000
	HP	kW				m³/h	60	75	90	105	120	135	150	165	180	210	240
NRM2 125x100x200D	30	22	400/690	38.6	m.c.a. / m.c.w				39	38	37	36	34.5	33	31.5	28	24

MEI ≥ 0.1 - Reference MEI ≥ 0.70 - Informace o referenční účinnosti jsou k dispozici na adrese: www.europump.org/efficiencycharts

"Příruba UNI PN16"					
DN	a1	b1	c1	d1	e1
100	158	180	220	8	18
125	188	210	250	8	18

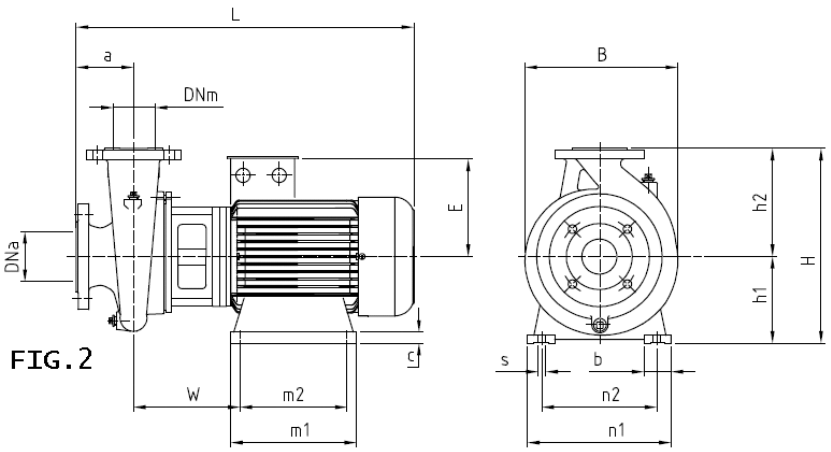

FIG.2

TABULKA ROZMĚRŮ A HMOTNOSTÍ

Varianta	Motor	DNm	DNa	Rozměry [mm]															Hmotnost
		PN16 mm	PN16 mm	Fig.	a	h1	h2	b	m1	m2	n1	n2	s	C	W	L ~	B	H	[Kg]
NRM2 125x100x200D	160	100	125	2	125	180	280	65	420	370	320	254	14	20	222	839	380	460	160

NRM4

NORMOVÁ ODSTŘEDIVÁ ČERPADLA (2 A 4 PÓLOVÉ)

VÝKONNOSTNÍ KŘIVKY

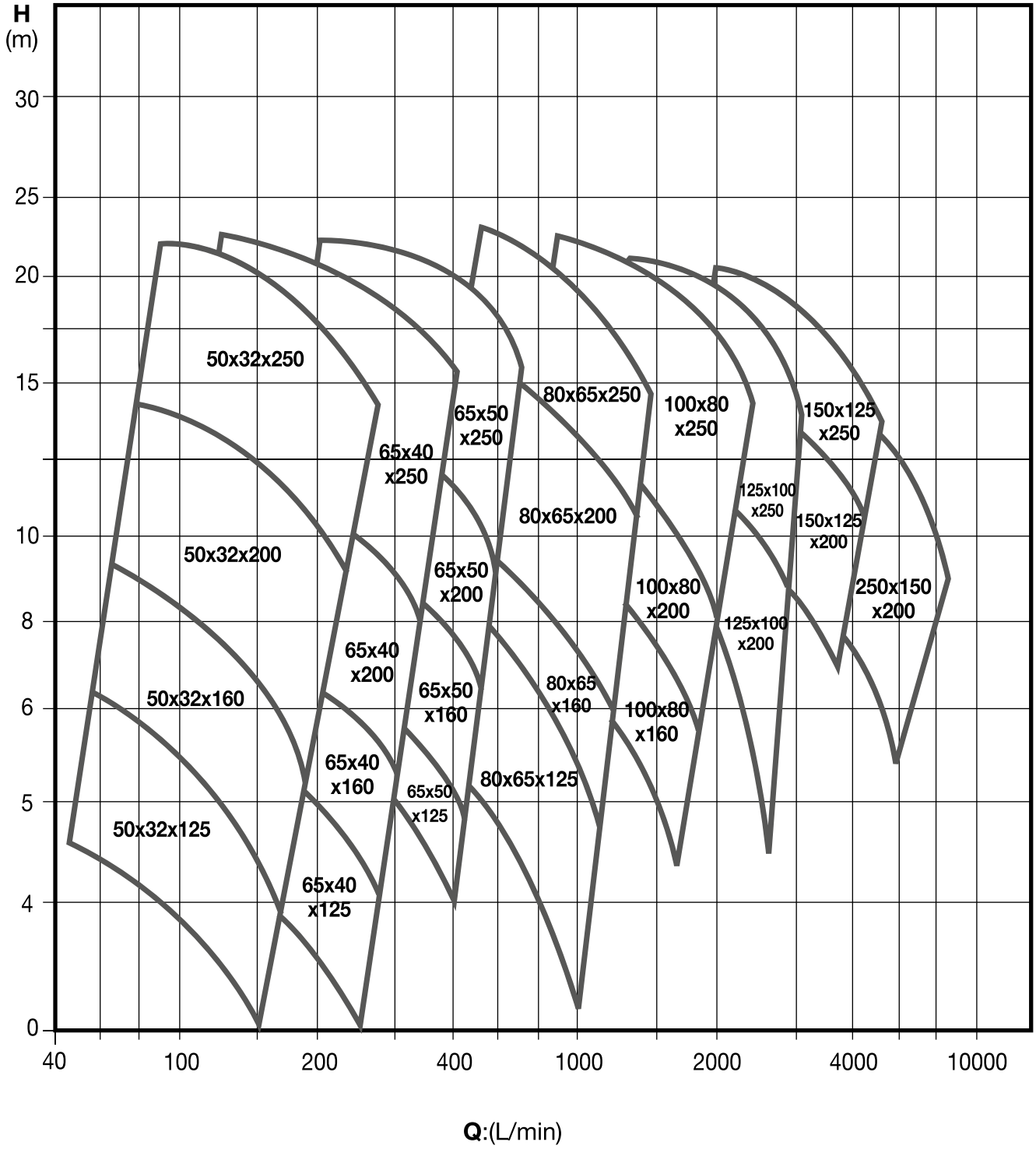

NRM4 50x32

NORMOVÁ ODSTŘEDIVÁ ČERPADLA (2 A 4 PÓLOVÉ)

VÝKONNOSTNÍ TABULKA

Varianta	P2		[V]	In [A]	Q	l/min	50	75	100	125	150	175	200	225	250	275	300
	HP	kW				m³/h	3	4.5	6	7.5	9	10.5	12	13.5	15	16.5	18
NRM4 50x32x125Y	0.33	0.25	230/400	0.9	Výška vodního sloupce [m]		4.4	4	3.5	3	2.2						
NRM4 50x32x125X	0.33	0.25	230/400	0.9			6.2	6	5.8	5.2	4.5	3.9	3				
NRM4 50X32X160X	0.5	0.37	230/400	1.2			9.4	9.2	8.9	8.3	7.7	6.9	5.8	4.7			
NRM4 50X32X200Y	1	0.75	230/400	1.8			13	12.8	12.4	11.9	11.3	10.6	9.8	9	8	7	6
NRM4 50X32X200X	1.5	1.1	230/400	2.5				14.5	14.3	13.8	13.3	12.7	11.8	10.9	10	9	8

MEI ≥ 0.1 - Reference MEI ≥ 0.70 - Informace o referenční účinnosti jsou k dispozici na adrese: www.europump.org/efficiencycharts

"Příruba UNI PN16"					
DN	a1	b1	c1	d1	e1
32	78	100	140	4	18
50	102	125	165	4	18

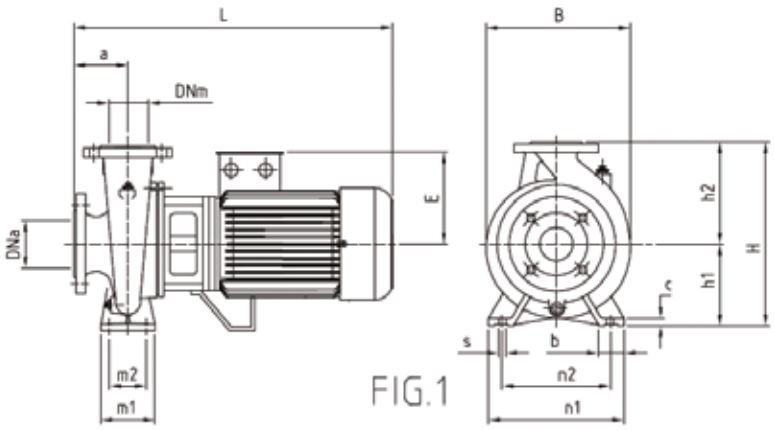

FIG.1

TABULKA ROZMĚRŮ A HMOTNOSTÍ

Varianta	Motor	DNm	DNa	Rozměry [mm]															Hmotnost
		PN16 mm	PN16 mm	Fig.	a	b	c	m1	m2	n1	n2	s	h1	h2	H	B	L ~	E ~	[Kg]
NRM4 50x32x125Y	71	32	50	1	80	50	12	100	70	190	140	14	112	140	252	205	405	110	19.5
NRM4 50x32x125X	71	32	50	1	80	50	12	100	70	190	140	14	112	140	252	205	405	110	19.5
NRM4 50X32X160X	71	32	50	1	80	50	12	100	70	240	190	14	132	160	292	240	405	110	23
NRM4 50X32X200Y	80	32	50	1	80	50	12	100	70	240	190	14	160	180	340	255	421	129	31.7
NRM4 50X32X200X	90	32	50	1	80	50	12	100	70	240	190	14	160	180	340	255	456	138	36.8

NRM4 65x40

NORMOVÁ ODSTŘEDIVÁ ČERPADLA (2 A 4 PÓLOVÉ)

VÝKONNOSTNÍ TABULKA

Varianta	P2		[V]	In [A]	Q	l/min	100	125	150	175	200	225	250	275	300	350	400
	HP	kW				m³/h	6	7.5	9	10.5	12	13.5	15	16.5	18	21	24
NRM4 65x40x125Y	0.33	0.25	230/400	0.9	Výška vodního sloupce [m]		4.6	4.5	4.3	4.1	3.9	3.6	3.3	2.9	2.4		
NRM4 65x40x125X	0.5	0.37	230/400	1.2			6.3	6.2	6.1	6	5.8	5.5	5.2	4.9	4.4	3	
NRM4 65x40x160X	0.75	0.55	230/400	1.7			8.8	8.6	8.3	8	7.7	7.3	6.9	6.4	5.9	4.5	
NRM4 65x40x200Y	1.5	1.1	230/400	2.5			12.7	12.5	12.1	11.7	11.2	10.7	10.1	9.3	8.5	7	
NRM4 65x40x200X	1.5	1.1	230/400	2.5			14.2	14	13.8	13.4	13	12.5	11.8	11	10.2	8.3	6
NRM4 65x40x250Y	2	1.5	230/400	3.4			18.3	18	17.7	17.4	17	16.6	16.2	15.6	15	13.7	12
NRM4 65x40x250X	3	2.2	230/400	5.1			22.5	22.3	22	21.7	21.4	21	20.5	20	19.5	18.5	17

MEI ≥ 0.1 - Reference MEI ≥ 0.70 - Informace o referenční účinnosti jsou k dispozici na adrese: www.europump.org/efficiencycharts

Charakteristiky účinnosti viz www.starite.it

"Příruba UNI PN16"					
DN	a1	b1	c1	d1	e1
40	88	110	150	4	18
65	122	145	185	4	18

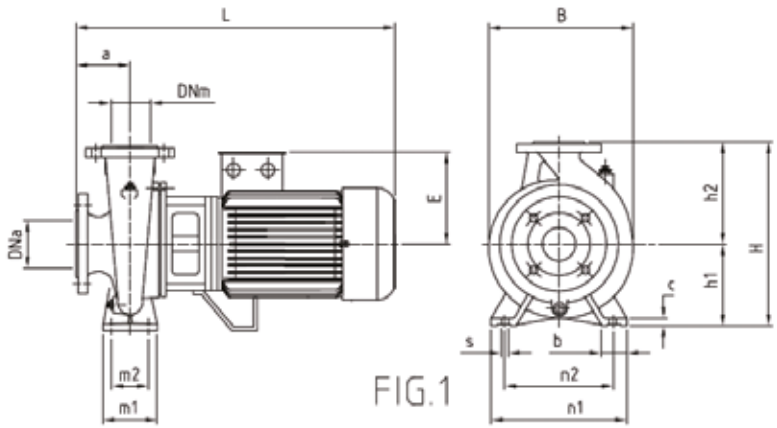

FIG.1

TABULKA ROZMĚRŮ A HMOTNOSTÍ

Varianta	Motor	DNm	DNa	Rozměry [mm]														Hmotnost
		PN16 mm	PN16 mm	Fig.	a	b	c	m1	m2	n1	n2	s	h1	h2	H	B	L ~	E ~	[Kg]
NRM4 65x40x125Y	71	40	65	1	80	50	12	100	70	210	160	14	112	140	252	230	405	110	20.5
NRM4 65x40x125X	71	40	65	1	80	50	12	100	70	210	160	14	112	140	252	230	405	110	21.5
NRM4 65x40x160X	71	40	65	1	80	50	12	100	70	240	190	14	132	160	292	230	405	110	25
NRM4 65x40x200Y	90	40	65	1	100	50	12	100	70	265	212	14	160	180	340	285	476	138	39.9
NRM4 65x40x200X	90	40	65	1	100	50	12	100	70	265	212	14	160	180	340	242	476	138	39.9
NRM4 65x40x250Y	90	40	65	1	100	65	12	125	95	320	250	14	180	225	405	325	476	138	49.4
NRM4 65x40x250X	100	40	65	1	100	65	12	125	95	320	250	14	180	225	405	325	415	145	56.9

NRM4 65x50

NORMOVÁ ODSTŘEDIVÁ ČERPADLA (2 A 4 PÓLOVÉ)

VÝKONNOSTNÍ TABULKA

Varianta	P2		[V]	In [A]	Q	l/min	150	175	200	225	250	275	300	350	400	450	500	550	600	650	700
	HP	kW				m³/h	9	10.5	12	13.5	15	16.5	18	21	24	27	30	33	36	39	42
NRM4 65x50x125Y	0.5	0.37	230/400	1.2	Výška vodního sloupce [m]		5.3	5.3	5.2	5.1	5	4.9	4.8	4.5	4.1	3.6	3				
NRM4 65x50x125X	0.75	0.55	230/400	1.7			6.4	6.3	6.2	6.1	6	5.9	5.8	5.5	5.2	4.9	4.4				
NRM4 65x50x160Y	1	0.75	230/400	1.8					8.2	8	7.9	7.8	7.7	7.4	7.1	6.6	5.8	5	4		
NRM4 65x50x160X	1.5	1.1	230/400	2.5					9	8.9	8.8	8.7	8.6	8.4	8.1	7.7	7.2	6.5	5.5		
NRM4 65x50x200Y	1.5	1.1	230/400	2.5					12.4	12.2	12	11.8	11.5	10.8	10	9	8	7	5.8		
NRM4 65x50x200X	2	1.5	230/400	3.4					14.3	14.2	14.1	14	13.7	13	12.3	11.3	10.2	9.1	7.8	6.4	5
NRM4 65x50x250Y	3	2.2	230/400	5.1					18.5	18.3	18.1	17.8	17.5	17	16.2	15.5	14.5	13.5	12.5	11.2	10
NRM4 65x50x250X	4	3	230/400	6.5					22.5	22.4	22.3	22.2	22	21.5	20.9	20.2	19.4	18.5	17.5	16.3	15

MEI ≥ 0.1 - Reference MEI ≥ 0.70 - Informace o referenční účinnosti jsou k dispozici na adrese: www.europump.org/efficiencycharts

"Příruba UNI PN16"					
DN	a1	b1	c1	d1	e1
50	102	125	165	4	18
65	122	145	185	4	18

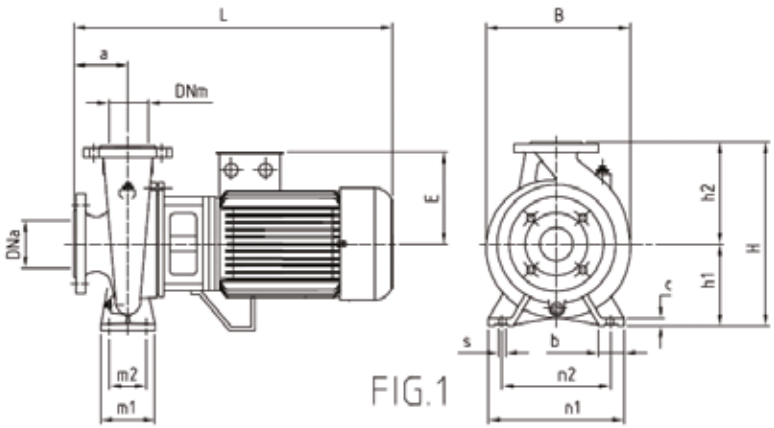

FIG.1

TABULKA ROZMĚRŮ A HMOTNOSTÍ

Varianta	Motor	DNm	DNa	Rozměry [mm]															Hmotnost
		PN16 mm	PN16 mm	Fig.	a	b	c	m1	m2	n1	n2	s	h1	h2	H	B	L ~	E ~	[Kg]
NRM4 65x50x125Y	71	50	65	1	100	50	12	100	70	240	190	14	132	160	292	246	425	110	25
NRM4 65x50x125X	71	50	65	1	100	50	12	100	70	240	190	14	132	160	292	246	425	110	26
NRM4 65x50x160Y	80	50	65	1	100	50	12	100	70	265	212	14	160	180	340	269	441	129	33.7
NRM4 65x50x160X	90	50	65	1	100	50	12	100	70	265	212	14	160	180	340	269	476	138	38.8
NRM4 65x50x200Y	90	50	65	1	100	50	12	100	70	265	250	14	160	200	360	285	476	138	41.9
NRM4 65x50x200X	90	50	65	1	100	50	12	100	70	265	212	14	160	200	360	285	476	138	41.9
NRM4 65x50x250Y	100	50	65	1	100	65	14	125	95	320	250	14	180	225	405	333	415	145	59.9
NRM4 65x50x250X	100	50	65	1	100	65	14	125	95	320	250	14	180	225	405	333	515	145	67

NRM4 80x65

NORMOVÁ ODSTŘEDIVÁ ČERPADLA (2 A 4 PÓLOVÉ)

VÝKONNOSTNÍ TABULKA

Varianta	P2 HP	P2 kW	[V]	In [A]	Q	l/min	300	350	400	450	500	550	600	700	800	900	1000	1100	1200	1300	1400
						m³/h	18	21	24	27	30	33	36	42	48	54	60	66	72	78	84
NRM4 80x65x125X	1	0.75	230/400	1.8	Výška vodního sloupce [m]		5.8	5.7	5.6	5.5	5.3	5.1	4.9	4.5	4						
NRM4 80x65x160Y	1.5	1.1	230/400	2.5			8.6	8.5	8.4	8.3	8.2	8.1	8	7.5	6.8	6	5				
NRM4 80x65x160X	2	1.5	230/400	3.4			10.2	10.1	10	9.9	9.8	9.6	9.4	9	8.5	7.7					
NRM4 80x65x200Y	3	2.2	230/400	5.1					12.5	12.4	12.3	12.2	12.1	11.7	11.1	10.5	9.6	8.5			
NRM4 80x65x200X	4	3	230/400	6.5							15.2	15.1	15	14.6	14.3	13.6	12.8	12	11		
NRM4 80x65x250Y	5.5	4	230/400	8.5							19.5	19.3	19.1	18.4	17.5	16.5	15.5	14	12.5	10.5	
NRM4 80x65x250Y			400/690	8.5																	
NRM4 80x65x250X	7.5	5.5	230/400	10.8							23	22.8	22.6	22.2	21.4	20.6	19.7	18.7	17.5	16	14
NRM4 80x65x250X			400/690	10.8																	

MEI ≥ 0.1 - Reference MEI ≥ 0.70 - Informace o referenční účinnosti jsou k dispozici na adrese: www.europump.org/efficiencycharts

"Příruba UNI PN16"					
DN	a1	b1	c1	d1	e1
65	122	145	185	4	18
80	138	160	200	8	18

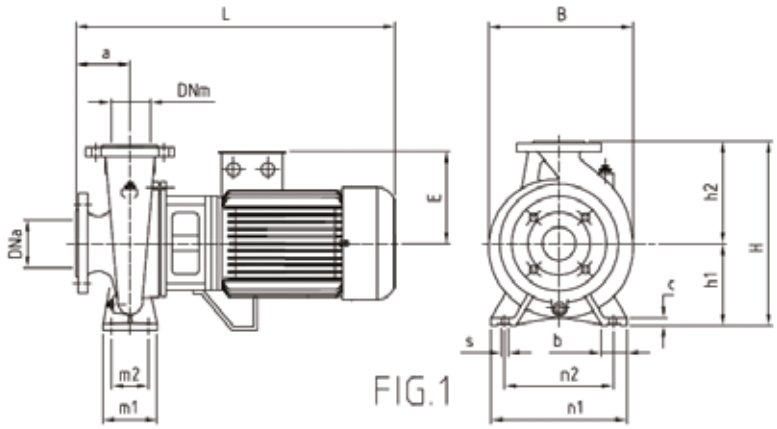

FIG.1

TABULKA ROZMĚRŮ A HMOTNOSTÍ

Varianta	Motor	DNm PN16 mm	DNa PN16 mm	Rozměry [mm] Fig.	a	b	c	m1	m2	n1	n2	s	h1	h2	H	B	L ~	E ~	Hmotnost [Kg]
NRM4 80x65x125X	80	65	80	1	100	65	12	125	95	280	212	14	160	180	340	286	445	118	32
NRM4 80x65x160Y	90	65	80	1	100	65	12	125	95	280	212	14	160	200	360	288	485	149	37.5
NRM4 80x65x160X	90	65	80	1	100	65	12	125	95	280	212	14	160	200	360	288	485	149	40
NRM4 80x65x200Y	100	65	80	1	100	65	14	125	95	320	250	14	180	225	405	328	525	159	51
NRM4 80x65x200X	100	65	80	1	100	65	14	125	95	320	250	14	180	225	405	328	525	159	57
NRM4 80x65x250Y	112	65	80	1	100	80	14	160	120	360	280	14	200	250	450	365	535	159	80
NRM4 80x65x250X	132	65	80	1	100	80	14	160	120	360	280	14	200	250	450	365	640	184	90

NRM4 100x80

NORMOVÁ ODSTŘEDIVÁ ČERPADLA (2 A 4 PÓLOVÉ)

VÝKONNOSTNÍ TABULKA

Varianta	P2 HP	P2 kW	[V]	In [A]	Q l/min	600	650	700	800	900	1000	1100	1200	1300	1400	1500	1750	2000	2250
					Q m³/h	36	39	42	48	54	60	66	72	78	84	90	105	120	135
NRM4 100x80x160Y	2	1.5	230/400	3.4	Výška vodního sloupce [m]	7.7	7.6	7.5	7.3	7	6.7	6.4	6.1	5.8	5.4	5			
NRM4 100x80x160X	3	2.2	230/400	5.1		9.7	9.6	9.5	9.3	9	8.8	8.5	8.2	7.9	7.5	7.1	6		
NRM4 100x80x200Y	4	3	230/400	6.5		12	11.9	11.8	11.5	11.3	11	10.5	10	9.5	9	8.5	7		
NRM4 100x80x200X	5.5	4	230/400	8.5		14.5	14.4	14.2	14	13.8	13.5	13.1	12.7	12.2	11.6	11	9	6.5	
NRM4 100x80x200X			400/690	8.5															
NRM4 100x80x250Y	7.5	5.5	230/400	10.8						19	18.5	18	17.5	17	16.5	16	14	12	
NRM4 100x80x250Y			400/690	10.8															
NRM4 100x80x250X	10	7.5	230/400	14.4						22	21.9	21.7	21.2	20.8	20.5	20	18.5	16.8	14.5
NRM4 100x80x250X			400/690	14.4															

MEI ≥ 0.1 - Reference MEI ≥ 0.70 - Informace o referenční účinnosti jsou k dispozici na adrese: www.europump.org/efficiencycharts

"Příruba UNI PN16"					
DN	a1	b1	c1	d1	e1
80	138	160	200	8	18
100	158	180	220	8	18

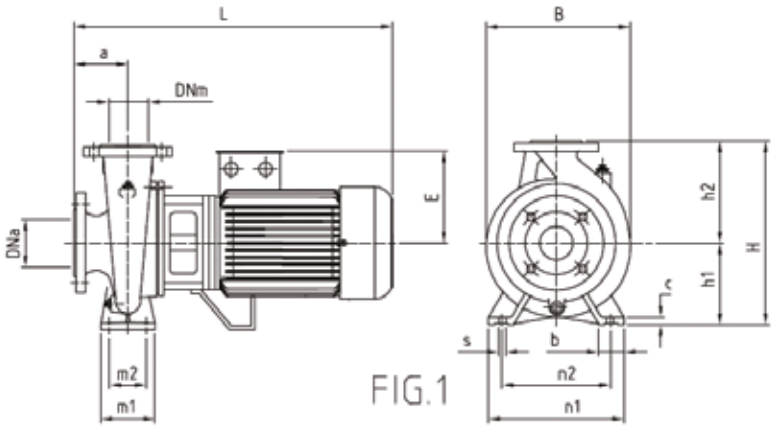

FIG.1

TABULKA ROZMĚRŮ A HMOTNOSTÍ

Varianta	Motor	DNm PN16 mm	DNa PN16 mm	Rozměry [mm] Fig.	a	b	c	m1	m2	n1	n2	s	h1	h2	H	B	L ~	E ~	Hmotnost [Kg]
NRM4 100x80x160Y	90	80	100	1	125	65	14	125	95	320	250	14	180	225	405	330	501	138	46.9
NRM4 100x80x160X	100	80	100	1	125	65	14	125	95	320	250	14	180	225	405	330	440	145	53.9
NRM4 100x80x200Y	100	80	100	1	125	65	12	125	95	345	280	14	180	250	430	355	552	145	70
NRM4 100x80x200X	112	80	100	1	125	65	12	125	95	345	280	14	180	250	430	355	574	160	81.9
NRM4 100x80x250Y	132	80	100	1	125	80	14	160	120	400	315	18	200	280	480	400	631	194	113.1
NRM4 100x80x250X	132	80	100	1	125	80	14	160	120	400	315	18	200	280	480	400	671	194	127

NRM4 125x100

NORMOVÁ ODSTŘEDIVÁ ČERPADLA (2 A 4 PÓLOVÉ)

VÝKONNOSTNÍ TABULKA

Varianta	P2 HP	P2 kW	[V]	In [A]	Q	l/min	900	1000	1100	1200	1300	1400	1500	1750	2000	2250	2500	2750	3000
						m³/h	54	60	66	72	78	84	90	105	120	135	150	165	180
NRM4 125x100x200Y	5.5	4	230/400	8.5	Výška vodního sloupce [m]		12.4	12.2	12	11.8	11.6	11.4	11.2	10.3	9.3	8.2	6.8	4.8	
NRM4 125x100x200Y			400/690	8.5															
NRM4 125x100x200X	7.5	5.5	230/400	10.8			14.5	14.4	14.2	14	13.8	13.6	13.4	12.8	12	11	10	8.5	
NRM4 125x100x200X			400/690	10.8															
NRM4 125x100x250Y	10	7.5	230/400	14.4				19.5	19.3	19.1	18.9	18.7	18.5	17.5	16.5	15.2	14	12	
NRM4 125x100x250Y			400/690	14.4															
NRM4 125x100x250X	15	11	230/400	22				22	21.9	21.8	21.7	21.6	21.3	20.5	19.6	18.5	17	15	13
NRM4 125x100x250X			400/690	22															

MEI ≥ 0.1 - Reference MEI ≥ 0.70 - Informace o referenční účinnosti jsou k dispozici na adrese: www.europump.org/efficiencycharts

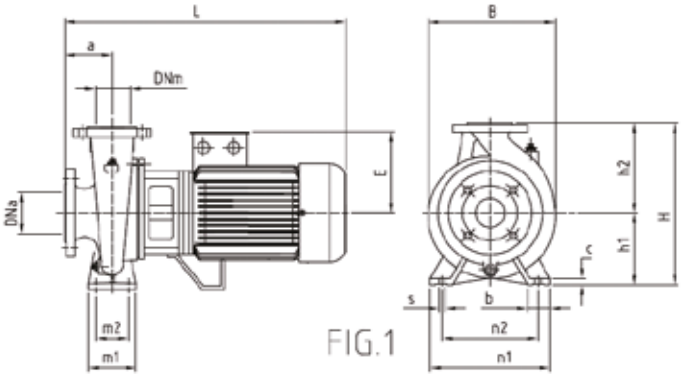

FIG.1

"Příruba UNI PN16"					
DN	a1	b1	c1	d1	e1
65	122	145	185	4	18
80	138	160	200	8	18

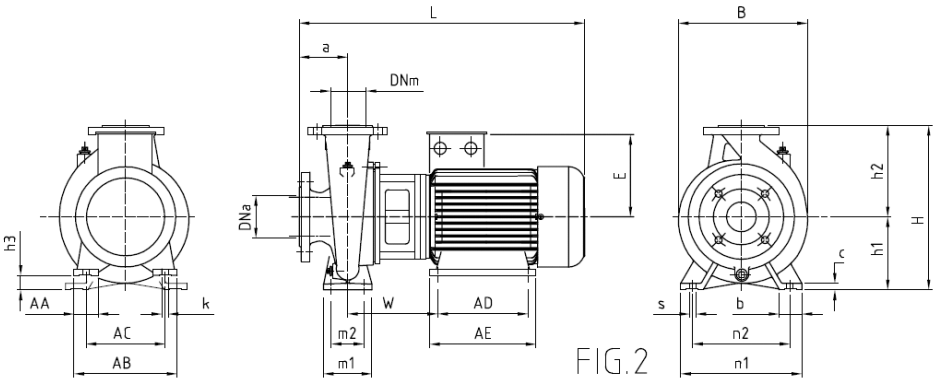

FIG.2

TABULKA ROZMĚRŮ A HMOTNOSTÍ

Varianta	Motor	DNm PN16 mm	DNa PN16 mm	Fig.	a	b	c	m1	m2	n1	n2	s	h1	h2	h3	H	AA	AB	AC	AD	AE	k	W	B	L ~	E ~	Neto váha [kg]
				Rozměry [mm]																							
NRM4 125x100x200Y	112	100	125	1	125	80	14	160	120	360	280	18	200	280	-	480	-	-	-	-	-	-	-	385	574	160	79.9
NRM4 125x100x200X	132	100	125	1	125	80	14	160	120	360	280	18	200	280	-	480	-	-	-	-	-	-	-	385	631	194	107.1
NRM4 125x100x250Y	132	100	125	1	140	80	14	160	120	400	315	18	225	280	-	505	-	-	-	-	-	-	-	420	686	194	126
NRM4 125x100x250X	160	100	125	2	140	80	14	160	120	400	315	18	225	280	65	505	76	320	254	210	270	14	191	420	779	238	161

NRM4 150x125

NORMOVÁ ODSTŘEDIVÁ ČERPADLA (2 A 4 PÓLOVÉ)

VÝKONNOSTNÍ TABULKA

Varianta	P2		[V]	In [A]	Q	l/min	1800	2000	2500	3000	3500	4000	4500	5000
	HP	kW				m³/h	108	120	150	180	210	240	270	300
NRM4 150x125x200W	7.5	5.5	400/690	10.8	Výška vodního sloupce [m]		10.4	10.2	9.4	8.3	6.8			
NRM4 150x125x200Z	10	7.5	400/690	14.4			11.6	11.5	10.9	9.9	8.6	7		
NRM4 150x125x200Y	10	7.5	400/690	14.4			13	12.8	12.3	11.6	10.5	9.1	7.5	
NRM4 150x125x200X	15	11	400/690	22			14.3	14.2	13.8	13.2	12.3	11.1	9.6	8
NRM4 150x125x250Z	15	11	400/690	22			17	16.6	15.7	14.4	12.6			
NRM4 150x125x250Y	20	15	400/690	29				19.8	19	18	16.6	15		
NRM4 150x125x250X	20	15	400/690	29				20.8	19.7	18.6	17	15.2	13.2	

MEI ≥ 0.1 - Reference MEI ≥ 0.70 - Informace o referenční účinnosti jsou k dispozici na adrese: www.europump.org/efficiencycharts

"Příruba UNI PN16"					
DN	a1	b1	c1	d1	e1
65	122	145	185	4	18
80	138	160	200	8	18

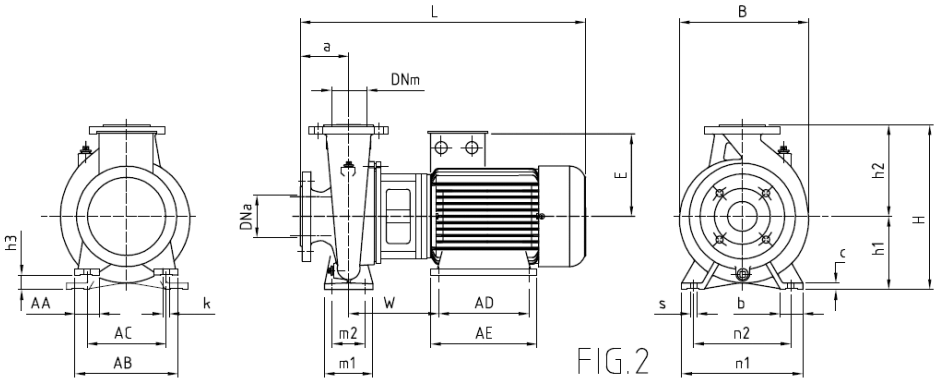

FIG.2

TABULKA ROZMĚRŮ A HMOTNOSTÍ

Varianta	Motor	DNm	DNa	Rozměry [mm]																						Neto váha [kg]
		PN16 mm	PN16 mm	Fig.	a	b	c	m1	m2	n1	n2	s	h1	h2	h3	H	AA	AB	AC	AD	AE	k	W	B	L ~	E ~	
NRM4 150x125x200W	132	125	150	2	140	80	14	160	120	400	315	18	250	280	118	565	59	256	216	140	180	12	230	470	657	194	137.1
NRM4 150x125x200Z	132	125	150	2	140	80	14	160	120	400	315	18	250	315	118	565	59	256	216	178	218	12	241	470	697	194	148
NRM4 150x125x200Y	132	125	150	2	140	80	14	160	120	400	315	18	250	315	118	565	59	256	216	178	218	12	241	470	697	194	155
NRM4 150x125x200X	160	125	150	2	140	80	14	160	120	400	315	18	250	315	90	565	76	320	254	210	270	14	241	470	790	238	187
NRM4 150x125x250Z	160	125	150	2	140	80	16	160	120	400	315	18	250	355	90	605	76	320	254	210	270	14	260	470	790	238	197.5
NRM4 150x125x250Y	160	125	150	2	140	80	16	160	120	400	315	18	250	355	90	605	76	320	254	254	310	14	260	470	854	238	205
NRM4 150x125x250X	160	125	150	2	140	80	16	160	120	400	315	18	250	355	90	605	76	320	254	254	310	14	280	470	854	238	205

NRM4 200x150

NORMOVÁ ODSTŘEDIVÁ ČERPADLA (2 A 4 PÓLOVÉ)

VÝKONNOSTNÍ TABULKA

Varianta	P2		[V]	In [A]	Q	l/min	2500	3000	3500	4000	4500	5000	5500	6000	6500
	HP	kW				m³/h	150	180	210	240	270	300	330	360	390
NRM4 200x150x200W	7.5	5.5	400/690	14.4	Výška vodního sloupce [m]		10.4	9.7	8.9	7.9	6.7	5.5			
NRM4 200x150x200Z	15	11	400/690	22			11.5	10.9	10.2	9.3	8.3	7	5.8		
NRM4 200x150x200Y	15	11	400/690	22				13.3	12.6	12	11.1	10.1	9	7.6	
NRM4 200x150x200X	20	15	400/690	29				14.5	14	13.2	12.5	11.6	10.6	9.4	8

MEI ≥ 0.1 - Reference MEI ≥ 0.70 - Informace o referenční účinnosti jsou k dispozici na adrese: www.europump.org/efficiencycharts

"Příruba UNI PN16"					
DN	a1	b1	c1	d1	e1
65	122	145	185	4	18
80	138	160	200	8	18

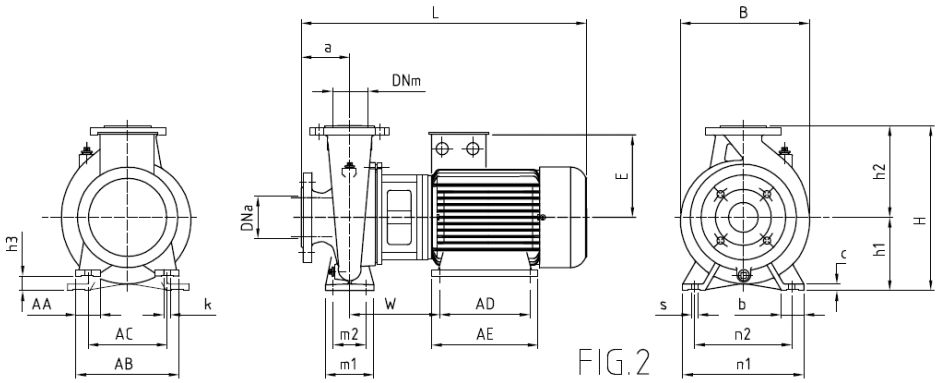

FIG.2

TABULKA ROZMĚRŮ A HMOTNOSTÍ

Varianta	Motor	DNm	DNa	Rozměry [mm]																						Neto váha [kg]
		PN16 mm	PN16 mm	Fig.	a	b	c	m1	m2	n1	n2	s	h1	h2	h3	H	AA	AB	AC	AD	AE	k	W	B	L ~	E ~	
NRM4 200x150x200W	132	150	200	2	160	100	22	200	155	550	450	24	280	400	148	680	59	256	216	178	218	12	280	550	717	194	181
NRM4 200x150x200Z	160	150	200	2	160	100	22	200	155	550	450	24	280	400	120	680	76	320	254	210	270	14	241	550	810	238	210.5
NRM4 200x150x200Y	160	150	200	2	160	100	22	200	155	550	450	24	280	400	120	680	76	320	254	210	270	14	260	550	810	238	218
NRM4 200x150x200X	160	150	200	2	160	100	22	200	155	550	450	24	280	400	120	680	76	320	254	254	310	14	260	550	874	238	220

PENTAIR STA-RITE

AQUA TRADING
VÝHRADNÍ DISTRIBUTOR PRO ČR A SR

P.G.A. – DELTA OIL
SAMONASÁVACÍ NAFTOVÁ ČERPADLA

Čerpadla řady PGA jsou zvláště vhodná pro přečerpávání nafty. K dispozici ve verzi s napájecím kabelem, spínačem a rukojetí. Je vybaven bezpečnostní trubicí pro vypouštění v případě netěsností.

POUŽITÍ

- Přečerpávání nafty, oleje, glykolu.
- Realizace urychlovacích stanic
- Přečerpávání nafty v zemědělství

MOTOR

- Uzavřený, chlazený vzduchem
- Stupeň ochrany IP 44
- Izolační třída F
- Jednofázový napájecí zdroj s permanentně zapnutým kondenzátorem a tepelnou ochranou zabudovanou v tělese motoru.
- Externí ochrana pro třífázový motor není součástí dodávky
- Rychlost otáček motoru 2850 ot./min.
- Určeno pro nepřetržitý provoz

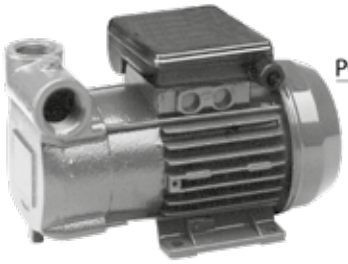

PGA

DELTAOIL

SPECIFIKACE

- Typ kapaliny: nafta, olej, glykol
- Maximální teplota čerpané kapaliny 50°C
- Doporučená maximální výška sání 5 m
- Maximální provozní tlak 6 bar

MATERIÁLY

Popis	Materiál
Tělo čerpadla	Litina ENGJL 200
Tělo motoru	Litina ENGJL 200
Oběžné kolo	Mosaz
Hřídel	Nerezová ocel X 12 CrNiS 1809 (AISI 416)
Mechanická ucpávka	Grafit
Protilehlá příruba	Keramika
Těsnění	NBR 70 Shore

P.G.A. - DELTA OIL

SAMONASÁVACÍ NAFTOVÁ ČERPADLATRANSFER

VÝKONNOSTNÍ KŘIVKY

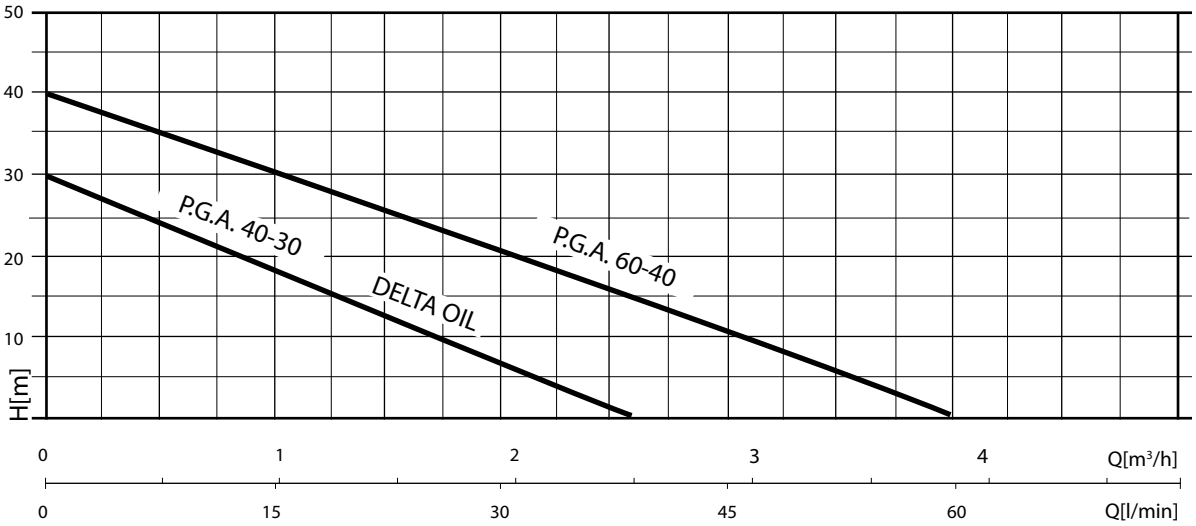

VÝKONNOSTNÍ TABULKA

Varianta	[P2]		[P1]		[V]	In [A]	µF	Q	l/min	5	10	15	25	35	45	60
	HP	kW	HP	kW					m3/h	0,3	0,6	0,9	1,5	2,1	2,7	3,6
PGA 40 - 30 M PGA 40 - 30 T	0,6	0,45	0,75	0,55	1 ~ 230 3 ~ 230/400	2,7 1,6-0,9	8	Výška vodního sloupce [m]		28	23	18	13	5		
PGA 60 - 40 M PGA 60 - 40 T	0,8	0,6	1,2	0,9	1 ~ 230 3 ~ 230/400	4,5 2,7-1,6	12,5			39	34	32	25	18	12	12
DELTA OIL	0,6	0,45	0,75	0,55	1 ~ 230	2,7	8			28	23	18	13	5		

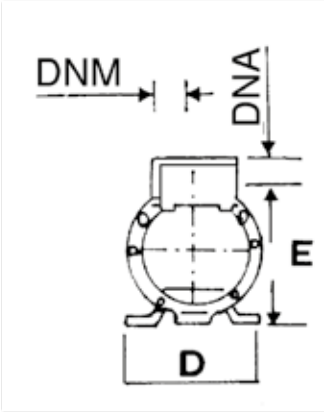

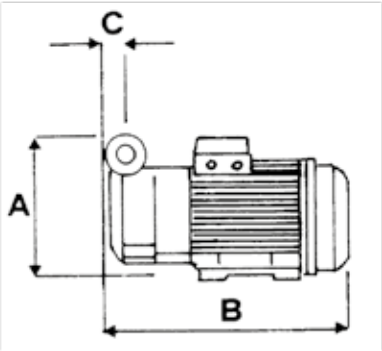

TABULKA ROZMĚRŮ A HMOTNOSTÍ

Varianta	Rozměry [mm]							Hmotnost [Kg]
	A	B	C	D	E	DNA	DNM	
PGA 40 - 30	141	255	20	120	119	3/4"	3/4"	6,2
PGA 60 - 40	148	260	24	120	123	1"	1"	8
DELTA OIL	141	255	20	120	119	3/4"	3/4"	7

SEKCE 3

ČERPADLA PRO FONTÁNY, VRTY A KOPANÉ STUDNY

PRATIKA
VÍCESTUPŇOVÁ PONORNÁ ČERPADLA

STR. 158

SCM 4 PLUS
4 " VÍCESTUPŇOVÁ PONORNÁ ČERPADLA

STR. 170

DOMINATOR 4 PLUS
4 " VÍCESTUPŇOVÁ PONORNÁ ČERPADLA

STR. 160

4" MOTOR
4 " MOTORY PRO PONORNÁ ČERPADLA SCM

STR. 178

DOMINATOR 5
5 " VÍCESTUPŇOVÁ PONORNÁ ČERPADLA- AISI 304

STR. 163

KABELY A PŘIPOJENÍ

STR. 179

DOMINATOR 5 RW
5 " VÍCESTUPŇOVÁ PONORNÁ ČERPADLA S PLOVOUCÍM SÁNÍM - AISI 304

STR. 166

VERSAILLES
PONORNÁ ČERPADLA PRO FONTÁNY A VODNÍ SVĚTY

STR. 180

PŘÍSLUŠENSTVÍ

STR. 306

PENTAIR STA-RITE

AQUA TRADING
VÝHRADNÍ DISTRIBUTOR PRO ČR A SR

PRATIKA
VÍCESTUPŇOVÁ PONORNÁ ČERPADLA NA ČISTOU VODU

Dodáváno s kolenem a přechodem na hadici Ø 32 mm, AUT verze s plovákovým spínačem.

Ponorná čerpadla PRATIKA jsou určena pro použití a instalaci do klasických studní, vodních a sběrných nádrží, vodních toků, jezer atd.

POUŽITÍ

- Čerpání vody ze studní.
- Instalace do sběrných nádrží v domácnostech pro dodávku pitné vody.
- Zavlažování.

SPECIFIKACE

- Typ kapaliny: čistá voda bez pevných částic a abrazivního materiálu.
- Maximální teplota čerpané kapaliny 40°C.
- Maximální ponor 10 m.

MOTOR

- Stupeň ochrany IP 68
- Izolační třída F
- Jednofázové
- Tepelná ochrana zabudovaná do těla motoru.
- Kabelová propojovací komora je zcela izolovaná.
- Samomazná kuličková ložiska.
- Rychlost otáček motoru 2850 ot./min.
- Určeno pro nepřetržitý provoz.

MATERIÁLY

	Popis	Materiál	
1	Tělo čerpadla	Nerezová ocel X5 CrNi 1810 (AISI 304)	
2	Sací mřížka	Nerezová ocel X5 CrNi 1810 (AISI 304)	
3	Sací základna	Nerezová ocel X5 CrNi 1810 (AISI 304)	
4	Napájecí kabel	15 m H07 RN-F - flexi kabel	
5	Hřídel	Nerezová ocel X5 CrNi 1810 (AISI 304) s keramickým pouzdrem v místech těsnění.	
6	Mechanická ucpávka	Grafit	Mazaná v olejové komoře
	Protilehlá příruba	Keramika	
	Těsnění	Pryž NBR 70 Shore	
8	Oběžná kola	Technopolymer	
9	Difusory	Technopolymer	

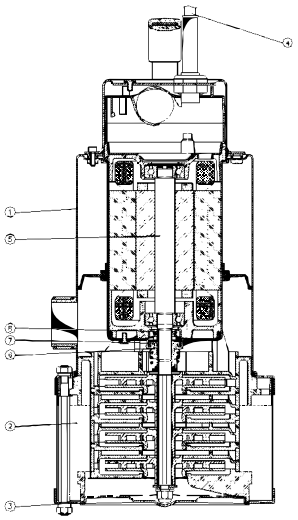

PRATIKA

VÍCESTUPŇOVÉ PONORNÉ ČERPADLO NA ČISTOU VODU

VÝKONNOSTNÍ KŘIVKY

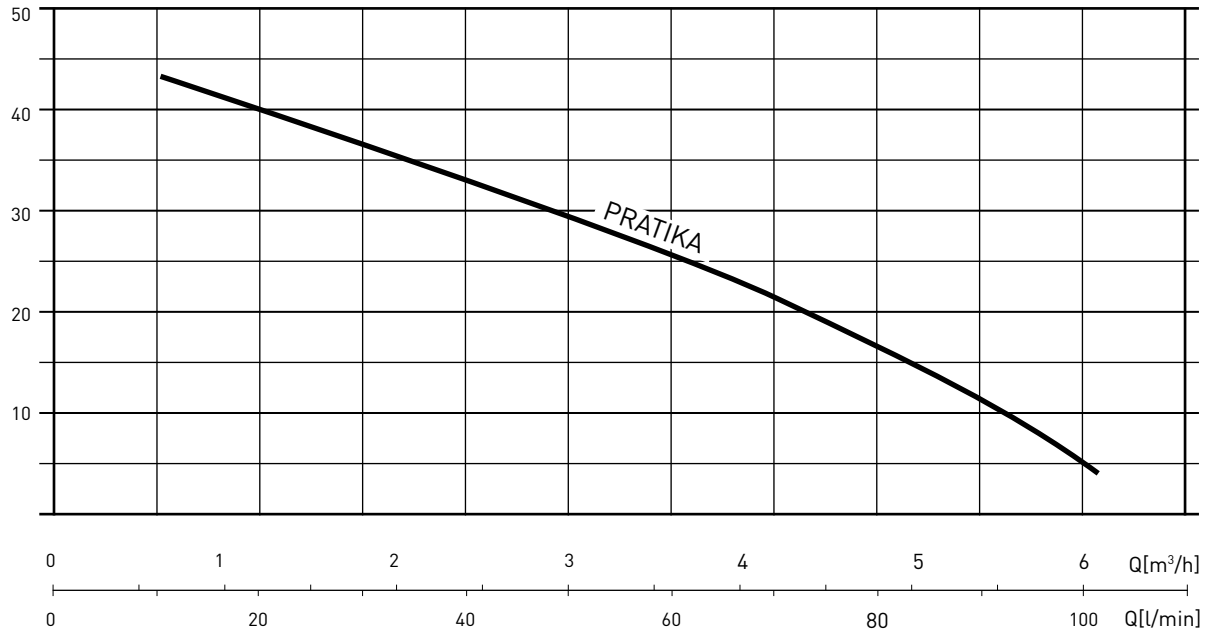

VÝKONNOSTNÍ TABULKA

Varianta	[P2]		[P1]		[V]	In [A]	µF	Stadi	Q	l/min	0	20	40	60	80	100
	HP	kW	HP	kW						m³/h	0	1,2	2,4	3,6	4,8	6
PRATIKA - MAN PRATIKA - AUT	1,1	0,8	1,6	1,2	1 ~ 230	5	16	4	Výška vodního sloupce [m]		46	39	31	23	12	3

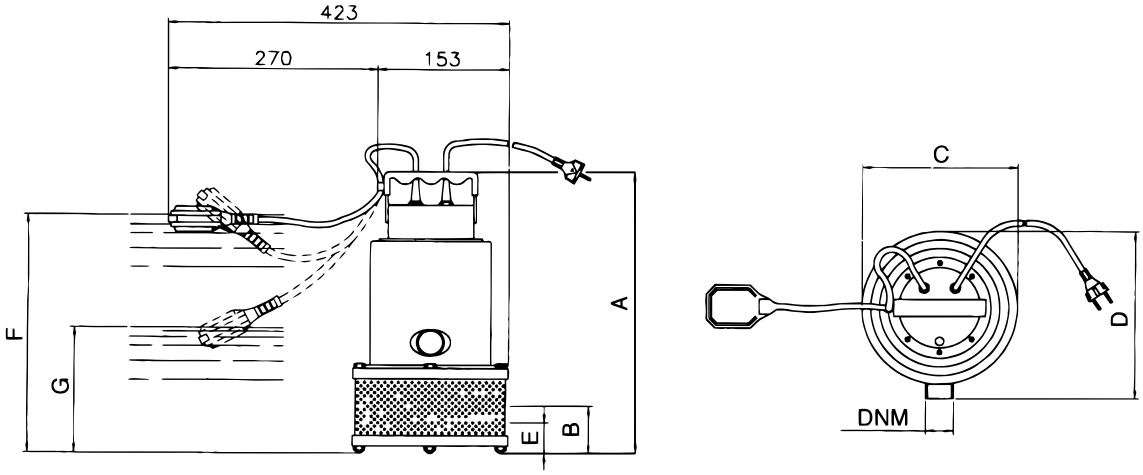

TABULKA ROZMĚRŮ A HMOTNOSTÍ

Varianta	Rozměry [mm]									Hmotnost
	A	B	Ø C	D	Minimální hloubka ponoru E *	Zapínací výška F*	Vypínací výška G*	Volný průchod	DNM	[Kg]
PRATIKA	406	162	178	182	50/60	490	260	Ø 1,5	1" 1/4	9

PENTAIR STA-RITE

AQUA TRADING
VÝHRADNÍ DISTRIBUTOR PRO ČR A SR

DOMINATOR 4 PLUS
4" VÍCESTUPŇOVÉ PONORNÉ ČERPADLO NA ČISTOU VODU

Dvojitá mechanická ucpávka, hydraulický systém zvláště odolný proti korozivnímu působení písku, integrovaný zpětný ventil

Ponorná čerpadla DOMINATOR 4 Plus s dvojitou mechanickou ucpávkou jsou vhodná pro instalace ve studnách, vodních nádržích, sběrných nádržích, čistých vodních tocích, jezerech atd. Včetně závěsného lana z nylonu (20m).

POUŽITÍ

- Čerpání vody ze studní.
- V domácnostech pro natlakování domácích systémů pitné vody.
- Zavlažování.

SPECIFIKACE

- Typ kapaliny: čistá voda bez pevných částic a abrazivního materiálu.
- Maximální teplota čerpané kapaliny 40° C.
- Maximální ponor pod hladinu 17 m.

MOTOR

- Motor suchého typu s korpusem z nerezové oceli chlazený čerpanou kapalinou.
- Stupeň ochrany IP 68
- Izolační třída F
- Jednofázové provedení
- Tepelná ochrana zabudovaná do těla motoru.
- Kabelová propojovací komora je zcela izolovaná.
- Samomazná kuličková ložiska.
- Rychlost otáček motoru 2850 ot./min.
- Určeno pro nepřetržitý provoz.

MATERIÁLY

	Popis	Materiál
1	Zpětný ventil	Termoplast s integrovaným O-kroužkem NBR
2	Tělo čerpadla	Nerezová ocel AISI 304
3	Mechanická ucpávka- pevná část olejové komory	Oxid hlinitý / NBR
4	Mechanická ucpávka - rotační část olejové komory	Nerezová ocel AISI 304 / NBR / impregrované pryskyřicí
5	Mechanická ucpávka -pevná část	Oxid hlinitý / NBR
6	Mechanická ucpávka - rotační část	Nerezová ocel AISI 316 / NBR / Karbon Grafit
7	Hřídel	Ponořená část AISI 303/ Část motoru- uhlíková ocel
8	Víko difusoru	Polykarbonát s vložkou z nerezové oceli AISI 304
9	Difusor	Polykarbonát s vložkou z keramiky
10	Oběžné kolo	Acetální pryskyřice
11	Pouzdro	Nerezová ocel AISI 303 s keramickým povlakem
12	Ložisko	Samomazné Nylatron®
13	Sací filtr	Nerezová ocel AISI 430
14	Sací síto	PPO - Noryl™ GFN 2
-	Napájecí kabel	Typ H07 RN-F - délka 20 m
-	Posuvný kroužek v každém stupni	

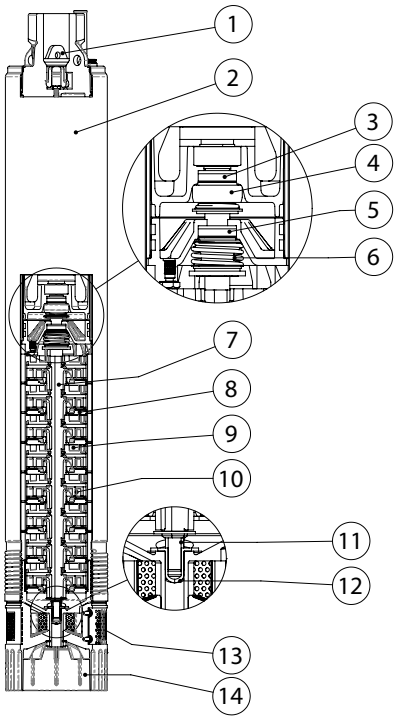

DOMINATOR 4 PLUS

4″ VÍCESTUPŇOVÉ PONORNÉ ČERPADLO NA ČISTOU VODU

VÝKONNOSTNÍ KŘIVKY

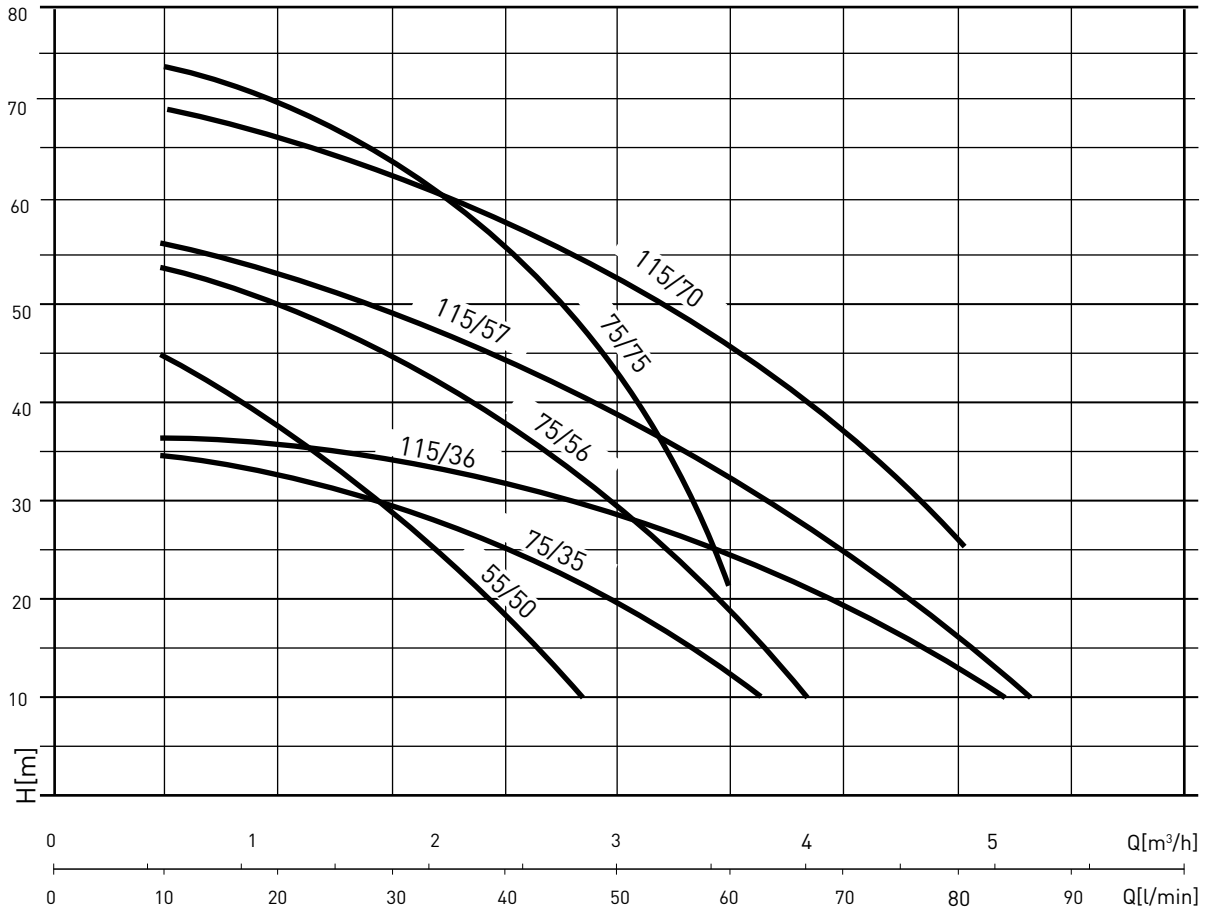

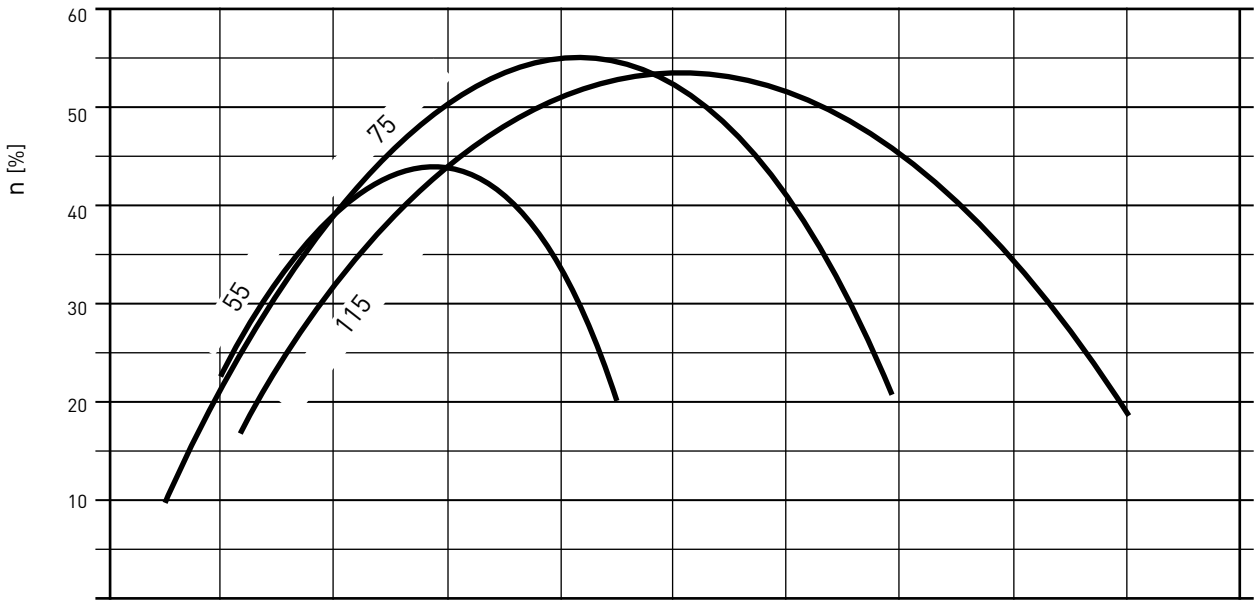

MEI ≥ 0.4 - Reference MEI ≥ 0.70 - Informace o referenční účinnosti jsou k dispozici na adrese: www.europump.org/efficiencycharts

DOMINATOR 4 PLUS

4" VÍCESTUPŇOVÉ PONORNÉ ČERPADLO NA ČISTOU VODU

VÝKONNOSTNÍ TABULKA

Varianta	[P2]		[P1]		[V]	In [A]	µF	Úroveň	Q	l/min	0	20	40	60	80
	HP	kW	HP	kW						m³/h	0	1,2	2,4	3,6	4,8
DOMINATOR 4 PLUS 55/50 M	0,75	0,56	1,1	0,8	1 ~ 230	3,8	16	6	Výška vodního sloupce [m]		50	38,7	17		
DOMINATOR 4 PLUS 75/35 M	0,50	0,35	0,80	0,60	1 ~ 230	3	12,5	5			35	33	26	11	
DOMINATOR 4 PLUS 75/56 M	0,80	0,60	1	0,75	1 ~ 230	3,3	16	8			56	48,9	38,1	19	
DOMINATOR 4 PLUS 75/75 M	0,95	0,7	1,5	1,1	1 ~ 230	5	20	11			75	70	53	21,6	
DOMINATOR 4 PLUS 115/36 M	0,55	0,40	1	0,75	1 ~ 230	3,5	12,5	5			36	35	32	25	13
DOMINATOR 4 PLUS 115/57 M	1	0,8	1,50	1,10	1 ~ 230	5	16	8			57	52	44,4	31,5	16,6
DOMINATOR 4 PLUS 115/70 M	1,1	0,8	1,8	1,3	1 ~ 230	6	20	10			70	65	59	45,4	27

TABULKA ROZMĚRŮ A HMOTNOSTÍ

Varianta	Rozměry [mm]				Hmotnost [Kg]
	A	Ø C	Volný průchod	DNM	
DOMINATOR 4 PLUS 55/50 M	549	98	2 mm	1"1/4	10,4
DOMINATOR 4 PLUS 75/35 M	560	98	2 mm	1"1/4	10,2
DOMINATOR 4 PLUS 75/56 M	643	98	2 mm	1"1/4	10,8
DOMINATOR 4 PLUS 75/75 M	760	98	2 mm	1"1/4	12,5
DOMINATOR 4 PLUS 115/36 M	560	98	2 mm	1"1/4	10,2
DOMINATOR 4 PLUS 115/57 M	643	98	2 mm	1"1/4	10,8
DOMINATOR 4 PLUS 115/70 M	732	98	2 mm	1"1/4	12,5

PENTAIR STA-RITE

AQUA TRADING
VÝHRADNÍ DISTRIBUTOR PRO ČR A SR

DOMINATOR 5"

5" VÍCESTUPŇOVÉ PONORNÉ ČERPADLO NA ČISTOU VODU

Celonerezové provedení v AISI 304.

Ponorná čerpadla DOMINATOR 5 " jsou určena k použití a instalaci ve studnách, vodních nádržích, sběrných nádržích, vodních tocích, jezerech atd. AUT verze vybavená plovákovým spínačem.

POUŽITÍ

- Čerpání vody ze studní.
- V domácnostech pro natlakování domácích systémů pitné vody.
- Zavlažování.

SPECIFIKACE

- Typ kapaliny: čistá voda bez pevných částic a abrazivního materiálu.
- Maximální teplota čerpané kapaliny 40° C.
- Maximální ponor 17 m.

MOTOR

- Motor suchého typu s korpusem z nerezové oceli chlazený čerpanou kapalinou.
- Stupeň ochrany IP 68
- Izolační třída F
- Jednofázové provedení
- Tepelná ochrana zabudovaná do těla motoru.
- Kabelová propojovací komora je zcela izolovaná.
- Samomazná kuličková ložiska.
- Rychlost otáček motoru 2850 ot./min.
- Určeno pro nepřetržitý provoz. provoz.

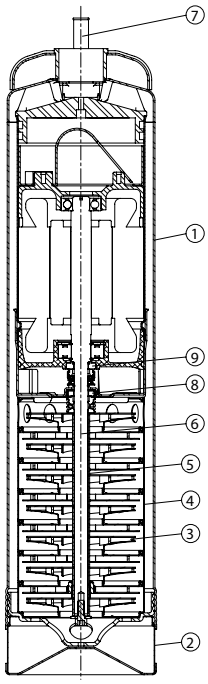

MATERIÁLY

	Popis	Materiál	
1	Tělo čerpadla	Nerezová ocel X5 CrNi 1810 (AISI 304)	
2	Sací mřížka	Nerezová ocel X5 CrNi 1810 (AISI 304)	
3	Oběžné kolo	Nerezová ocel X5 CrNi 1810 (AISI 304)	
4	Difusory	Nerezová ocel X5 CrNi 1810 (AISI 304)	
5	Distanční kroužek	Nerezová ocel X5 CrNi 1810 (AISI 304)	
6	Hřídel	Nerezová ocel X5 CrNi 1810 (AISI 304)	
7	Napájecí kabel	20 m H07 RN-F - flexi kabel	
8	Mechanická ucpávka	Grafit	Mazaná v olejové komoře
9	Protilehlá příruba	Oxid hlinitý	

DOMINATOR 5"

5" VÍCESTUPŇOVÉ PONORNÉ ČERPADLO NA ČISTOU VODU

VÝKONNOSTNÍ KŘIVKY

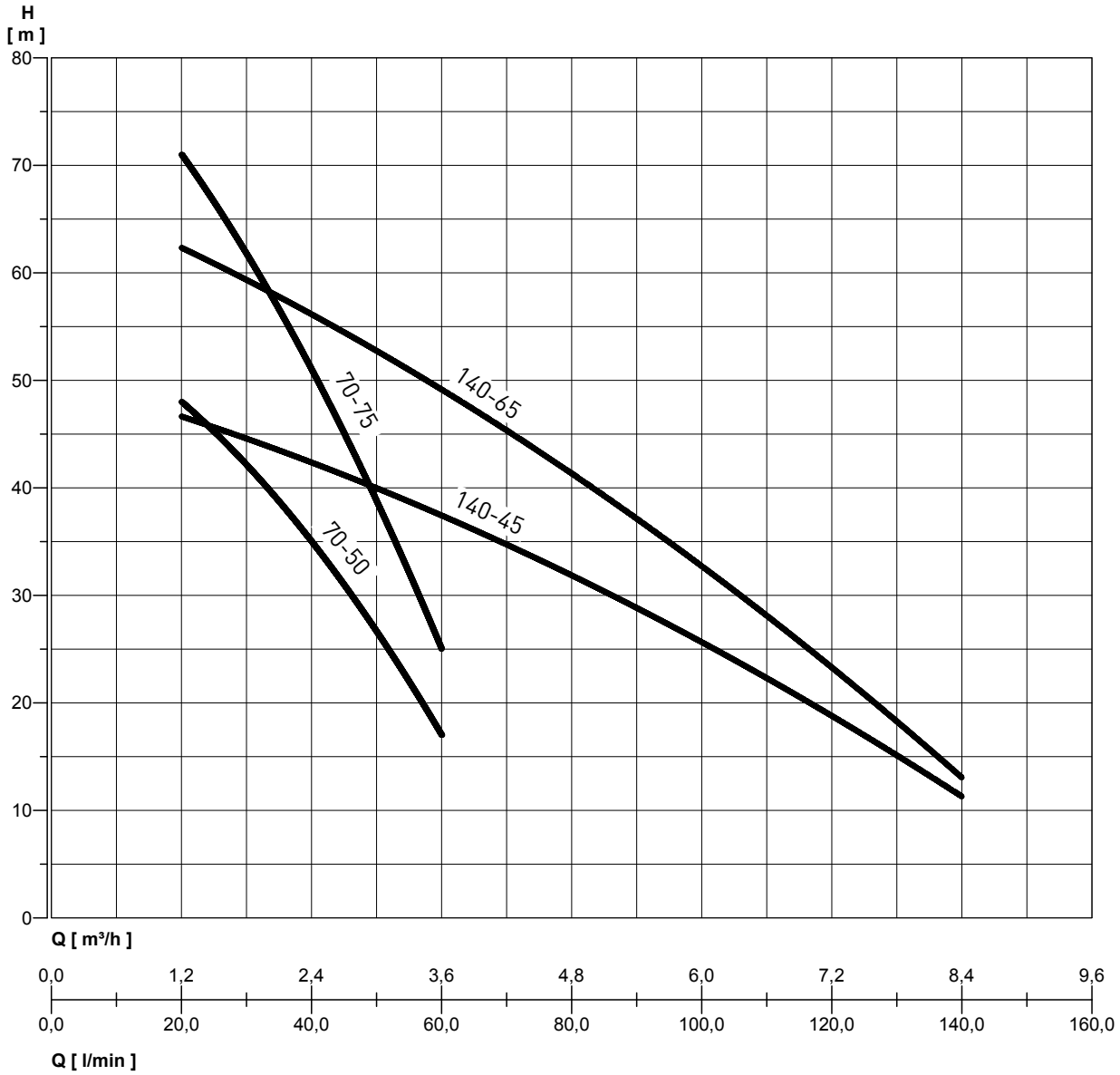

DOMINATOR 5”

5” VÍCESTUPŇOVÉ PONORNÉ ČERPADLO NA ČISTOU VODU

VÝKONNOSTNÍ TABULKA

Varianta	[P2]		[P1]		[V]	In [A]	µF	Stup.	Q	l/min	0	20	40	60	80	100	120	140
	HP	kW	HP	kW						m³/h	0	1,2	2,4	3,6	4,8	6	7,2	8,4
DOMINATOR 5" 70/50B M	0,8	0,6	1,2	0,9	1 ~ 230	4	16	6	výtlak čerpadla [m]		55	48	35	17				
DOMINATOR 5" 70/50B M AUT					1 ~ 230	4	16											
DOMINATOR 5" 70/50B T					3 ~ 400	1,8	-											
DOMINATOR 5" 70/50B T					3 ~ 230	3	-											
DOMINATOR 5" 70/75B M	1,2	0,9	1,7	1,3	1 ~ 230	6	20	9			78	71	51	25				
DOMINATOR 5" 70/75B M AUT					1 ~ 230	6	20											
DOMINATOR 5" 70/75B T					3 ~ 400	2,1	-											
DOMINATOR 5" 70/75B T					3 ~ 230	3,7	-											
DOMINATOR 5" 140/45B M	1,1	0,8	1,6	1,2	1 ~ 230	5,5	16	5			50	47	42	37	32	26	19	11
DOMINATOR 5" 140/45B M AUT					1 ~ 230	5,5	16											
DOMINATOR 5" 140/45B T					3 ~ 400	2,2	-											
DOMINATOR 5" 140/45B T					3 ~ 230	3,8	-											
DOMINATOR 5" 140/65B M	1,5	1,1	2,1	1,6	1 ~ 230	7,2	20	7			68	63	55	49	42	33	23	13
DOMINATOR 5" 140/65B M AUT					1 ~ 230	7,2	20											
DOMINATOR 5" 140/65B T					3 ~ 400	2,5	-											
DOMINATOR 5" 140/65B T					3 ~ 230	4,4	-											

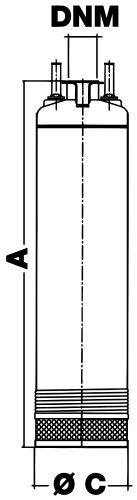

TABULKA ROZMĚRŮ A HMOTNOSTÍ

Varianta	Rozměry [mm]				Hmotnost [Kg]
	A	Ø C	Max. pevné částice	DNM	
D 5” - 70/50	475	132	2 mm	1”1/4	13.7
D 5” - 70/75	530	132	2 mm	1”1/4	15.5
D 5” - 140/45	495	132	2 mm	1”1/4	14.2
D 5” - 140/65	550	132	2 mm	1”1/4	15.8

PENTAIR STA-RITE

AQUA TRADING
VÝHRADNÍ DISTRIBUTOR PRO ČR A SR

DOMINATOR 5 RW Pack
5" VÍCESTUPŇOVÉ PONORNÉ ČERPADLO

Celonerezové provedení s plovoucím sáním a externím hydrostatem.

DOMINATOR 5 RW Pack je systém skládající se z vícestupňového ponorného odstředivého čerpadla, hydrostatem, sací hadicí, plovoucím filtrem se zpětnou klapkou a s 20 m nylonovým lanem. Připraveno k použití pro aplikace používající dešťovou vodu.

SPECIFIKACE

- Typ kapaliny: čistá voda bez pevných příměsí a abrazivního materiálu
- Maximální teplota čerpané kapaliny 40° C
- Maximální ponor pod hladinu 17 m.

MOTOR

- Motor suchého typu s korpusem z nerezové oceli chlazený čerpanou kapalinou.
- Stupeň ochrany IP 68
- Izolační třída F
- Jednofázové provedení
- Tepelná ochrana zabudovaná do těla motoru.
- Kabelová propojovací komora je zcela izolovaná.
- Samomazná kuličková ložiska.
- Rychlost otáček motoru 2850 ot./min.
- Určeno pro nepřetržitý provoz.

POUŽITÍ

- Zavlažování

DOMINATOR 5 RW Pack

5" VÍCESTUPŇOVÉ PONORNÉ ČERPADLO

KONSTRUKČNÍ CHARAKTERISTIKA

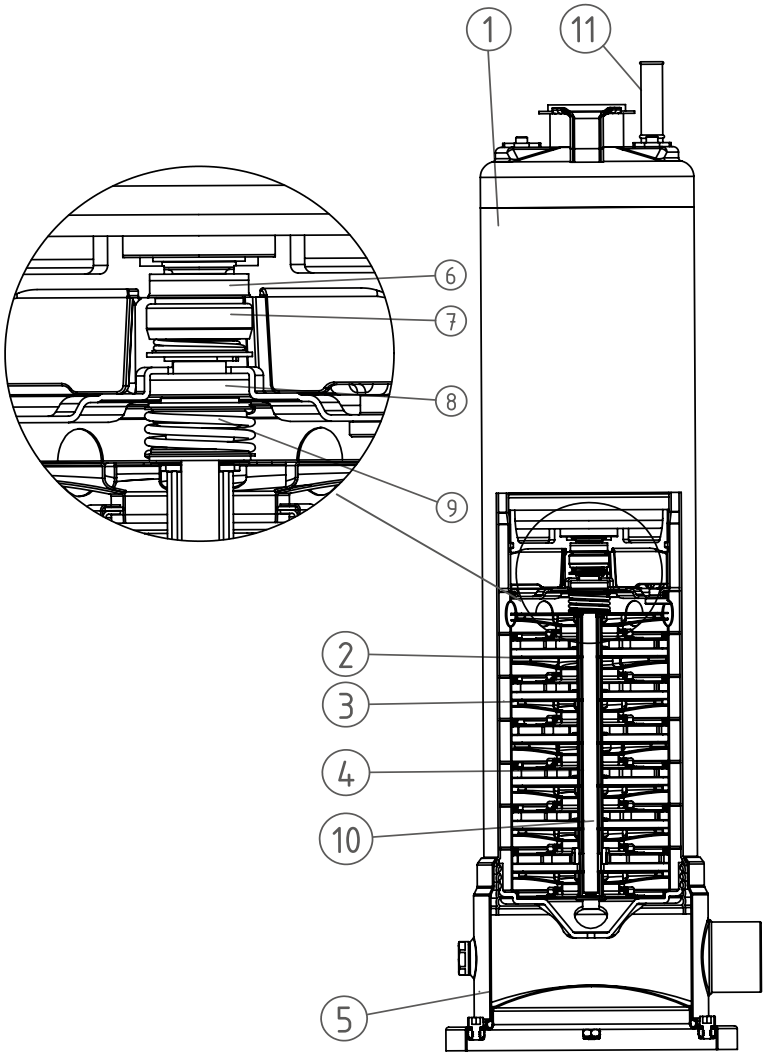

MATERIÁLY

	Popis	Materiál
1	Tělo čerpadla	Nerezová ocel Europe: EN 10088-1 X5CrNi18-10 (1.4301) - USA: AISI 304
2	Oběžné kola	Nerezová ocel Europe: EN 10088-1 X5CrNi18-10 (1.4301) - USA: AISI 304
3	Difusory	Nerezová ocel Europe: EN 10088-1 X5CrNi18-10 (1.4301) - USA: AISI 304
4	Distanční kroužek	Nerezová ocel Europe: EN 10088-1 X5CrNi18-10 (1.4301) - USA: AISI 304
5	Sací síto	Nerezová ocel Europe: EN 10088-1 X5CrNi18-10 (1.4301) - USA: AISI 304
6	Mechanická ucpávka olejocé komory - pevná část	Oxid hlinitý / NBR
7	Mechanická ucpávka - rotační část	Nerezová ocel Europe: EN 10088-1 X5CrNi18-10 (1.4301) - USA: AISI 304 / NBR / pryskyřicí impregnovaný grafit
8	Mechanická ucpávka - pevná část	Aluminium oxide / NBR
9	Mechanická ucpávka - rotační část	Nerezová ocel Europe: EN 10088-1 X2CrNiMo17-12-2 (1.4404) - USA: AISI 316L / NBR / Grafit
10	Hřídel	Hydraulická část - Nerezová ocel Europe: EN 10088-1 X5CrNi18-10 (1.4301)/ USA: AISI 304
11	Napájecí kabel	Typ H07 RN-F - Délka 20 m

DOMINATOR 5 RW Pack

5" VÍCESTUPŇOVÉ PONORNÉ ČERPADLO

VÝKONNOSTNÍ KŘIVKY

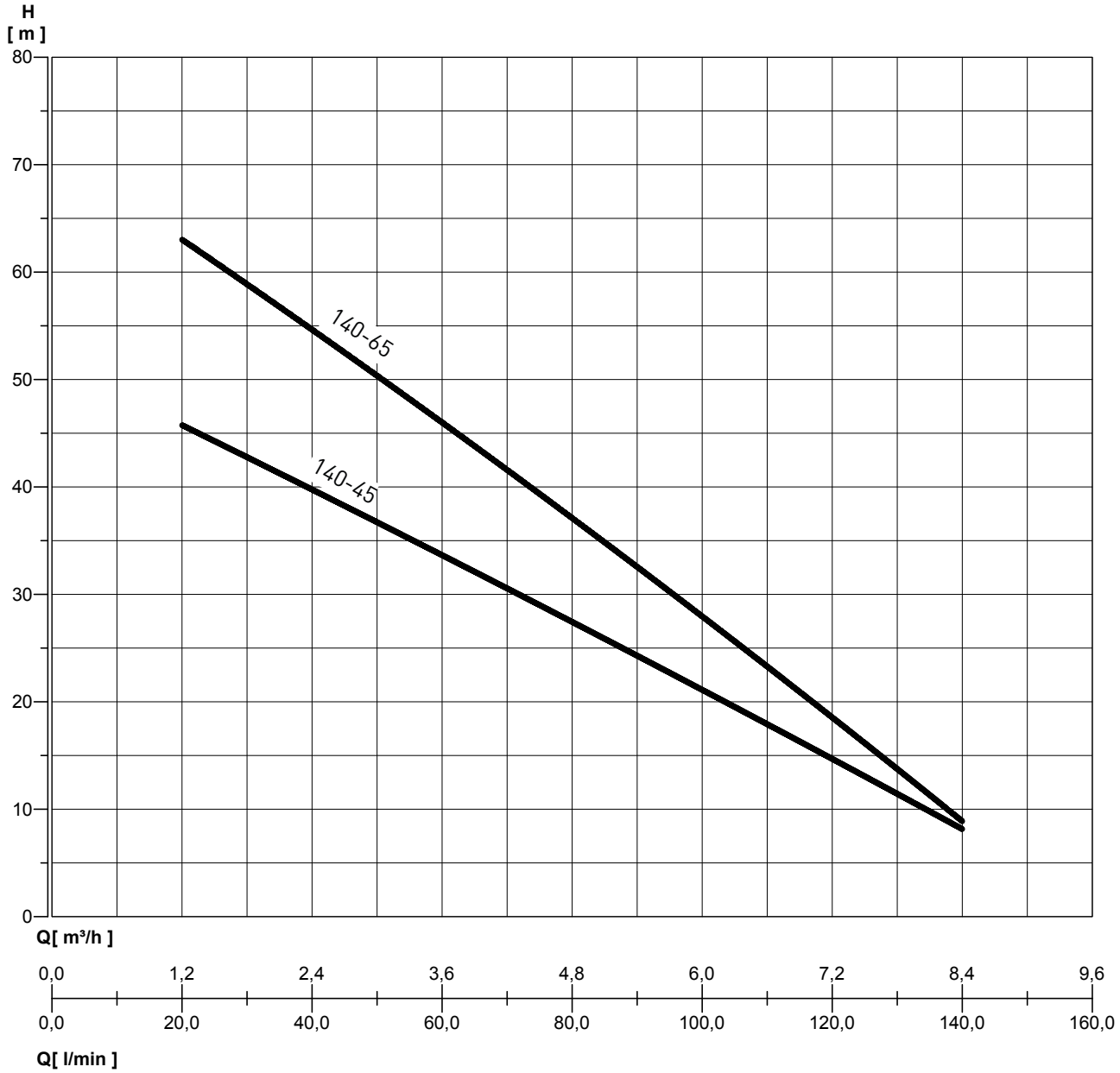

DOMINATOR 5 RW Pack

5" VÍCESTUPŇOVÉ PONORNÉ ČERPADLO

VÝKONNOSTNÍ TABULKA

Varianta	[P2]		Motor power[P1]		[V]	In [A]	µF	Stadi	Q	l/min	20	40	60	80	100	120	140
	HP	kW	HP	kW						m³/h	1,2	2,4	3,6	4,8	6	7,2	8,4
DOMINATOR 5 140/45B M RW Pack	1,2	0,9	1,8	1,3	1 ~ 230	6	16	5	výtlak čerpadla [m]		47	38	33	28	22	15	7,5
DOMINATOR 5 140/65B M RW Pack	1,6	1,2	2,2	1,7	1 ~ 230	7,7	20	7			63	55	45	38	28	19	9

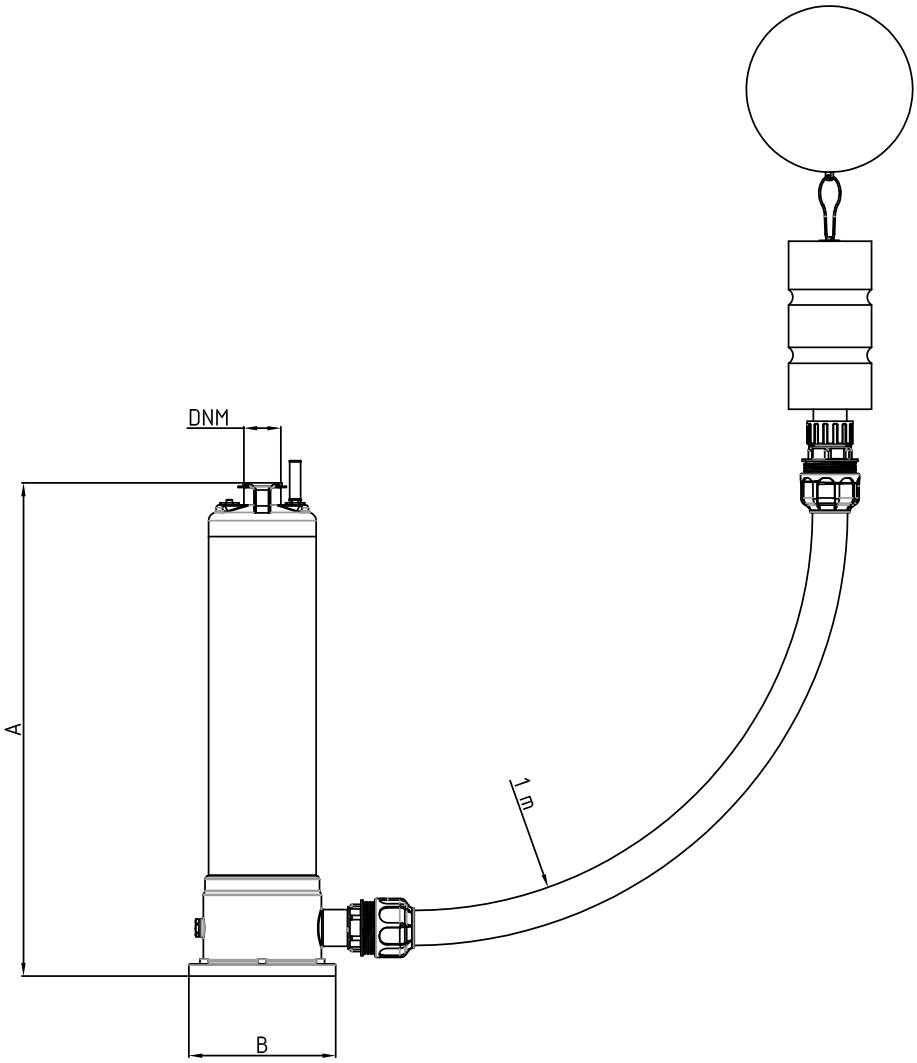

TABULKA ROZMĚRŮ A HMOTNOSTÍ

Varianta	Rozměry [mm]				Hmotnost [Kg]
	A	Ø B	DNM	Max. velikost příměsí	
DOMINATOR 5 140/45B M RW Pack	540	176,5	1"1/4	2	20,4
DOMINATOR 5 140/65B M RW Pack	594	176,5	1"1/4	2	22

PENTAIR STA-RITE

AQUA TRADING
VÝHRADNÍ DISTRIBUTOR PRO ČR A SR

SCM 4 PLUS

4" VÍCESTUPŇOVÁ ODSTŘEDIVÁ PONORNÁ ČERPADLA S MOTOREM

Maximální robustnost a odolnost vůči vodnímu rázu, silná odolnost proti abrazivnímu působení písku, vynikající hydraulická účinnost

Ponorná čerpadla SCM 4 PLUS se skládají z vícestupňové hydrauliky přímo připojené k ponořenému motoru. Obzvláště vhodný pro čerpání z hlubokých vrtůs ø 4" (100 mm).

POUŽITÍ

- Čerpání vody z vrtů a hlubokých studní.
- Zavlažování zahrady.
- Zavlažování v zemědělství.
- Akvadukty pro pitnou vodu.

SPECIFIKACE

- Typ kapaliny: čistá, neagresivní, nevýbušná, bez pevných částic.
- Maximální teplota čerpané kapaliny 35°C.
- Maximální počet sepnutí za hodinu: 30
- Ochrana motoru s tepelným relé (není součástí čerpadla)

MOTOR

- Ponorný 4" motor.
- Speciální pryskyřicí impregnovaný utěsněný stator.
- Axiální ložiska a pouzdra chlazená vodou.
- Kabel 1,7 m.
- Chlazeno kapalinou
- Příruba NEMA 4"
- Stupeň ochrany IP 68
- Izolační třída B
- Rychlost otáček motoru 2850 ot./min.
- Speciální mechanické těsnění s ochranou proti písku.

MATERIÁLY

	Popis	Materiál
1	Výstupní hrdlo	Nerezová ocel (AISI 304)
2	Příruba	Nerezová ocel (AISI 304)
3	Tělo čerpadla	Nerezová ocel (AISI 304)
4	Zpětný ventil	Nerezová ocel (AISI 304)
5	Kabelové ochranné vedení	Nerezová ocel (AISI 304)
6	Filtr	Nerezová ocel (AISI 304)
7	Oběžné kola	pryskyřice
8	Difusor	Polykarbonát s keramickou vložkou v místě možného opotřebení
9	Víko difusoru	Polykarbonát s keramickou vložkou v místě možného opotřebení
10	Hřídel	Šestihranná nerezová ocel X10 CrNiS1809 (AISI 303) s keramickou vložkou v místě možného opotřebení
11	Samomazné ložisko	Disulfid polyamidu molybdenu
-	Posuvný kroužek v každém stupni	

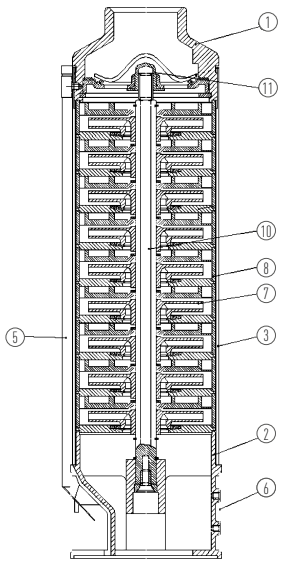

SCM 4 PLUS

4" VÍCESTUPŇOVÁ ODSTŘEDIVÁ PONORNÁ ČERPADLA S MOTOREM

Odlitkový výstup z nerezové oceli AISI 304 s dvojitým vnitřním kuželovým profilem, zpětným ventilem z nerezové oceli a dvojitou drážkou pro bezpečnostní kabel.

VÝHODY:
Řešení eliminuje ztráty díky robustnosti a výjimečné odolnosti proti vodním rázům. Toto řešení kompletně chrání hydraulickou část čerpadla.

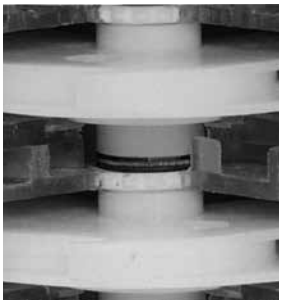

Plovoucí oběžné kolo se vstupem z nerezové oceli usazené s krytem difuzoru. Ložisko vložené mezi náboj oběžného kola a difusor, obsahuje jeden oběžný kroužek, vložený do difuzoru a jeden volný kroužek (**MEZINÁRODNÍ PATENT).**

VÝHODY:
Tato mimořádná technologická inovace zaručuje velké zvýšení účinnosti a vysokou odolnost vůči abrazivnímu působení písku a chodu nasucho.

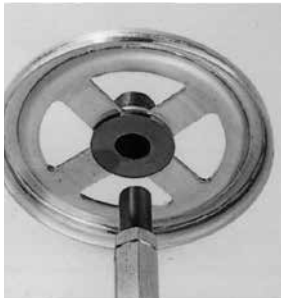

Vodicí ložisko hřídele je opatřeno samomazným uzavřeným pouzdrem z polyamidového disulfidu molybdenu a hřídele z nerezové oceli s keramickou vložkou v místě jako prevence častého opotřebení.

VÝHODY:
Zvyšuje životnost čerpadla - ochrana proti chodu nasucho - velká odolnost proti písku

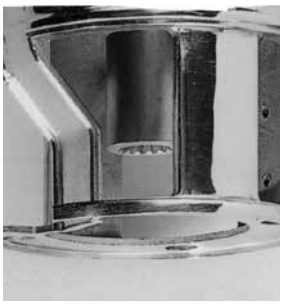

Podpěra motoru a vstup z nerezové oceli AISI 304 odlitek pevně navařený na vnější pouzdro z nerezové oceli. Nerezová mřížka.

VÝHODY:
Snížení ztrát při maximální zátěži. Tato část odolává vysoké zátěži a vodním rázům díky robustnosti a technologickému provedení.

SCM 4 PLUS

4" VÍCESTUPŇOVÁ ODSTŘEDIVÁ PONORNÁ ČERPADLA S MOTOREM

TABULKA ROZMĚRŮ A HMOTNOSTÍ

Varianta	A Celková délka mm	B Celková délka mm	C Celková délka mm	DNM	L Délka obalu mm	Celková Hmot-nost [Kg]
SCM 4 PLUS 40/57 M	584	250	334		610	11.8
SCM 4 PLUS 40/57 T	569	235	334		610	10.8
SCM 4 PLUS 40/90 M	711	265	446		800	14
SCM 4 PLUS 40/90 T	696	250	446		800	12.7
SCM 4 PLUS 40/120 M	853	295	558		960	16.1
SCM 4 PLUS 40/120 T	823	265	558		960	14.9
SCM 4 PLUS 40/185 M	1122	340	782		1330	19.2
SCM 4 PLUS 40/185 T	1077	295	782		1120	17.9
SCM 4 PLUS 40/240 M	1358	375	983		1580	22.2
SCM 4 PLUS 40/240 T	1323	340	983		1330	20.8
SCM 4 PLUS 55/50 M	517	250	267		610	11.3
SCM 4 PLUS 55/50 T	502	235	267		610	10.3
SCM 4 PLUS 55/80 M	622	265	357		800	13.1
SCM 4 PLUS 55/80 T	607	250	357		800	11.8
SCM 4 PLUS 55/105 M	696	295	401		800	14.9
SCM 4 PLUS 55/105 T	666	265	401		800	13.7
SCM 4 PLUS 55/160 M	875	340	535		960	17.3
SCM 4 PLUS 55/160 T	830	295	535		960	16
SCM 4 PLUS 55/200 M	1045	375	670		1120	19.8
SCM 4 PLUS 55/200 T	1010	340	670		1120	18.4
SCM 4 PLUS 55/300 T	1336	375	961		1580	22.3
SCM 4 PLUS 75/40 M	553	250	303	1"1/4	610	11.2
SCM 4 PLUS 75/40 T	538	235	303		610	10.2
SCM 4 PLUS 75/56 M	625	265	360		800	12.9
SCM 4 PLUS 75/56 T	610	250	360		800	11.6
SCM 4 PLUS 75/75 M	740	295	445		800	14.8
SCM 4 PLUS 75/75 T	710	265	445		800	13.6
SCM 4 PLUS 75/110 M	928	340	588		960	17.1
SCM 4 PLUS 75/110 T	883	295	588		960	15.8
SCM 4 PLUS 75/140 M	1077	375	702		1120	19.4
SCM 4 PLUS 75/140 T	1042	340	702		1120	18
SCM 4 PLUS 75/210 T	1391	375	1016		1580	21.5
SCM 4 PLUS 115/30 M	496	250	246		610	11
SCM 4 PLUS 115/30 T	481	235	246		610	10
SCM 4 PLUS 115/50 M	596	265	331		610	12.8
SCM 4 PLUS 115/50 T	581	250	331		610	11.5
SCM 4 PLUS 115/65 M	683	295	388		800	14.4
SCM 4 PLUS 115/65 T	653	265	388		800	13.2
SCM 4 PLUS 115/95 M	842	340	502		960	16.6
SCM 4 PLUS 115/95 T	797	295	502		960	15.3
SCM 4 PLUS 115/122 M	992	375	617		1120	18.8
SCM 4 PLUS 115/122 T	957	340	617		960	17.4
SCM 4 PLUS 115/185 T	1221	375	846		1330	20.8
SCM 4 PLUS 115/245 T	1582	480	1102		1870	25
SCM 4 PLUS 150/42 M	648	295	353		800	14
SCM 4 PLUS 150/42 T	618	265	353		800	12.8
SCM 4 PLUS 150/64 M	803	340	463		960	16.1
SCM 4 PLUS 150/64 T	758	295	463		800	14.8
SCM 4 PLUS 150/84 M	948	375	573	2"	960	18.3
SCM 4 PLUS 150/84 T	913	340	573		960	16.9
SCM 4 PLUS 150/120 T	1161	375	786		1330	20.1
SCM 4 PLUS 150/170 T	1523	480	1043		1580	24.2
SCM 4 PLUS 150/200 T	1781	555	1226		1870	33.1
SCM 4 PLUS 150/300 T	2378	675	1703		2590	42.3

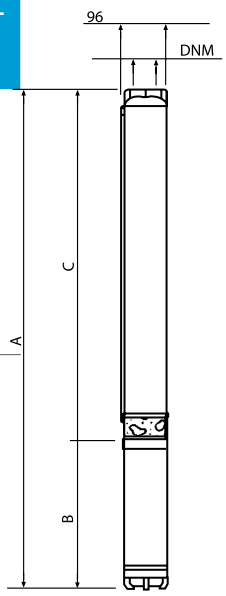

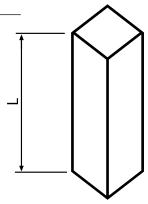

SCM 4 PLUS

4" VÍCESTUPŇOVÁ ODSTŘEDIVÁ PONORNÁ ČERPADLA S MOTOREM

VÝKONNOSTNÍ KŘIVKY

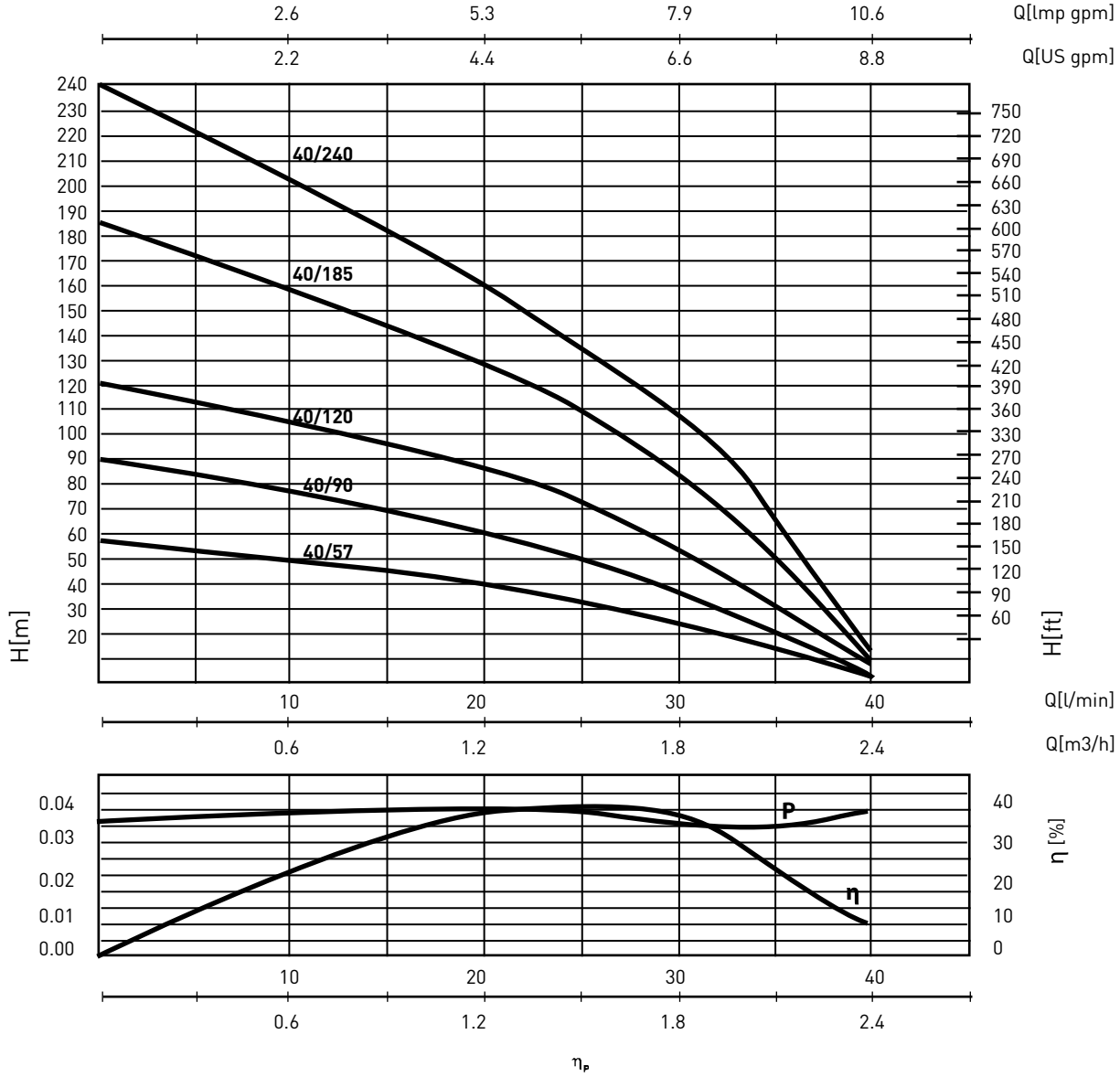

VÝKONNOSTNÍ TABULKA

Varianta	N° Stages	[P2]		[V]	In [A]	µF	Q	l/min	10	20	30	40	Ø DNM
		HP	kW					m³/h	0.6	1.2	1.8	2.4	
SCM 4 PLUS-40/57 M SCM 4 PLUS-40/57 T	9	0.5	0.37	1 ~ 230 3 ~ 400	3.4 1.2	16	výtlak čerpadla [m]		49	41	26	3	1"1/4
SCM 4 PLUS-40/90 M SCM 4 PLUS-40/90 T	14	0.75	0.55	1 ~ 230 3 ~ 400	4.4 1.7	20			76	64	40	4	
SCM 4 PLUS-40/120 M SCM 4 PLUS-40/120 T	19	1	0.75	1 ~ 230 3 ~ 400	5.9 2.2	30			104	86	55	7	
SCM 4 PLUS-40/185 M SCM 4 PLUS-40/185 T	29	1.5	1.1	1 ~ 230 3 ~ 400	7.8 3	40			158	130	85	10	
SCM 4 PLUS-40/240 M SCM 4 PLUS-40/240 T	38	2	1.5	1 ~ 230 3 ~ 400	10.2 4	50			205	160	110	12	

SCM 4 PLUS 55

4" VÍCESTUPŇOVÁ ODSTŘEDIVÁ PONORNÁ ČERPADLA S MOTOREM

VÝKONNOSTNÍ KŘIVKY

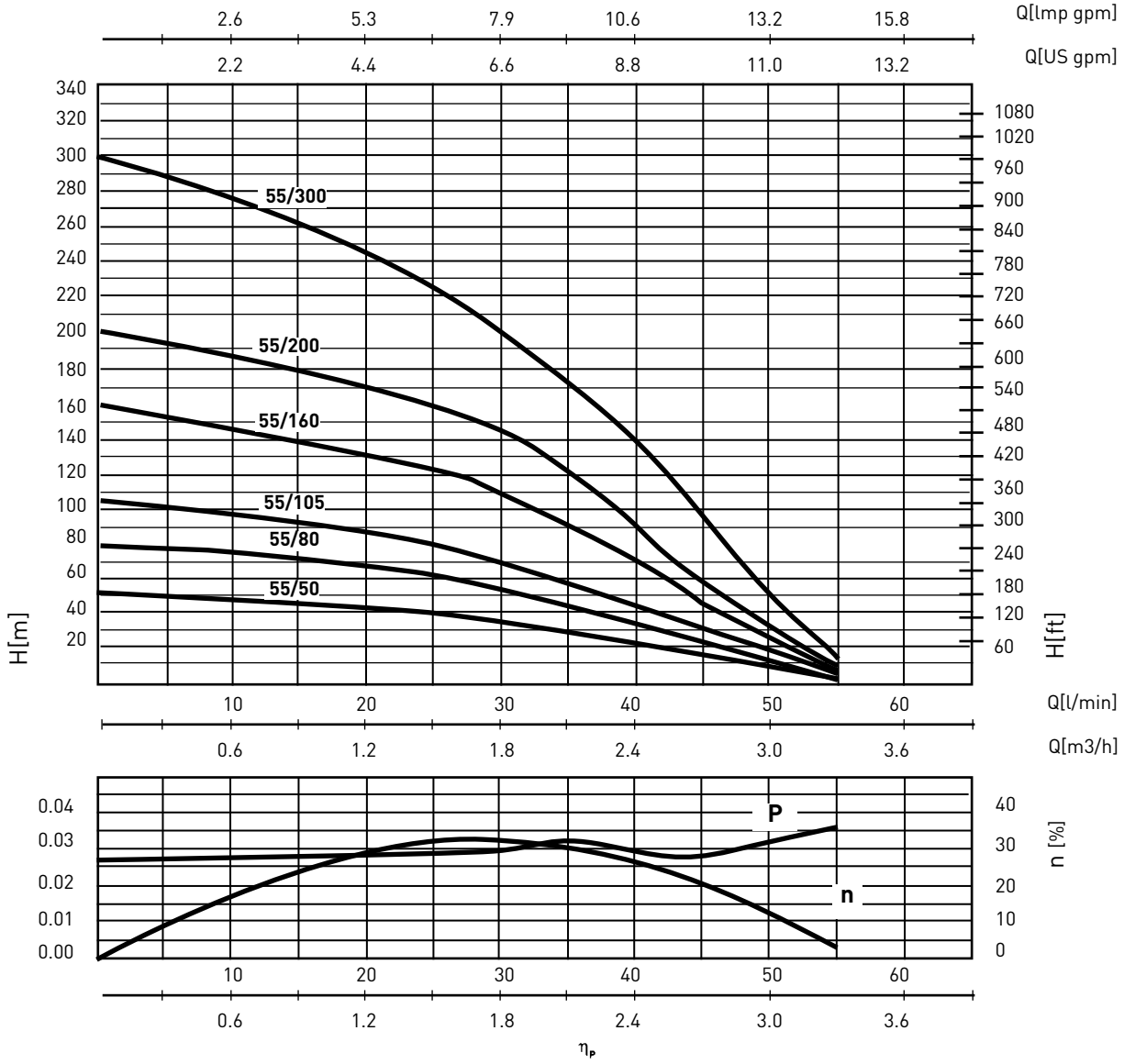

VÝKONNOSTNÍ TABULKA

Varianta	N° Stupeň	[P2] HP	[P2] kW	[V]	In [A]	µF.	Q l/min / m³/h	10 / 0.6	20 / 1.2	30 / 1.8	40 / 2.4	50 / 3	Ø DNM
SCM 4 PLUS-55/50 M SCM 4 PLUS-55/50 T	6	0.5	0.37	1 ~ 230 3 ~ 400	3.4 1.2	16	výtlak čerpadla [m]	47	42	36	23	8	1"1/4
SCM 4 PLUS-55/80 M SCM 4 PLUS-55/80 T	10	0.75	0.55	1 ~ 230 3 ~ 400	4.4 1.7	20		75	66	55	35	12	
SCM 4 PLUS-55/105 M SCM 4 PLUS-55/105 T	12	1	0.75	1 ~ 230 3 ~ 400	5.9 2.2	30		98	87	72	46	12	
SCM 4 PLUS-55/160 M SCM 4 PLUS-55/160 T	18	1.5	1.1	1 ~ 230 3 ~ 400	7.8 3	40		145	132	110	70	24	
SCM 4 PLUS-55/200 M SCM 4 PLUS-55/200 T	24	2	1.5	1 ~ 230 3 ~ 400	10.2 4	50		187	169	145	90	30	
SCM 4 PLUS-55/300 T	37	3	2.2	3 ~ 400	5.6			278	244	200	140	50	

SCM 4 PLUS 75

4" VÍCESTUPŇOVÁ ODSTŘEDIVÁ PONORNÁ ČERPADLA S MOTOREM

VÝKONNOSTNÍ KŘIVKY

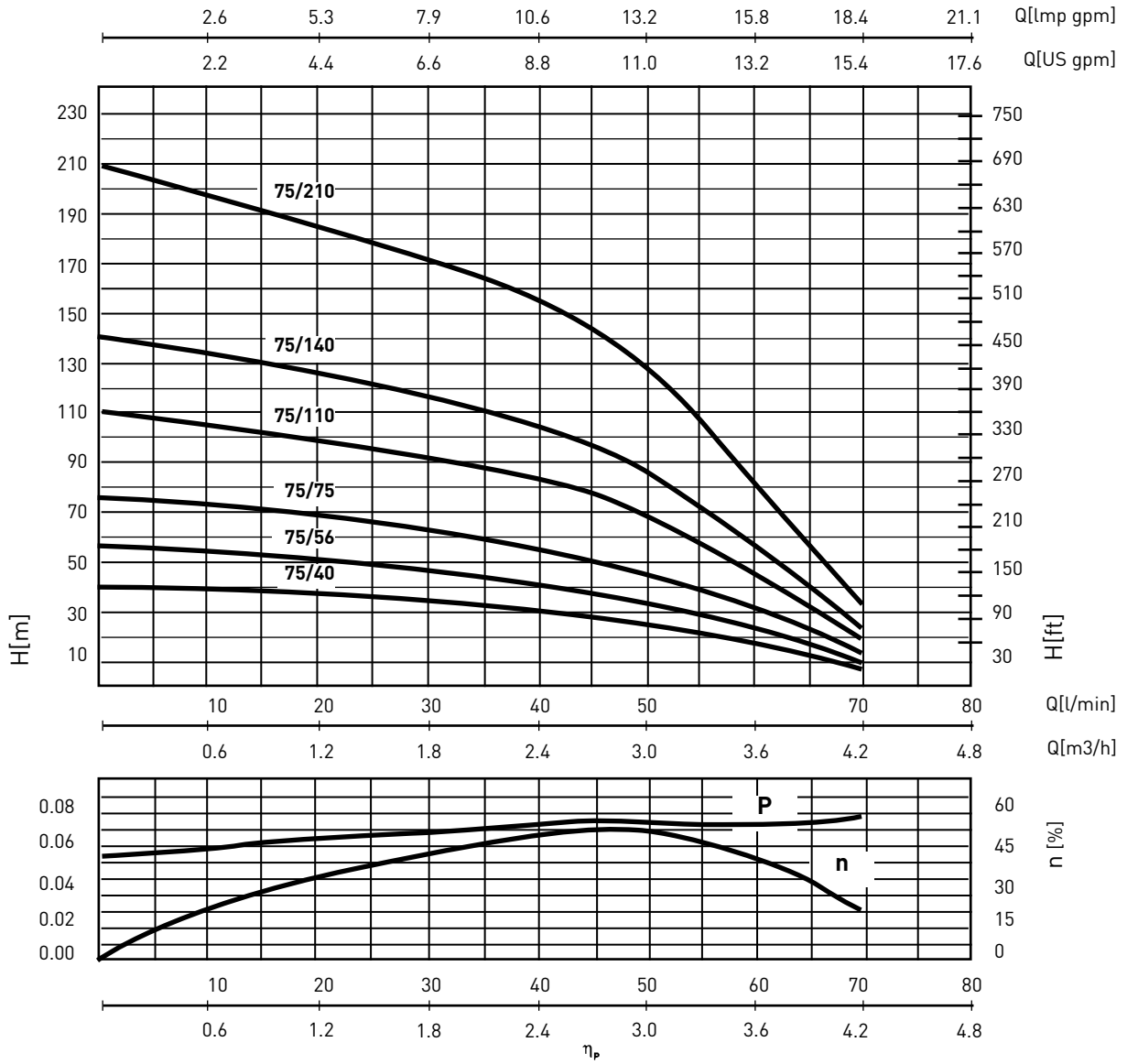

VÝKONNOSTNÍ TABULKA

Varianta	N° Stupeň	[P2] HP	[P2] kW	[V]	In [A]	µF.	Q l/min	20	30	40	50	60	Ø DNM
							m³/h	1.2	1.8	2.4	3	3.6	
SCM 4 PLUS-75/40 M SCM 4 PLUS-75/40 T	6	0.5	0.37	1 - 230 3 - 400	3.4 1.2	16	Výška vodního sloupce [m]	36	33	28	23	15	1"1/4
SCM 4 PLUS-75/56 M SCM 4 PLUS-75/56 T	8	0.75	0.55	1 - 230 3 - 400	4.4 1.7	20		50	45	40	32	21	
SCM 4 PLUS-75/75 M SCM 4 PLUS-75/75 T SCM 4 PLUS-75/75 T	11	1	0.75	1 - 230 3 - 400 3 - 230	5.9 2.2 3.8	30		67	62	55	45	30	
SCM 4 PLUS-75/110 M SCM 4 PLUS-75/110 T	16	1.5	1.1	1 - 230 3 - 400	7.8 3	40		100	92	82	68	44	
SCM 4 PLUS-75/140 M SCM 4 PLUS-75/140 T	20	2	1.5	1 - 230 3 - 400	10.2 4	50		127	116	105	86	57	
SCM 4 PLUS-75/210 T	30	3	2.2	3 - 400	5.6			186	170	155	130	80	

SCM 4 PLUS 115

4" VÍCESTUPŇOVÁ ODSTŘEDIVÁ PONORNÁ ČERPADLA S MOTOREM

VÝKONNOSTNÍ KŘIVKY

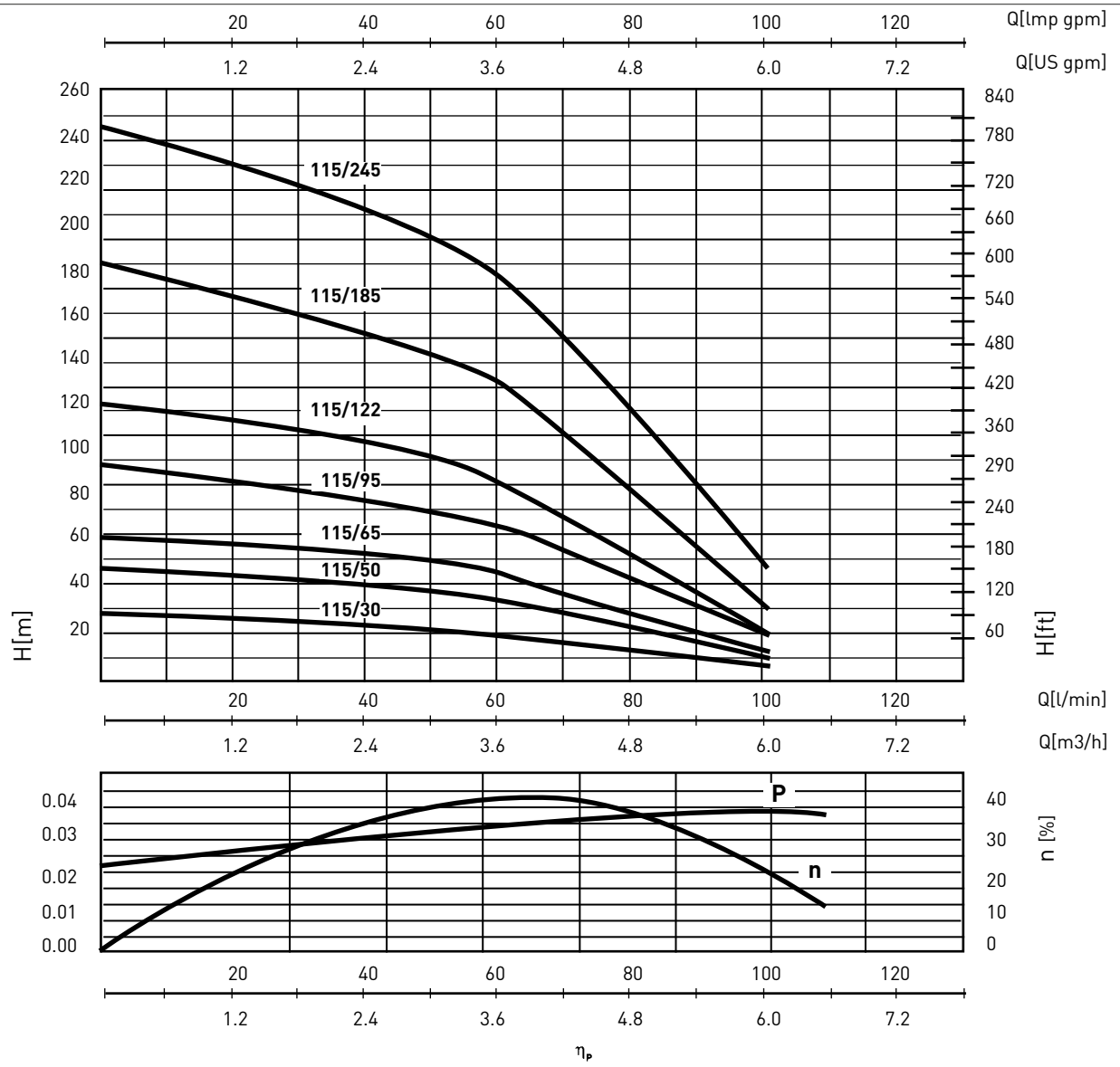

VÝKONNOSTNÍ TABULKA

Varianta	N° Stupeň	[P2] HP	[P2] kW	[V]	In [A]	µF.	Q l/min	Q m³/h	30 / 1.8	40 / 2.4	50 / 3	60 / 3.6	80 / 4.8	90 / 5.4	100 / 6	Ø DNM
SCM 4 PLUS-115/30 M SCM 4 PLUS-115/30 T	4	0.5	0.37	1 ~ 230 3 ~ 400	3.4 1.2	16	Výška vodního sloupce [m]		26	24	22	20	13	9	6.4	1"1/4
SCM 4 PLUS-115/50 M SCM 4 PLUS-115/50 T	7	0.75	0.55	1 ~ 230 3 ~ 400	4.4 1.7	20			46	43	40	36	23	16	10	
SCM 4 PLUS-115/65 M SCM 4 PLUS-115/65 T SCM 4 PLUS-115/65 T	9	1	0.75	1 ~ 230 3 ~ 400 3 ~ 230	5.9 2.2 3.8	30			58	55	51	46	29	20	11	
SCM 4 PLUS-115/95 M SCM 4 PLUS-115/95 T SCM 4 PLUS-115/95 T	13	1.5	1.1	1 ~ 230 3 ~ 400 3 ~ 230	7.8 3 5.2	40			83	80	74	67	43	30	18	
SCM 4 PLUS-115/122 M SCM 4 PLUS-115/122 T	17	2	1.5	1 ~ 230 3 ~ 400	10.2 4	50			109	106	98	88	55	38	21	
SCM 4 PLUS-115/185 T	24	3	2.2	3 ~ 400	5.6				160	153	143	130	85	58	31	
SCM 4 PLUS-115/245 T	33	4	3	3 ~ 400	7.5				218	210	198	179	118	84	47	

SCM 4 PLUS 150

4" VÍCESTUPŇOVÁ ODSTŘEDIVÁ PONORNÁ ČERPADLA S MOTOREM

VÝKONNOSTNÍ KŘIVKY

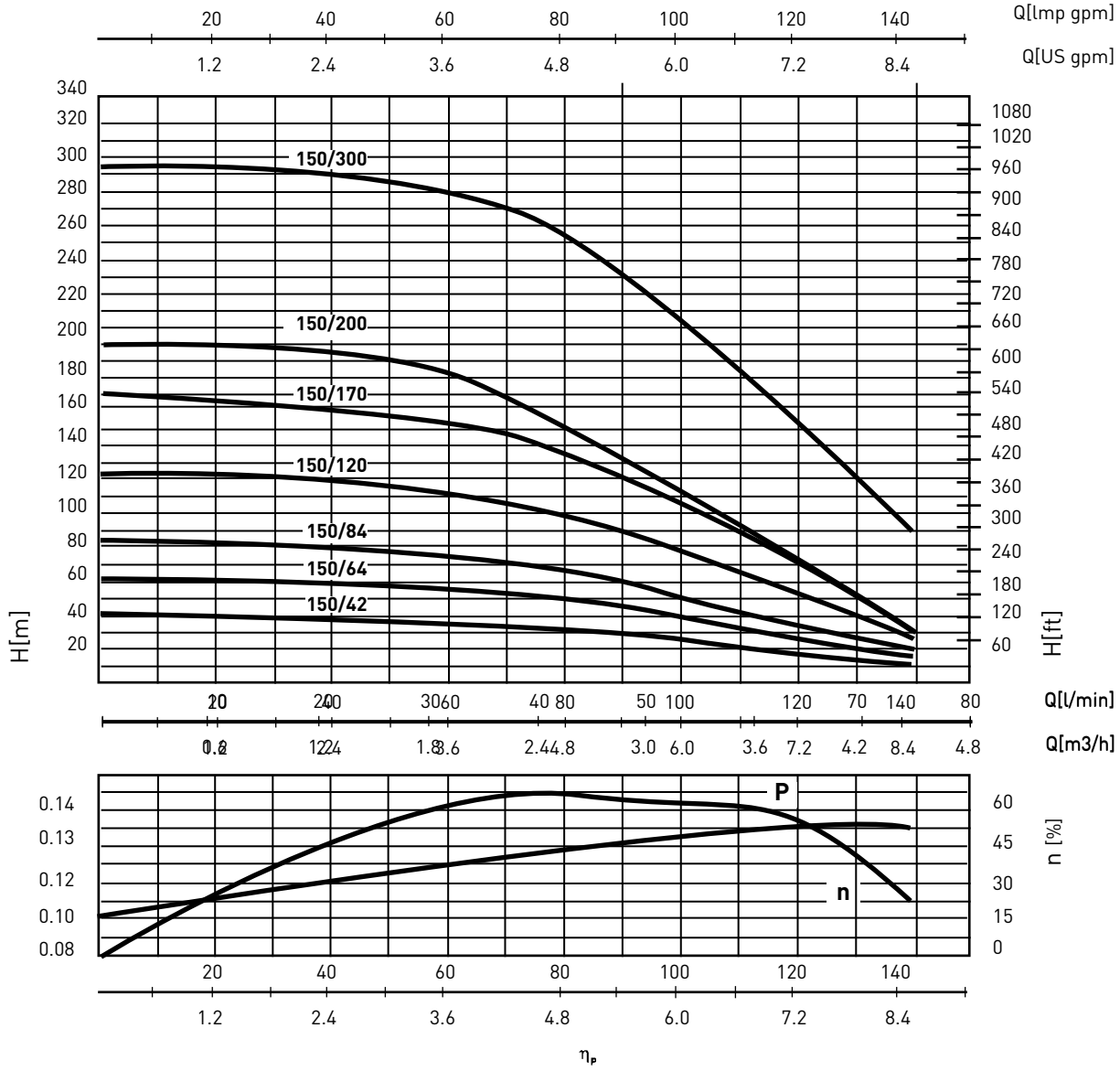

VÝKONNOSTNÍ TABULKA

Varianta	N° Stupeň	[P2] HP	[P2] kW	[V]	In [A]	µF.	Q l/min	40	50	60	80	100	120	140	Ø DNM
							m³/h	2.4	3	3.6	4.8	6	7.2	8.4	
SCM 4 PLUS-150/42 M				1 ~ 230	5.9	30	Výška vodního sloupce [m]								
SCM 4 PLUS-150/42 T	6	1	0.75	3 ~ 400	2.2			38	37	36	33	26	17	10	
SCM 4 PLUS-150/42 T				3 ~ 230	3.8										
SCM 4 PLUS-150/64 M				1 ~ 230	7.8	40									
SCM 4 PLUS-150/64 T	9	1.5	1.1	3 ~ 400	3			59	58	57	50	39	27	15	
SCM 4 PLUS-150/64 T				3 ~ 230	5.2										
SCM 4 PLUS-150/84 M				1 ~ 230	10.2	50									
SCM 4 PLUS-150/84 T	12	2	1.5	3 ~ 400	4			80	78	75	64	50	34	20	2"
SCM 4 PLUS-1 50/84 T				3~ 230	6,9										
SCM 4 PLUS-150/120 T	17	3	2.2	3 ~ 400	5.6			116	113	108	96	77	53	26	
SCM 4 PLUS-150/170 T	24	4	3	3 ~ 400	7.5			160	157	152	134	106	69	30	
SCM 4 PLUS-150/200 T	29	5.5	4	3 ~ 400	10.1			191	188	179	152	112	71	32	
SCM 4 PLUS-150/300 T	42	7.5	5.5	3 ~ 400	13.6			292	290	285	252	210	155	82	

4" MOTORY

ELEKTRICKÉ MOTORY PRO 4" PONORNÁ ČERPADLA

4" 1-FÁZOVÉ

KÓD	Varianta	V	Axiální zatížení N	kW	Hp	In A	Start. proud A	Ot./ min.	CosØ	Ts/Tn	EFF %	Kond. µF	Hmotnost KG	H mm	Délka kabelu
222P0590	4ESM kW0.37/Hp 0.5 1~230V 50Hz	1~230	1500	0.37	0.5	3.4	11	2850	0.91	0.65	58	16	6.8	250	1.75
222P0600	4ESM kW0.55/Hp 0.75 1~230V 50Hz	1~230	1500	0.55	0.75	4.4	16.6	2840	0.92	0.63	62	20	8.1	265	1.75
222P0610	4ESM kW0.75/Hp 1 1~230V 50Hz	1~230	1500	0.75	1	5.9	19.8	2860	0.94	0.62	65	30	10.6	295	1.75
222P0620	4ESM kW1.1/Hp 1.5 1~230V 50Hz	1~230	3000	1	1.5	7.8	29.5	2850	0.94	0.62	66	40	11.2	340	1.75
222P0630	4ESM kW1.5/Hp 2 1~230V 50Hz	1~230	3000	1.5	2	10.2	36.4	2850	0.95	0.61	68	50	14	375	1.75

4" TŘÍ-FÁZOVÉ

KÓD	Varianta	V	Axiální zatížení N	kW	Hp	In A	Start. proud A	Ot./ min.	CosØ	Ts/Tn	EFF %	Hmotnost KG	H mm	Délka kabelu
221P1190	4ESM kW0.37/Hp 0.5 3~400V 50Hz	3~400	1500	0.37	0.5	1.2	5.1	2840	0.73	2.1	63	5.8	235	1.75
221P1200	4ESM kW0.55/Hp 0.75 3~400V 50Hz	3~400	1500	0.55	0.75	1.7	6.5	2840	0.73	2	64	7	250	1.75
221P1210	4ESM kW0.75/Hp 1 3~230V 50Hz	3~230	1500	0.75	1	3.8	15.9	2840	0.75	1.9	67	8.3	265	1.75
221P1220	4ESM kW0.75/Hp 1 3~400V 50Hz	3~400	1500	0.75	1	2.2	9.2	2840	0.75	1.9	67	8.3	265	1.75
221P1230	4ESM kW1.1/Hp 1.5 3~230V 50Hz	3~230	1500	1.1	1.5	5.2	24.6	2840	0.76	2.3	71	10.9	295	1.75
221P1240	4ESM kW1.1/Hp 1.5 3~400V 50Hz	3~400	3000	1.1	1.5	3	14.2	2840	0.76	2.3	71	10.9	295	1.75
221P1360	4ESM kW1.5/Hp 2 3~230V 50Hz	3~230	3000	1.5	2	6.9	32	2830	0.78	2.1	72	11.4	340	1.75
221P1250	4ESM kW1.5/Hp 2 3~400V 50Hz	3~400	3000	1.5	2	4	18.5	2830	0.78	2.1	72	11.4	340	1.75
221P1260	4ESM kW2.2/Hp 3 3~400V 50Hz	3~400	3000	2.2	3	5.6	26.5	2830	0.79	2.4	74	14.2	375	2.5
221P1270	4ESM kW3/Hp 4 3~400V 50Hz	3~400	6500	3	4	7.5	34.3	2830	0.79	2.2	76	18.3	480	2.5
221P1280	4ESM kW4/Hp 5.5 3~400V 50Hz	3~400	6500	4	5.5	10.1	44	2840	0.77	2.3	75	23.4	555	2.5
221P1290	4ESM kW5.5/Hp 7.5 3~400V 50Hz	3~400	6500	5.5	7.5	13.6	62	2840	0.8	2.2	76	29.4	675	4

4" MOTORY

SPRÁVNÝ VÝBĚR VHODNÉHO KABELU

Motor 4ESM	HP	kW	VHODNÝ KABEL (mm²) / DÉLKA PŘÍVODNÍHO KABELU (m)					
			4X1	4X1.5	4X2.5	4X4	4X6	4X10
1-FÁZOVÉ 230V/50Hz	0.5	0.37	50	75	125			
	0.75	0.55	38	57	65	152		
	1	0.75	30	45	75	120	174	
	1.5	1.1	22	33	53	85	127	210
	2	1.5		23	38	63	92	154
	3	2.2			28	45	67	112
3-FÁZOVÉ 400V/50Hz	0.5	0.37	240					
	0.75	0.55	164	246				
	1	0.75	133	200	333			
	1.5	1.1	97	146	244	390		
	2	1.5	72	109	180	290	435	
	3	2.2	51	78	130	207	310	516
	4	3	41	62	104	167	250	416
	5.5	4	31	46	77	124	186	310
	7.5	5.5		33	56	90	135	225
3-FÁZOVÉ 3x230V/50Hz	0.5	0.37	90	135				
	0.75	0.55	60	90	150	240		
	1	0.75	47	71	118	190		
	1.5	1.1	35	52	87	140	210	
	2	1.5	26	40	66	106	160	266
	3	2.2		29	48	76	115	191
	4	3			37	60	90	150
	5.5	4			27	44	66	110
	7.5	5.5				32	48	80

PENTAIR STA-RITE

AQUA TRADING
VÝHRADNÍ DISTRIBUTOR PRO ČR A SR

VERSAILLES

CELONEREZOVÁ PONORNÁ FONTÁNOVÁ ČERPALA

Čerpadla řady VERSAILLES jsou určena pro fontány, vodní atrakce a vodopády v okrasných zahradách.

SPECIFIKACE

- Typ kapaliny: čistá voda bez hrubých pevných příměsí
- Maximální teplota čerpané kapaliny 40°C.
- Maximální ponor 7 m.
- Velikost pevných částic do 1,5 mm.
- U vodních atrakcí, kde voda obsahuje malé příměsi je možno použít houbový filtr v hydraulické části (volitelné příslušenství).

MOTOR

- Suchý motor v plášti z nerezové oceli, chlazený okolní kapalinou
- Stupeň ochrany IP 68
- Izolační třída F
- Jednofázové provedení
- Tepelná ochrana zabudovaná do těla motoru.
- Kabelová propojovací komora je zcela izolovaná.
- Samomazná kuličková ložiska.
- Rychlost otáček motoru 2850 ot./min.
- Určeno pro nepřetržitý provoz.

POUŽITÍ

- Instalace do fontán, vodních kaskád a vodopádů.

MOŽNÉ DOPLŇKY

- Vulcano tryska: s vodními tryskami na třech úrovních.
- Geyser tryska: s jedním nastavitelným proudem vody.
- Bell tryska: ve tvaru zvonu, nastavitelná
- Filtry: houbovitý materiál, zachytí pevné částice větší než 1,5 mm, použitelné pro veškeré vodní aplikace.

VULCANO

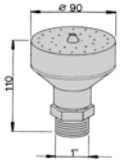

GEYSER

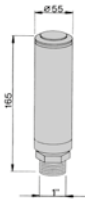

BELL

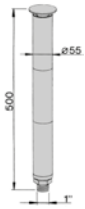

MATERIÁLY

Popis	Materiál
Sací mřížka	Nerezová ocel X 5 CrNiS 1810 (AISI 304)
Sací síto	Nerezová ocel X 5 CrNiS 1810 (AISI 304)
Tělo čerpadla	Nerezová ocel X 5 CrNiS 1810 (AISI 304)
Oběžné kolo	Nerezová ocel X5 CrNi 1810 (AISI 304)
Napájecí kabel	10m H07 RN-F - flexi kabel
Těsnění	Dvojité pevné těsnění z pryže NBR 70 Shore se speciálním krytem písku do V-kroužku
Hřídel	Nerezová ocel (AISI 416) s vložkou z keramiky v místech nejčastějšího možného opotřebení těsnění
Redukce 1" F	plast

VERSAILLES

CELONEREZOVÁ PONORNÁ FONTÁNOVÁ ČERPALA

VÝKONNOSTNÍ KŘIVKY

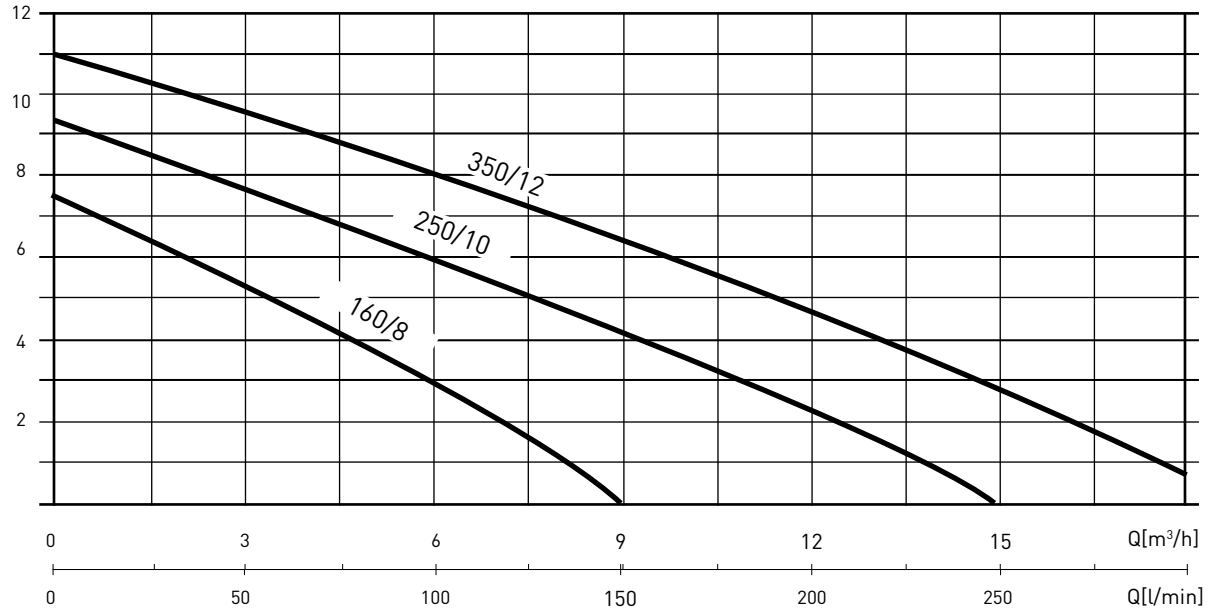

Varianta	[P2]		[P1]		VOLT [V]	In [A]	µF	Q l/min	Průměr a výška		
	HP	kW	HP	kW					VULCANO	GAISER	CAMPANA
VERSAILLES 160/8	0,5	0,37	0,6	0,45	1 ~ 230	2,2	8	Výška vodního sloupce [m]	Ø 180 - H 360	Ø 20 - H 110	Ø 90 - H 45
VERSAILLES 250/10	0,75	0,5	0,9	0,7	1 ~ 230	4,5	10		Ø 200 - H 420	Ø 30 - H 180	Ø 95 - H 45
VERSAILLES 350/12	1,1	0,8	1,6	1,2	1 ~ 230	5,1	16		Ø 200 - H 480	Ø 50 - H 230	Ø 100 - H 45
VULCANO											
GAISER											
CAMPANA											
FILTR 1 pro variantu 80/7 - 160/8											
FILTR 2 pro variantu 250/10 - 350/12											

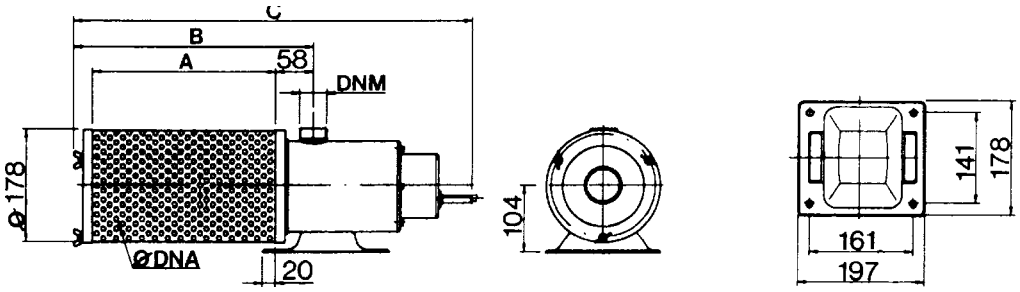

TABULKA ROZMĚRŮ A HMOTNOSTÍ

Varianta	Rozměry [mm]					Hmotnost [Kg]
	A	B	C	P.L.	DNM	
VERSAILLES 160/8	144	231	425	Ø 1,5	1" 1/4	7
VERSAILLES 250/10	285	372	620	Ø 1,5	1" 1/4	7,8
VERSAILLES 350/12	285	372	620	Ø 1,5	1" 1/4	9,3

SEKCE 4

TLAKOVÉ STANICE

FP/MULTI EVO-A
ČERPADLA S ELEKTRONICKÝM OVLÁDACÍM A OCHRANNÝM ZAŘÍZENÍM

STR. 183

AUTOJET
ČERPADLA S ELEKTRONICKÝM OVLÁDACÍM A OCHRANNÝM ZAŘÍZENÍM

STR. 187

WP/MULTI EVO-A
TLAKOVÉ STANICE S NÁDOBOU Z NEREZOVÉ OCELI

STR. 189

WATERPRESS
TLAKOVÉ STANICE S HORIZONTÁLNÍ NÁDOBOU

STR. 193

EASY20/MULTI EVO
TLAKOVÉ STANICE SE DVĚMI ČERPADLY OVLÁDANÉ TLAKOVÝMI SPÍNAČI

STR. 199

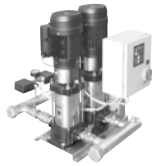

EASYBOOST
DOMÁCÍ - TLAKOVÉ STANICE OVLÁDANÉ TLAKOVÝMI SPÍNAČI

STR. 207

PRESSOMAT
PRŮMYSLOVÉ - TLAKOVÉ STANICE OVLÁDANÉ TLAKOVÝMI SPÍNAČI

STR. 223

CPS20
TLAKOVÉ STANICE SE DVĚMI ČERPADLY OVLÁDÁNÉ FREKVENČNÍMI MENIČI CPS

STR. 239

VARIO 1-20/Multi EVO-E
TLAKOVÉ STANICE SE DVĚMI ČERPADLY OVLÁDÁNÉ FREKVENČNÍMI MENIČI

STR. 243

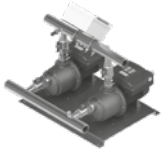

VARIO 1-20/Multi EVO-E P
TLAKOVÉ STANICE SE DVĚMI ČERPADLY OVLÁDÁNÉ FREKVENČNÍMI MENIČI

STR. 251

VARIO 1-20
TLAKOVÉ STANICE SE DVĚMI ČERPADLY OVLÁDÁNÉ FREKVENČNÍMI MENIČI

STR. 257

VARIO 3-20
TŘÍ-FÁZOVÉ TLAKOVÉ STANICE SE DVĚMI ČERPADLY OVLÁDÁNÉ FREK. MENIČI

STR. 267

VARIO 3-30
TŘÍ FÁZOVÉ TLAKOVÉ STANICE SE TŘEMI ČERPADLY OVLÁDÁNÉ FREK. MENIČI

STR. 285

PŘÍSLUŠENSTVÍ

STR. 306

PENTAIR STA-RITE

AQUA TRADING
VÝHRADNÍ DISTRIBUTOR PRO ČR A SR

FP/MULTI EVO-A

ČERPADLA S ELEKTRONICKOU KONTROLOU A OCHRANOU CHODU

Vysoký hydraulický výkon

Automatická jednotka pro zvýšení tlaku ve vodovodním systému. Skládá se z jednofázového čerpadla typu Multi EVO-A a elektronického zařízení FLUSSCONTROL BASIC, které řídí automatický provoz čerpadla a chrání jej proti chodu nasucho. Je dodáván smontovaný, zapojený, připraven k instalaci a okamžitému použití.

- Vysoký hydraulický výkon
- Minimální spotřeba elektřiny.
- Extrémně tichý provoz.

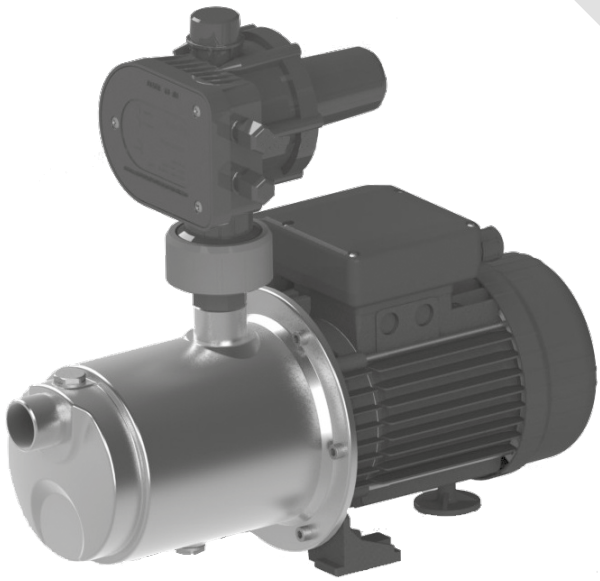

VÝHODY

- Odolné vůči vodním rázům
- Nahrazuje tradiční systém
- Bezúdržbový
- Ochrana proti chodu nasucho
- Velmi snadná instalace, připraveno k okamžitému použití.

SPECIFIKACE:

ČERPADLO

- Typ kapaliny: čistá voda bez pevných příměsí a abrazivního materiálu
- Maximální teplota čerpané kapaliny 50°C
- Maximální výška sání 6 m
- Maximální provozní tlak 8 bar

MOTOR

- Uzavřený, chlazený vzduchem (TEFC)
- 2-pólový, 50 Hz (n=2850 ot./min..)
- Stupeň ochrany IP 55
- Izolační třída F
- Jednofázový napájecí zdroj s permanentně zapnutým kondenzátorem a tepelnou ochranou zabudovanou v tělese motoru.

Eco Select™
Efficiency • Conservation
PENTAIR

POUŽITÍ

- Čerpání a rozvod vody v domácích systémech v nepřetržitém nebo přerušovaném provozu.
- Tlakové systémy
- Mycí systém
- Zavlažování
- Recovery of rainwater

FP/MULTI EVO-A

ČERPADLA S ELEKTRONICKOU KONTROLOU A OCHRANOU CHODU

KONSTRUKČNÍ CHARAKTERISTIKA

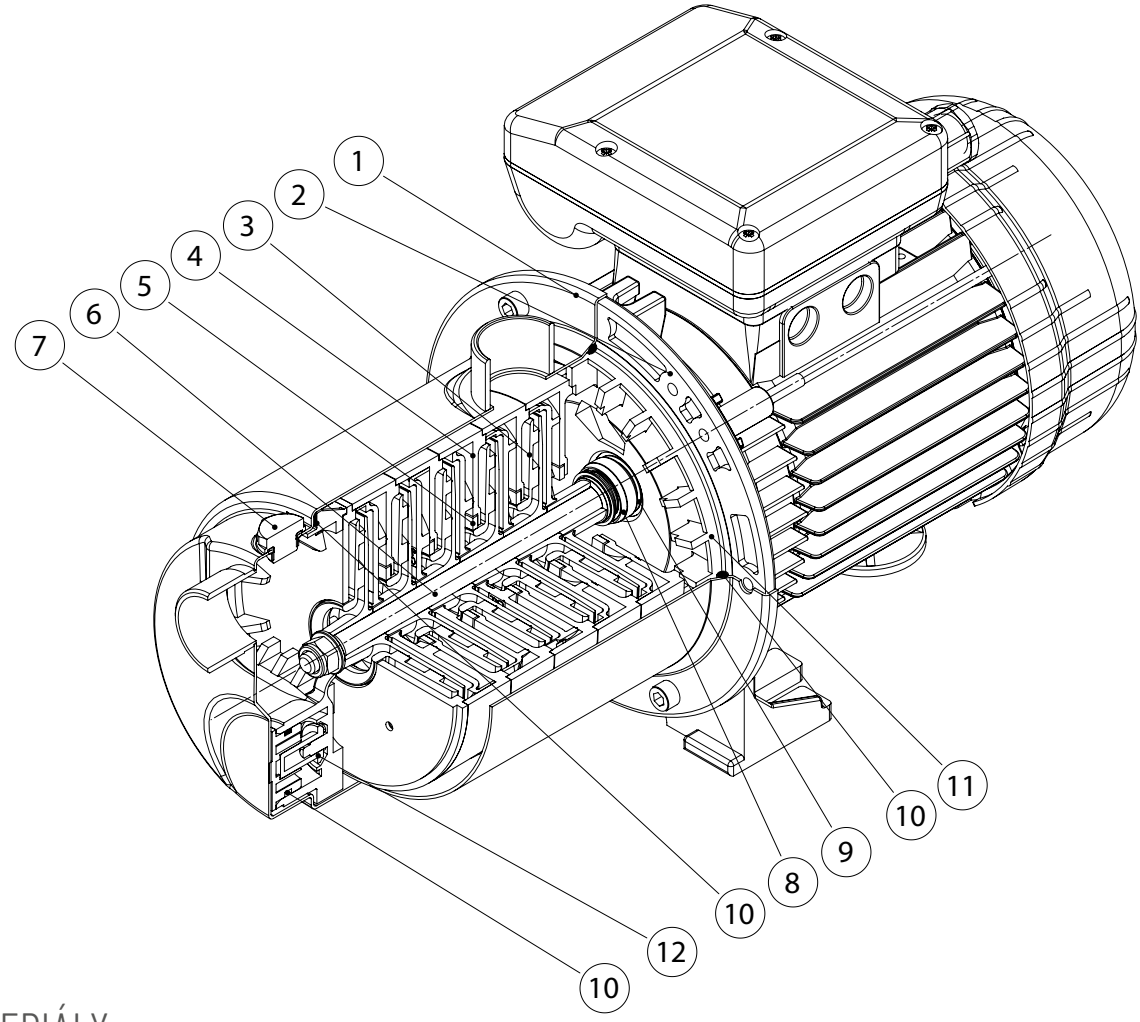

MATERIÁLY

Poz.	Popis	Materiál
1	Tělo čerpadla	Nerezová ocel Europe: EN10088-1 X5CrNi18-10 (1.4301) USA: AISI 304
2	Tělo motoru	Slitina hliníku
3	Oběžné kolo	PPO vyztužená skelným vláknem
4	Difusor	PPO vyztužená skelným vláknem
5	Ložisko	PTFE
6	Hřídel	Nerezová ocel AISI 304
7	Vstupní / výstupní uzávěry	Nerezová ocel AISI 303
8	Mechanická ucpávka	Karbon Grafit / NBR / SS Europe: EN10088-1 X5CrNi18-10 (1.4301) USA: AISI 304
9	Protilehlá příruba	Keramika/NBR
10	Těsnění	NBR 70 Shore
11	Držák těsnění	PPO vyztužená skelným vláknem
12	Napouštěcí ventil	PPO vyztužená skelným vláknem

FP/MULTI EVO-A 3 - 5

ČERPADLA S ELEKTRONICKOU KONTROLOU A OCHRANOU CHODU

VÝKONNOSTNÍ KŘIVKY

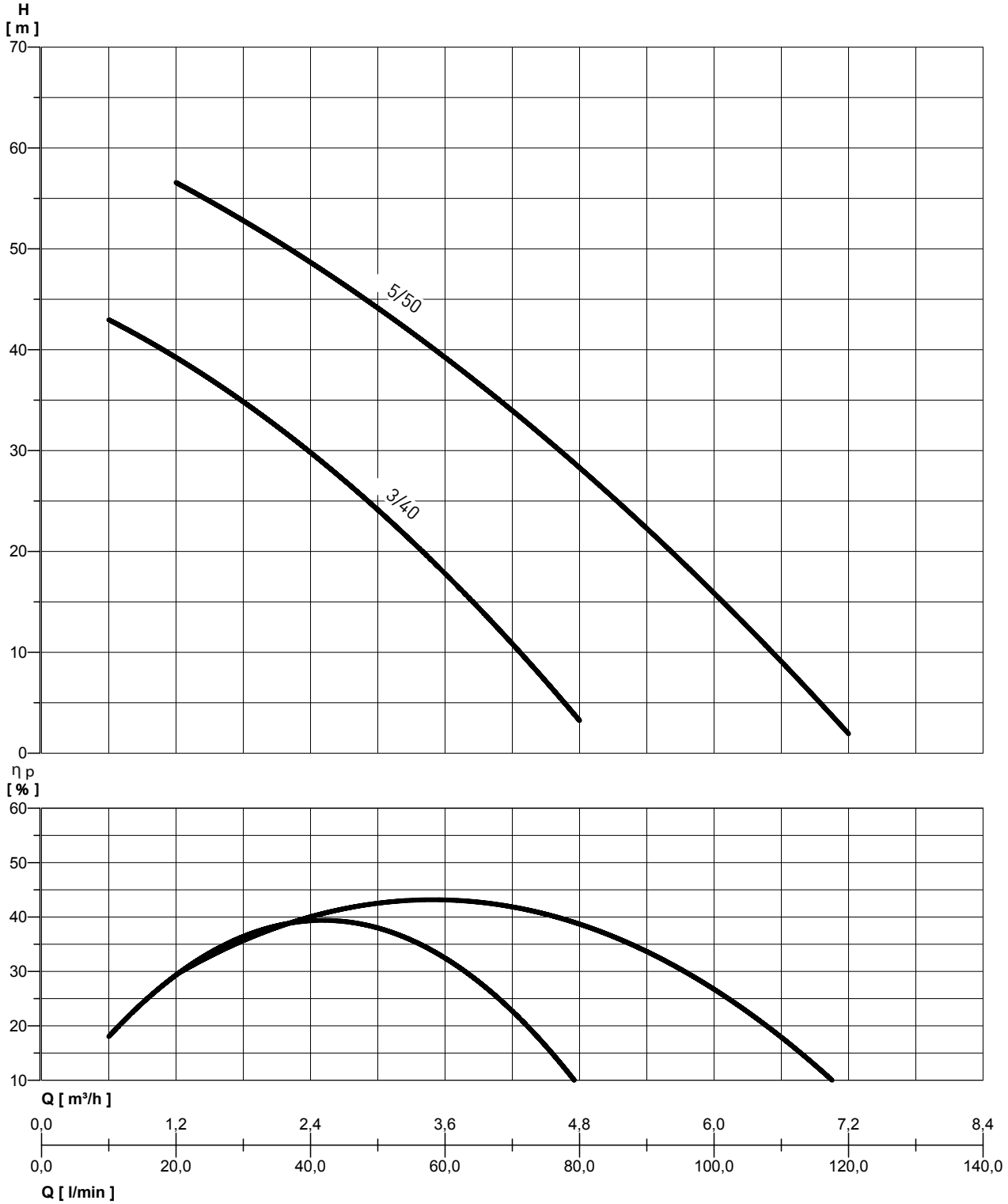

FP/MULTI EVO-A 3 - 5

ČERPADLA S ELEKTRONICKÝM OVLÁDÁNÍM A OCHRANNÝM ZAŘÍZENÍM

VÝKONNOSTNÍ TABULKA

Varianta	[P2]		[P1]		VOLT. [V]	In [A]	µF	Q	l/min	10	20	30	40	50	60	80	100	120
	HP	kW	HP	kW					m³/h	0,6	1,2	1,8	2,4	3	3,6	4,8	6	7,2
FP/MULTI EVO-A 3-40 M	0,74	0,55	1,1	0,8	1 ~ 230	3,7	12,5	Výška vodního sloupce [m]		42,5	39,5	35,5	30	23,5	17,5	3,5		
FP/MULTI EVO-A 5-50 M	1,27	0,95	1,8	1,35	1 ~ 230	6,2	20				56	53	49	44,5	39,5	28	15	2,5

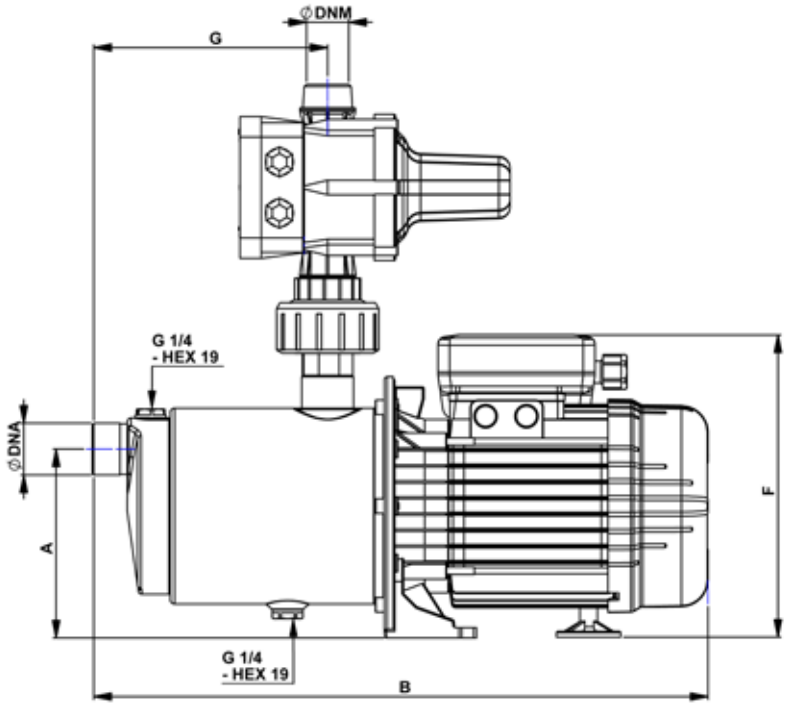

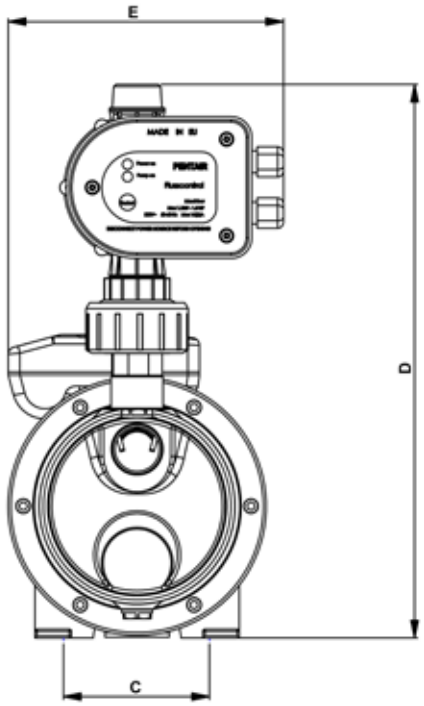

TABULKA ROZMĚRŮ A HMOTNOSTÍ

Varianta	Rozměry [mm]									Hmotnost [Kg]
	A	B	C	D	E	F	G	DNA	DNM	
FP/MULTI EVO-A 3-40 M	129	380	100	380	190	199	139	1"	1"	8,5
FP/MULTI EVO-A 5-50 M	129	422	100	380	190	207	162	1"	1"	11,8

PENTAIR STA-RITE

AQUA TRADING
VÝHRADNÍ DISTRIBUTOR PRO ČR A SR

AUTOJET

ČERPADLA S ELEKTRONICKOU KONTROLOU A OCHRANOU CHODU

Automatická tlaková stanice pro zvýšení tlaku ve vodovodním systému. Skládá se z jednofázového čerpadla Jetinox a elektronického zařízení FLUSSCONTROL BASIC, které řídí automatický provoz čerpadla a chrání jej proti chodu nasucho v případě nedostatku vody. Je dodáván smontovaný, zapojený, připraven k instalaci a použití.

POUŽITÍ

- Čerpání a rozvod vody v domácích systémech v nepřetržitém nebo přerušovaném provozu.
- Tlakové systémy.
- Mycí systémy a zavlažování.

VÝHODY

- Odolné vůči vodním rázům
- Nahrazuje tradiční systém expanzní nádrže
- Bezúdržbová
- Ochrana proti chodu nasucho v případě nedostatku vody
- Jednoduchá instalace

MOTOR

- Uzavřený, chlazený vzduchem
- Stupeň ochrany IP 44
- Izolační třída F
- Jednofázový
- Tepelná ochrana zabudovaná do těla motoru.
- Rychlost otáček motoru 2850 ot./min.
- Určeno pro nepřetržitý provoz.

KONSTRUKČNÍ CHARAKTERISTIKA

- Maximální tlak 8 bar
- Maximální teplota 40°C
- Přívodní kabel 1.5 m H07 RN-F.

SPECIFIKACE

- Typ kapaliny: čistá voda bez pevných částic a abrazivního materiálu.
- Maximální teplota čerpané kapaliny 40° C.
- Maximální výška sání: 8 m.
- Maximální provozní tlak: 6 bar.

MATERIÁLY

	Popis	Materiál
1	Tělo čerpadla	Nerezová ocel X5 CrNi 1810 (AISI 304)
2	Tělo motoru	Slitina hliníku
3	Oběžné kolo	Technopolymer s kroužkem z nerezové oceli
4	Difusorový díl Venturiho trubice	Technopolymer
5	Hřídel	Nerezová ocel X 12 CrNiS 1809 (AISI 416)
6	Mechanická ucpávka	Grafit
7	Protilehlá příruba	Keramika
8	Držák těsnění	Technopolymer (varianty 45-60-70) Nerezová ocel X5 CrNi 1810 (AISI 304) varianta 90
9	Těsnění	NBR 70 Shore

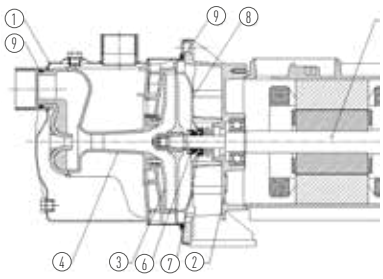

AUTOJET

ČERPADLA S ELEKTRONICKÝM OVLÁDÁNÍM A OCHRANNÝM ZAŘÍZENÍM

VÝKONNOSTNÍ KŘIVKY

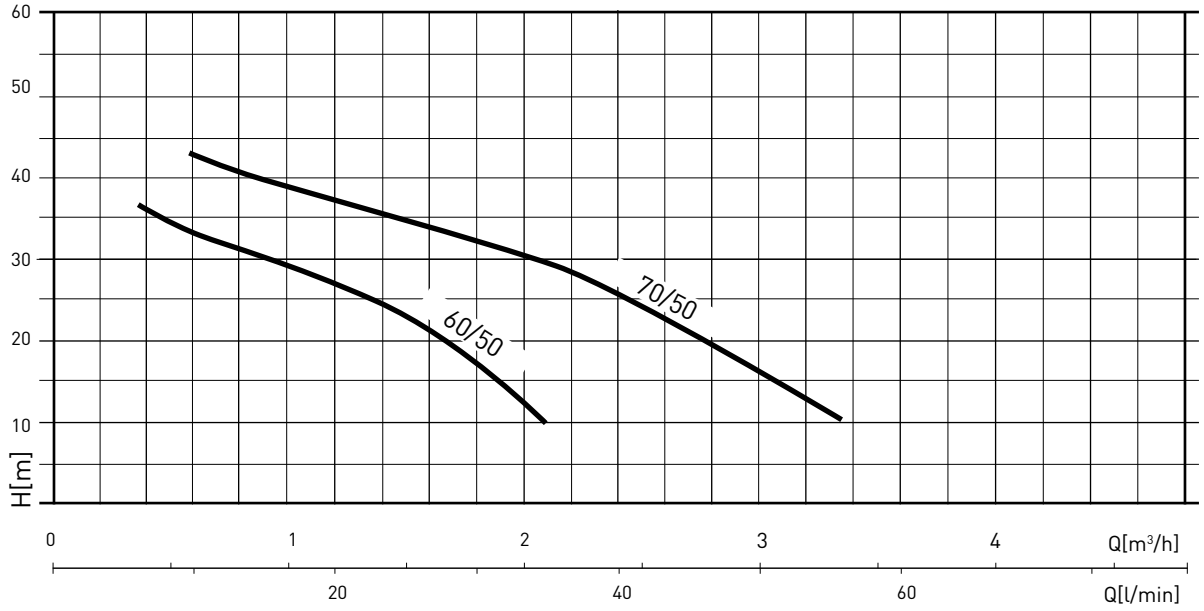

VÝKONNOSTNÍ TABULKA

Varianta	[P2]		[P1]		VOLT [V]	In [A]	µF	Q	l/min	0	10	20	30	40	50	60
	HP	kW	HP	kW					m³/h	0	0,6	1,2	1,8	2,4	3	3,6
AUTOJET 60/50	0,75	0,55	1,10	0,8	1 ~ 230	4	12,5	Výška vodního sloupce [m]		46	36	31	26	18	6	
AUTOJET 70/50	0,95	0,7	1,36	1,0	1 ~ 230	4,5	16			48	42,5	37,5	32	25	16,5	7

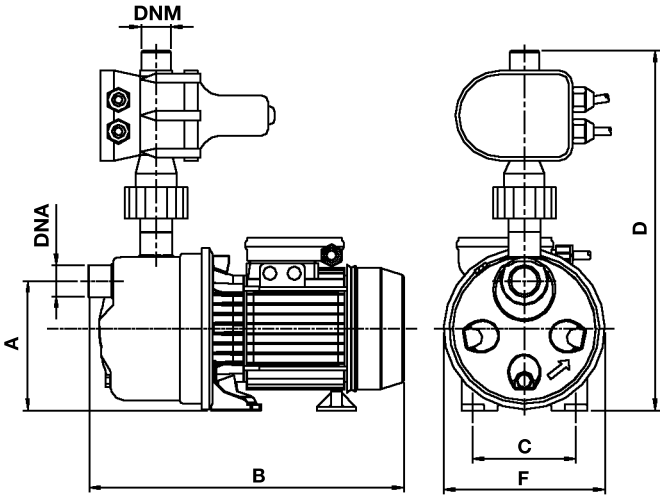

TABULKA ROZMĚRŮ A HMOTNOSTÍ

Varianta	Rozměry [mm]							Hmotnost [Kg]
	A	B	C	D	E	DNA	DNM	
AUTOJET 60/50	140	374	99	391	194	1" F	1" M	9,4
AUTOJET 70/50	144	351	99	397	195	1" F	1" M	10,7

PENTAIR STA-RITE

AQUA TRADING
VÝHRADNÍ DISTRIBUTOR PRO ČR A SR

WP/MULTI EVO-A

DOMÁCÍ VODÁRNA S NÁDOBOU Z NEREZOVÉ OCELI

Domácí vodárna WATERPRESS se samonasávacími vícestupňovými odstředivými čerpadly Multi EVO-A. Jsou dodávány s kabeláží a 24 l nebo 50 l tlakovou nádobou, připravené k instalaci a použití. Všechny modely jsou certifikovány pro použití s pitnou vodou (ACS)

VÝHODY

- Snižuje vodní rázy
- Ideální jako vodovodní systém v budově
- Připraveny k okamžitému použití
- Snížení startovací frekvence s 50 l nádrží
- Velmi jednoduchá instalace

KONSTRUKČNÍ CHARAKTERISTIKA

- Elektromechanický tlakový spínač (max. 6 bar) nastavený na: min 2 ÷ max 3 bar.
- • Spouštěcí tlak čerpadla nastavitelný od 1,5 do 3 bar
- Manometr (6 bar)
- 5-cestný lisovaný mosazný konektor
- Expanzní nádrže:
- - 50 l expanzní nádrž z oceli (varianty WP / Multi EVO-A 3-40 M-50l a WP / Multi EVO-A 5-50 M-50 l).
- -24 l expanzní nádrž z oceli (varianta WP / Multi EVO-A 3-40 M).
- -24 l expanzní nádrž z oceli (varianta WP / Multi EVO-A 5-50 M-SS).
- Hydraulické připojení Tuboflex
- Napájecí kabel 1,5 m H05 RN-F se zástrčkou

POUŽITÍ

- Čerpání a rozvod vody v domácích systémech v nepřetržitém nebo přerušovaném provozu.
- Tlakové systémy
- Mycí systémy
- Zavlažování

SPECIFIKACE:

ČERPADLO

- Typ kapaliny: čistá voda bez pevných příměsí a abrazivního materiálu
- Maximální teplota čerpané kapaliny 50°C
- Maximální výška sání 8 m
- Maximální provozní tlak 8 bar

MOTOR

- Uzavřený, chlazený vzduchem (TEFC)
- 2 - pólový, 50 Hz (n=2850 ot./min..)
- Stupeň ochrany IP 55
- Izolační třída F
- Jednofázový napájecí zdroj s permanentně zapnutým kondenzátorem a tepelnou ochranou zabudovanou v tělese motoru.

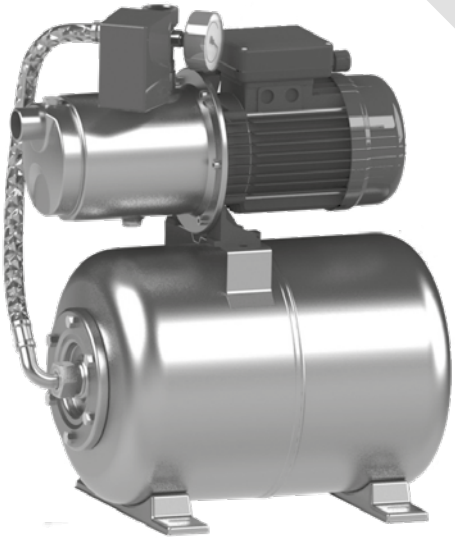

WP/MULTI EVO-A

DOMÁCÍ VODÁRNA S NÁDOBOU Z NEREZOVÉ OCELI

KONSTRUKČNÍ CHARAKTERISTIKA

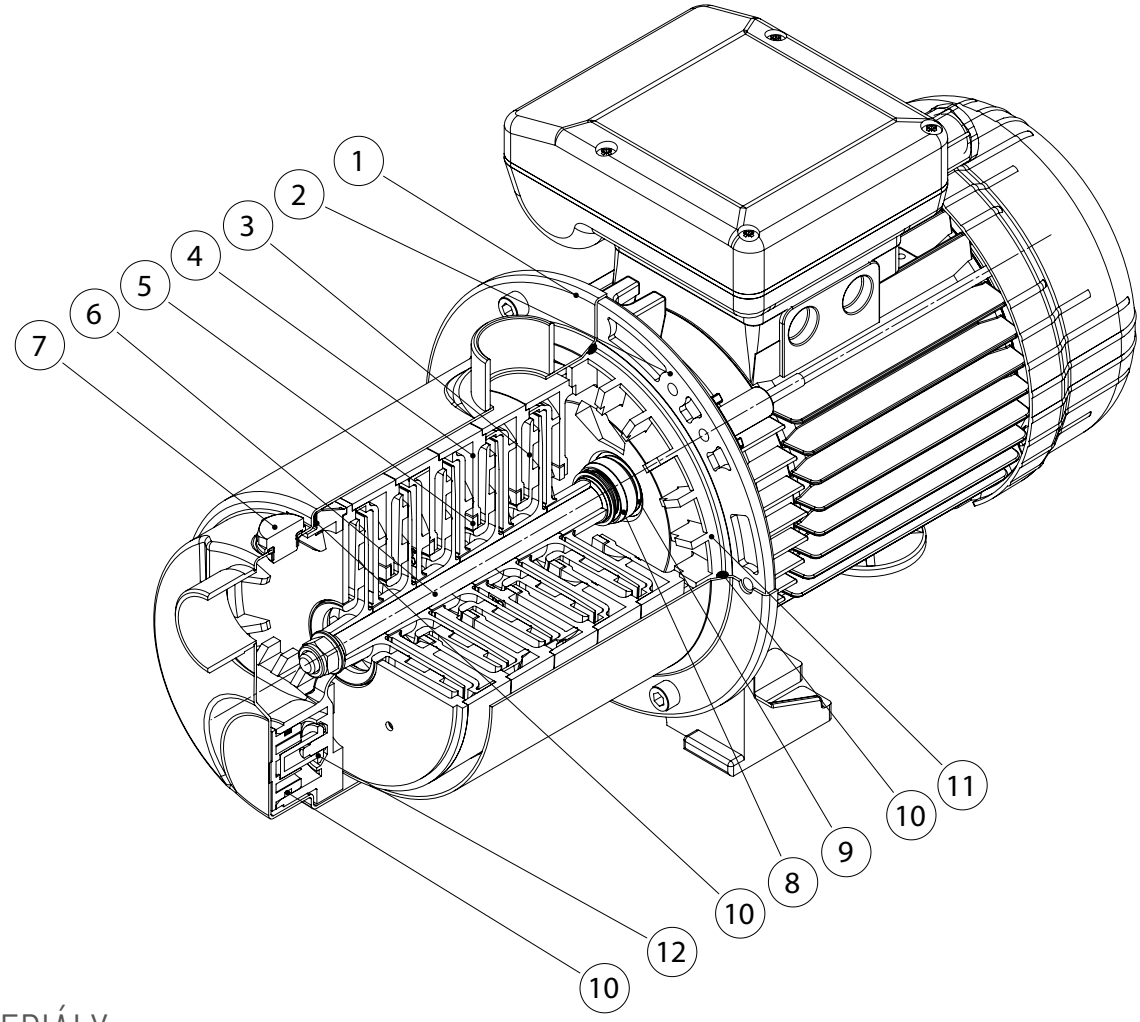

MATERIÁLY

Poz.	Popis	Materiál
1	Tělo čerpadla	Nerezová ocel Europe: EN10088-1 X5CrNi18-10 (1.4301) USA: AISI 304
2	Tělo motoru	Slitina hliníku
3	Oběžné kolo	PPO vyztužená skelným vláknem
4	Difusor	PPO vyztužená skelným vláknem
5	Ložisko	PTFE
6	Hřídel	Nerezová ocel AISI 304
7	Vstupní / výstupní uzávěry	Nerezová ocel AISI 303
8	Mechanická ucpávka	Karbon Grafit / NBR / SS Europe: EN10088-1 X5CrNi18-10 (1.4301) USA: AISI 304
9	Protilehlá příruba	Keramika/NBR
10	Těsnění	NBR 70 Shore
11	Držák těsnění	PPO vyztužená skelným vláknem
12	Napouštěcí ventil	PPO vyztužená skelným vláknem

WP/MULTI EVO-A 5

DOMÁCÍ VODÁRNA S NÁDOBOU Z NEREZOVÉ OCELI

VÝKONNOSTNÍ KŘIVKY

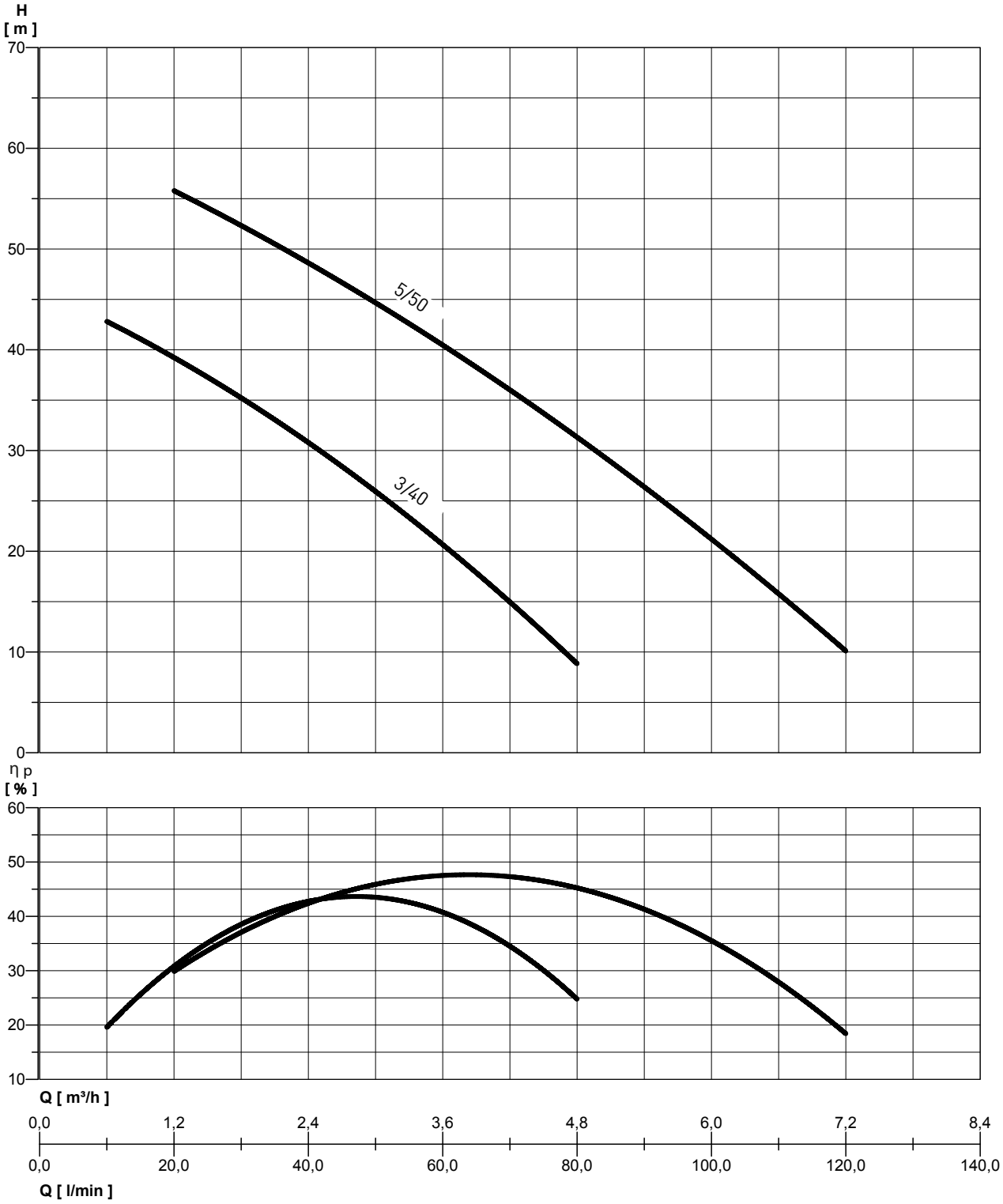

WP/MULTI EVO-A 5

DOMÁCÍ VODÁRNA S NÁDOBOU Z NEREZOVÉ OCELI

VÝKONNOSTNÍ TABULKA

Varianta	[P2]		[P1]		VOLT [V]	In [A]	µF	Q	l/min	10	20	30	40	50	60	80	100	120
	HP	kW	HP	kW					m³/h	0,6	1,2	1,8	2,4	3	3,6	4,8	6	7,2
WP / MULTI EVO-A 3-40 M	0,67	0,5	1,1	0,8	1 ~ 230	3,7	12,5	výška vodního sloupce [m]		42,5	39,5	35,5	31	25,5	20,5	9		
WP / MULTI EVO-A 3-40 M-50l	0,67	0,5	1,1	0,8	1 ~ 230	3,7	12,5											
WP / MULTI EVO-A 5-50 M-SS	1,34	1	1,8	1,35	1 ~ 230	6,2	20				56	52	48,5	45	40,5	31	21,5	10
WP / MULTI EVO-A 5-50 M-50l	1,34	1	1,8	1,35	1 ~ 230	6,2	20											

24 l

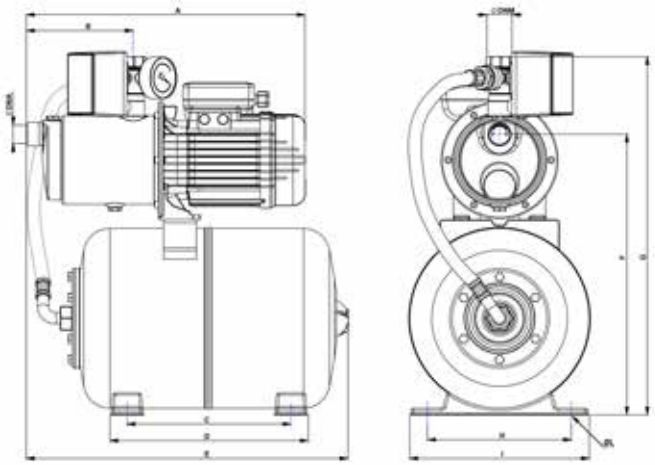

50 l

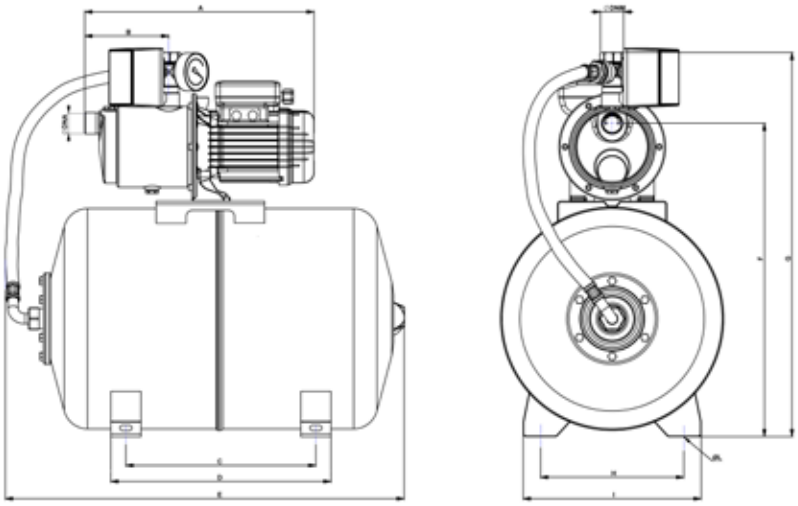

TABULKA ROZMĚRŮ A HMOTNOSTÍ

Varianta	Rozměry [mm]												Hmotnost [Kg]
	A	B	C	D	E	F	G	H	I	L	DNA	DNM	
WP / MULTI EVO-A 3-40 M	380	139	245	295	495	410	530	190	240	9	1"	1"	13,6
WP / MULTI EVO-A 3-40 M-50l	380	139	315	365	660	520	640	242	295	9	1"	1"	18
WP / MULTI EVO-A 5-50 M-SS	422	162	248	300	490	435	540	218	272	11	1"	1"	14
WP / MULTI EVO-A 5-50 M-50l	422	162	215	365	660	520	640	242	295	9	1"	1"	20,5

PENTAIR STA-RITE

AQUA TRADING
VÝHRADNÍ DISTRIBUTOR PRO ČR A SR

WATERPRESS

DOMÁCÍ VODÁRNA S HORIZONTÁLNÍ 24 L NÁDOBOU

Domácí vodárna WATERPRESS sesamonasávacím vícestupňovým odstředivým čerpadlem řady JET. Jsou dodávány s kabeláží a 24 l tlakovou nádobou, připravené k instalaci a použití.

POUŽITÍ

- Čerpání a rozvod vody v domácích systémech v nepřetržitém nebo přerušovaném provozu.
- Tlakové systémy a zavlažování.

KONSTRUKČNÍ CHARAKTERISTIKA

- Tlakový spínač (max. 6 bar) nastaven na: min 2 ÷ max 3 bar.
- Manometr (6 bar)
- 3cestný lisovaný mosazný konektor (varianta Waterpress 70/50).
- 24 l expanzní nádrž z oceli s výměnnou gumovou membránou pro potraviny.
- Hydraulické připojení Tuboflex
- Napájecí kabel 1,5 m H05 RN-F se zástrčkou

SPECIFIKACE

- Typ kapaliny: čistá voda bez pevných částic a abrazivního materiálu.
- Maximální teplota čerpané kapaliny 50°C
- Maximální výška sání 8 m
- Maximální provozní tlak: 6 bar.

MOTOR

- Uzavřený, chlazený vzduchem
- Stupeň ochrany IP 44
- Izolační třída F
- Jednofázový napájecí zdroj s permanentně zapnutým kondenzátorem
- Tepelná ochrana zabudovaná do těla motoru.
- Rychlost otáček motoru 2850 ot./min.
- Určeno pro nepřetržitý provoz.

MATERIÁLY

Popis	Materiál	
	WATERPRESS 40/40 - 60/50	WATERPRESS 70/50
Tělo čerpadla	Litina EN GJL 200	Litina EN GJL 200
Tělo motoru	Hliník	Litina EN GJL 200
Oběžné kola	Technopolymer s kroužkem z nerezové oceli X5 CrNi 1810 (AISI 304)	Technopolymer
Difusor-Venturiho trubice-tryska	Monobloc skupina Technopolymer	Technopolymer
Hřídel	Nerezová ocel X5 CrNi 1810 (AISI 304)	Nerezová ocel X5 CrNi 1810 (AISI 304)
Mechanická ucpávka	Grafit	Grafit
Protilehlá příruba	Keramika	Keramika
Těsnění	NBR 70 shore	NBR 70 shore

WATERPRESS
DOMÁCÍ VODÁRNA S HORIZONTÁLNÍ 24 L NÁDOBOU

VÝKONNOSTNÍ KŘIVKY

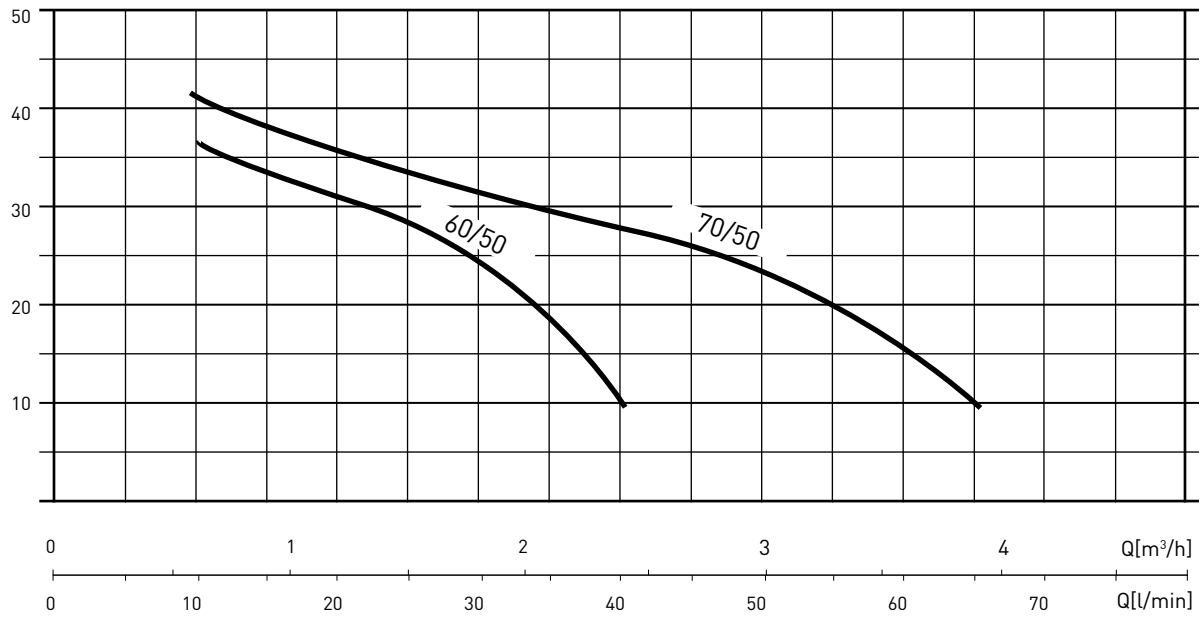

VÝKONNOSTNÍ TABULKA

Varianta	[P2]		[P1]		VOLT [V]	In [A]	µF	Q	l/min	0	10	20	30	40	50	60	70
	HP	kW	HP	kW					m³/h	0	0,3	1,2	1,8	2,4	3	3,6	4,2
WATERPRESS 60/50	0,75	0,55	1,1	0,80	1 ~ 230	4	10	Výška vodního sloupce [m]		46	36	31	24	9	4		
WATERPRESS 70/50	1,36	1	1,5	1,1	1 ~ 230	5	16			49	41	36	32	28	25	15	3

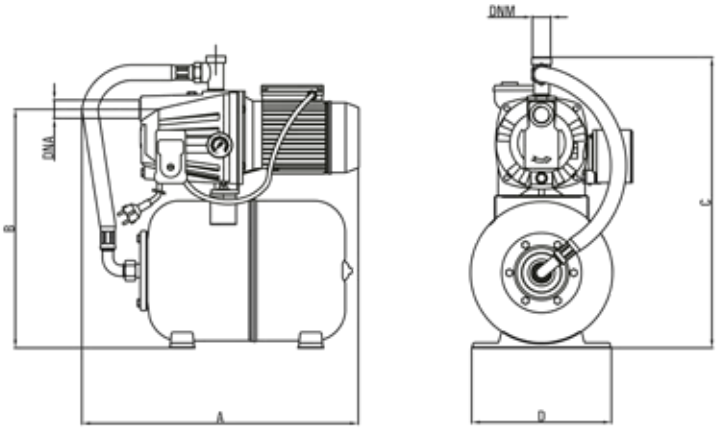

TABULKA ROZMĚRŮ A HMOTNOSTÍ

Varianta	Rozměry [mm]						Hmotnost [Kg]
	A	B	C	D	DNA	DNM	
WATERPRESS 60/50	510	430	470	260	1" F	1" F	14,5
WATERPRESS 70/50	520	460	550	315	1" F	1" F	22,3

PENTAIR STA-RITE

AQUA TRADING
VÝHRADNÍ DISTRIBUTOR PRO ČR A SR

WATERPRESS INOX
DOMÁCÍ VODÁRNA S HORIZONTÁLNÍ 24 L NÁDOBOU

Domácí vodárna WATERPRESS INOX s čerpadlem typu JETINOX.
Jsou dodávány s kabeláží a 24 l tlakovou nádobou, připravené k instalaci a použití.

POUŽITÍ

- Čerpání a rozvod vody v domácích systémech v nepřetržitém nebo přerušovaném provozu.
- Tlakové systémy.
- Zavlažování.

KONSTRUKČNÍ CHARAKTERISTIKA

- Tlakový spínač (max. 6 bar) nastaven na: min 2 ÷ max 3 bar
- Manometrr (6 bar)
- 5cestný lisovaný mosazný konektor.
- 24 l expanzní nádrž z oceli s výměnnou gumovou membránou pro potraviny.
- Hydraulické připojení Tuboflex
- Napájecí kabel 1,5 m H05 RN-F se zástrčkou

SPECIFIKACE

- Typ kapaliny: čistá voda bez pevných částic a abrazivního materiálu.
- Maximální teplota čerpané kapaliny 50°C
- Maximální výška sání 8 m
- Maximální provozní tlak: 6 bar.

MOTOR

- Uzavřený, chlazený vzduchem
- Stupeň ochrany IP 44
- Izolační třída F
- Jednofázový napájecí zdroj s permanentně zapnutým kondenzátorem
- Tepelná ochrana zabudovaná do těla motoru
- Rychlost otáček motoru 2850 ot./min.
- Určeno pro nepřetržitý provoz.

MATERIÁLY

Popis	Materiál
	WP INOX 70/50
Tělo čerpadla	Nerezová ocel X5 CrNi 1810 (Aisi 304)
Tělo motoru	Slitina hliníku
Oběžné kola	Technopolymer s kroužkem z nerezové oceli AISI 304
Difusor-Venturiho trubice-tryska	Technopolymer
Hřídel	Nerezová ocel X 12 CrNiS 1809 (AISI 416)
Mechanická ucpávka	Grafit
Protilehlá příruba	Keramika
Těsnění	NBR 70 shore

WATERPRESS INOX
DOMÁCÍ VODÁRNA S HORIZONTÁLNÍ 24 L NÁDOBOU

VÝKONNOSTNÍ KŘIVKY

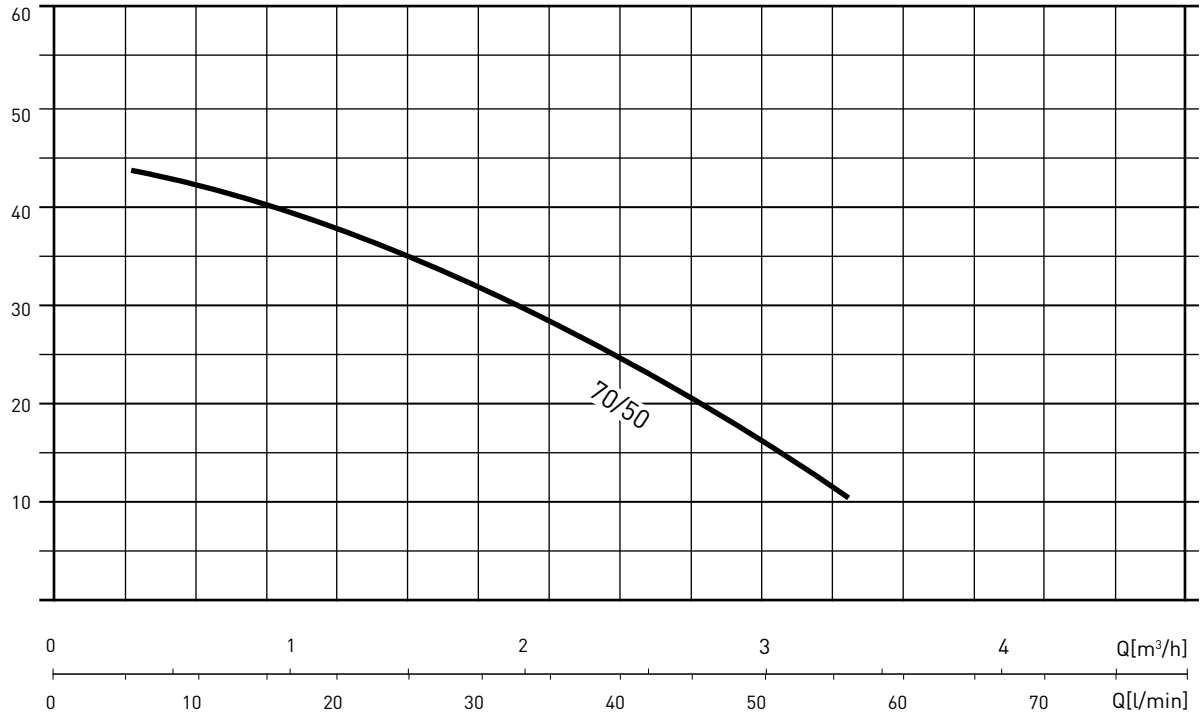

VÝKONNOSTNÍ TABULKA

Varianta	[P2]		[P1]		VOLT [V]	In [A]	µF	Q	l/min	0	20	40	60	80
	HP	kW	HP	kW					m³/h	0	1,2	2,4	3,6	4,8
WP INOX 70/50	0,95	0,7	1,36	1,0	1 ~ 230	4,5	16	Výška vodního		48	37,5	25	7	

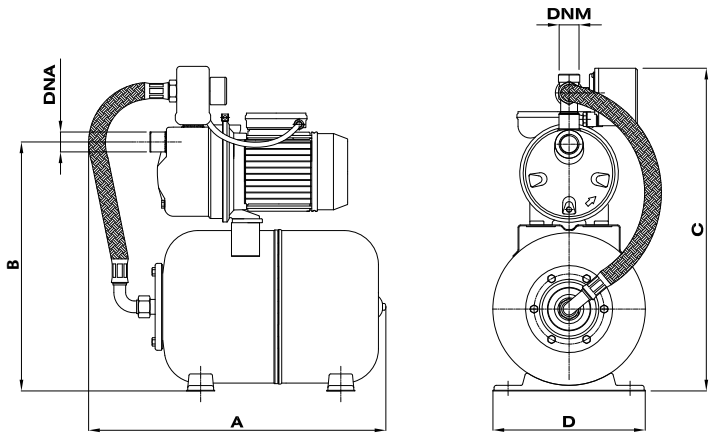

TABULKA ROZMĚRŮ A HMOTNOSTÍ

Varianta	Rozměry [mm]						Hmotnost [Kg]
	A	B	C	D	DNA	DNM	
WATERPRESS INOX 70/50	520	445	565	260	1" F	1" F	13,8

PENTAIR STA-RITE

AQUA TRADING
VÝHRADNÍ DISTRIBUTOR PRO ČR A SR

WATERPRESS SUPERINOX
DOMÁCÍ VODÁRNA S HORIZONTÁLNÍ 24 L NEREZOVOU NÁDOBOU NÁDODOBOU

Domácí vodárna WATERPRESS SUPERINOX se samonasávacím odstředivým čerpadlem JETINOX. Jsou dodávány s kabeláží a tlakovou nádobou z nerezové oceli, připravené k instalaci a použití.

POUŽITÍ

- Čerpání a rozvod vody v domácích systémech v nepřetržitém nebo přerušovaném provozu.
- Tlakové systémy.
- Zavlažování.

KONSTRUKČNÍ CHARAKTERISTIKA

- Tlakový spínač (max. 6 bar) nastaven na: min 2 ÷ max 3 bar.
- Manometr (6 bar)
- 5cestný lisovaný mosazný konektor.
- 24 l nerezová tlaková nádoba s výměnnou gumovou membránou pro potraviny.
- Hydraulické připojení Tuboflex
- Napájecí kabel 1,5 m H05 RN-F se zástrčkou

SPECIFIKACE

- Typ kapaliny: čistá voda bez pevných částic a abrazivního materiálu.
- Maximální teplota čerpané kapaliny 50°C
- Maximální výška sání 8 m WP Superinox 60/50
- Maximální provozní tlak 6 bar

MOTOR

- Uzavřený, chlazený vzduchem
- Stupeň ochrany IP 44
- Izolační třída F
- Jednofázový napájecí zdroj s permanentně zapnutým kondenzátorem
- Tepelná ochrana zabudovaná do těla motoru.
- Rychlost otáček motoru 2850 ot./min
- Určeno pro nepřetržitý provoz.

MATERIÁLY

Popis	Materiál
	WP SUPERINOX 60/50
Tělo čerpadla	Nerezová ocel X5 CrNi 1810 (AISI 304)
Tělo motoru	Slitina hliníku
Oběžné kola	Technopolymer s kroužkem z nerezové oceli AISI 304
Difusor-Venturiho trubice-tryska	Technopolymer
Hřídel	Nerezová ocel X 12 CrNiS 1809 (AISI 416)
Mechanická ucpávka	Grafit
Protilehlá příruba	Keramika
Držák těsnění	Technopolymer
Těsnění	NBR 70 Shore

WATERPRESS SUPERINOX

DOMÁCÍ VODÁRNA S HORIZONTÁLNÍ 24 L NEREZOVOU NÁDOBOU

VÝKONNOSTNÍ KŘIVKY

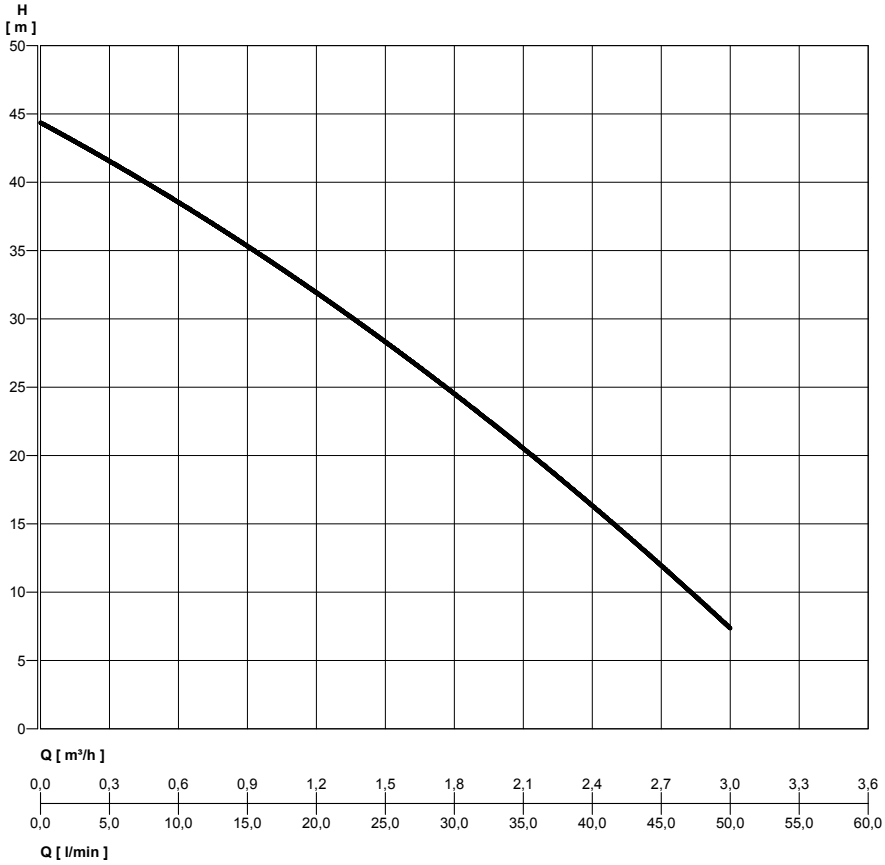

VÝKONNOSTNÍ TABULKA

Varianta	[P2]		[P1]		VOLT [V]	In [A]	µF	Q	l/min	0	10	20	30	40	50
	HP	kW	HP	kW					m³/h	0	0,6	1,2	1,8	2,4	3
WP SUPERINOX 60/50 C JET	0,75	0,55	1,1	0,8	1 ~ 230	4	12,5	Výška vodního sloupce [m]	46	36	31	26	18	6	

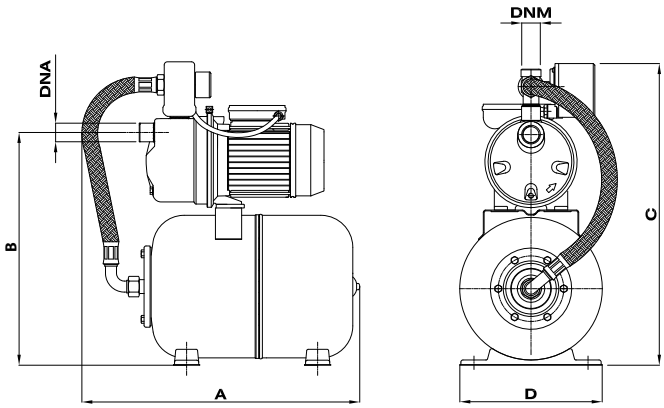

TABULKA ROZMĚRŮ A HMOTNOSTÍ

Varianta	Rozměry [mm]						Hmotnost [Kg]
	A	B	C	D	DNA	DNM	
WP SUPERINOX 60/50 C	530	425	550	280	1" F	1" F	11,2

PENTAIR STA-RITE

AQUA TRADING
VÝHRADNÍ DISTRIBUTOR PRO ČR A SR

IE3 MOTOR

EASY20/MULTI EVO

TLAKOVÉ STANICE SE DVĚMI ČERPADLY OVLÁDANÉ TLAKOVÝMI SPÍNAČI

Kompaktní, robustní, vysoká hydraulická účinnost

Tlakové stanice slouží k natlakování vodovodních systémů s jednofázovým napájením sestávajícím ze: 2 čerpadel, elektrického panelu, základny, sacího a výtlačného potrubí, tlakových spínačů, manometru a zpětného ventilu.

POPIS

Čerpadla jsou ovládána dvěma tlakovými spínači s nastavením přes ELEKTRO PANEL s deskou pro:
- postupné spouštění čerpadel
- obrácení pořadí spouštění
- nastavení ochrany proti chodu nasucho
- časovač (nastavitelný od 0 do 180 s.)

Když tlak v síti dosáhne hodnoty pro sepnutí elektrického kontaktu tlakového spínače č.1, spustí se čerpadlo. Pokud tlak stále klesá, jakmile je dosaženo hodnoty uzavíracího tlaku druhého tlakového spínače, spustí se druhé čerpadlo. Když se hodnota síťového tlaku zvýší, tlakové spínače otevřou svůj kontakt a zastaví se relativní čerpadlo. Na konci každého cyklu automatický střídač změní pořadí spouštění čerpadel (jakmile je tlakový spínač č.1 přiřazen k čerpadlu č.1; v dalším cyklu k čerpadlu č.2).

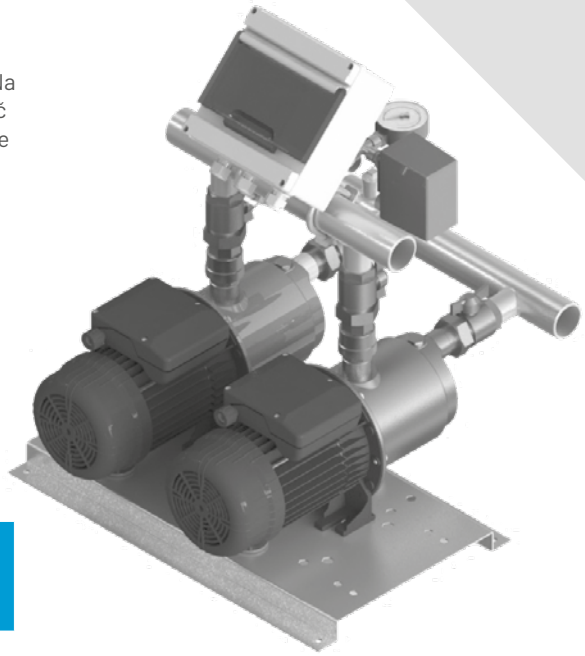

SPECIFIKACE	MULTIEVO
Průtok (m^3/h)	21
Výtlak	70 m
Maximální provozní tlak	8 bar
Napětí	1~ 230 / 3~400 V
Frekvence	50 Hz
Stupeň ochrany panelu	IP55
Stupeň ochrany čerpadla	IP55
Teplota pracovního prostředí	40°C
Počet čerpadel	2

Eco Select™ Efficiency • Conservation PENTAIR

POUŽITÍ

- Čerpání a rozvod vody v domácích systémech v nepřetržitém nebo přerušovaném provozu.
- Tlakové systémy
- Mycí systémy
- Zavlažování

EASY20/MULTI EVO

TLAKOVÉ STANICE SE DVĚMI ČERPADLY OVLÁDANÉ TLAKOVÝMI SPÍNAČI

KONSTRUKČNÍ CHARAKTERISTIKA

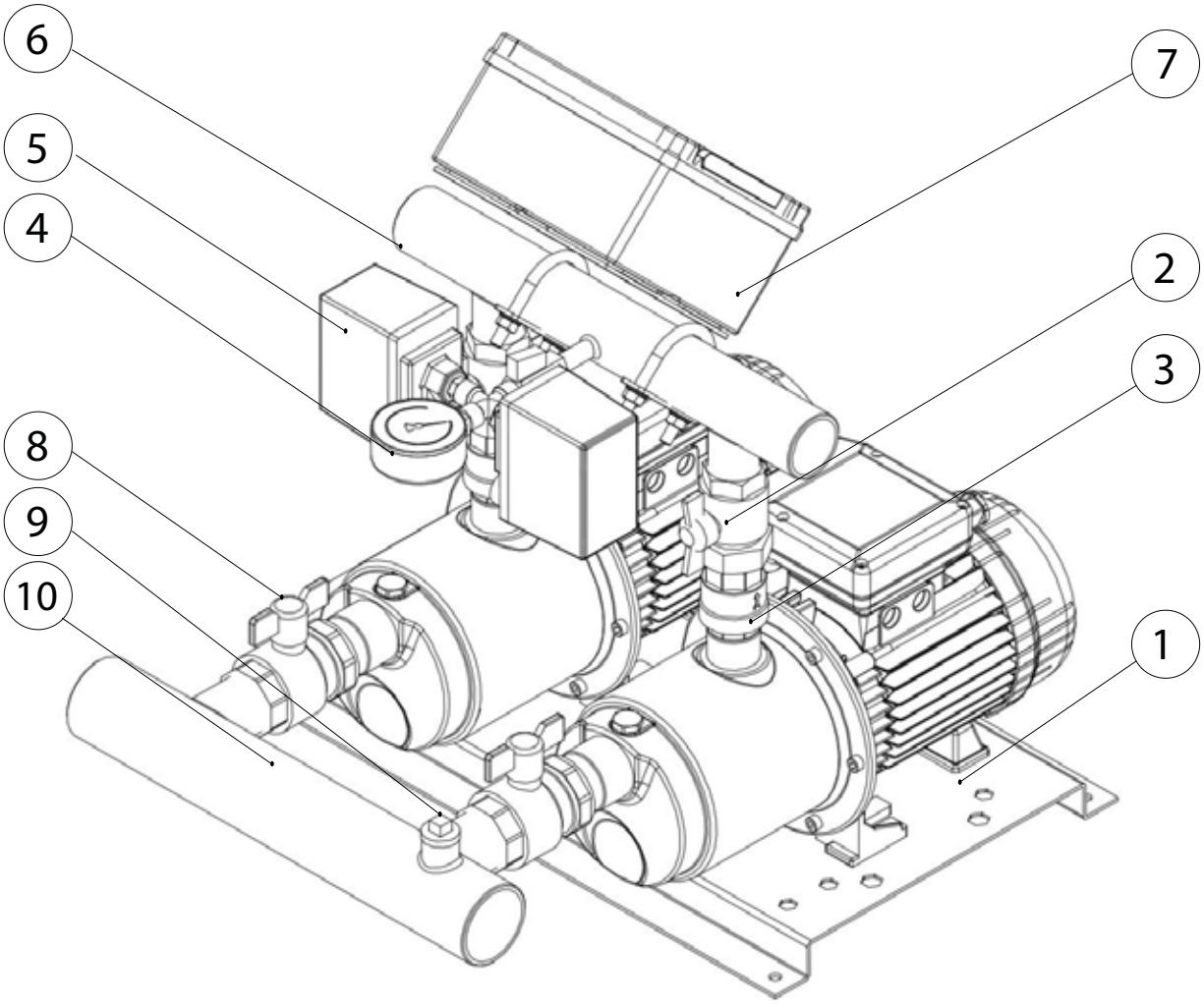

ZÁKLADNA

1. Základna z galvanizovaného kovu

VÝTLAČNÉ POTRUBÍ

2. 2x mosazné kulové ventily

3. 2x zpětné ventily

4. 1x manometr

5. 2x tlakové spínače

6. 1x pozinkované ocelové potrubí

7. 1x ovládací panel

SACÍ POTRUBÍ

8. 2x mosazné kulové ventily

9. n. 1 sleeve for water load

10. 1 pozinkované ocelové potrubí

EASY20/MULTI EVO 3

TLAKOVÉ STANICE SE DVĚMI ČERPADLY OVLÁDANÉ TLAKOVÝMI SPÍNAČI

VÝKONNOSTNÍ KŘIVKY

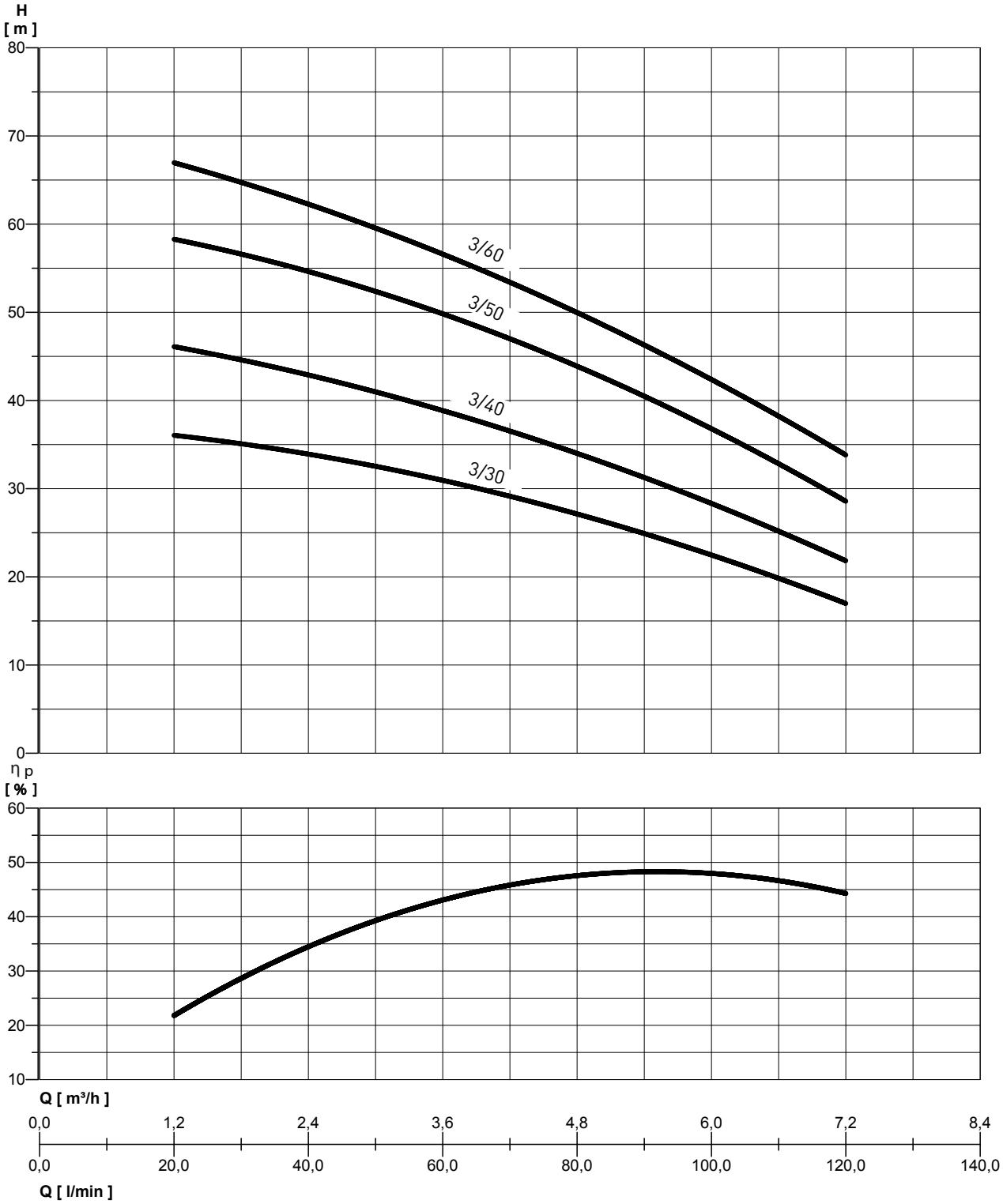

EASY20/MULTI EVO 3

TLAKOVÉ STANICE SE DVĚMI ČERPADLY OVLÁDANÉ TLAKOVÝMI SPÍNAČI

VÝKONNOSTNÍ TABULKA

Varianta	[P1] kW	VOLT. [V]	Q	l/min	20	40	60	80	100	120
				m³/h	1,2	2,4	3,6	4,8	6	7,2
EASY20/MULTI EVO 3-30 M-GI	2 x 0,65	1 ~ 230	výška vodního sloupce [m]		36	34	31	27	22,5	17
EASY20/MULTI EVO 3-30 T-GI	2 x 0,65	3 ~ 400								
EASY20/MULTI EVO 3-40 M-GI	2 x 0,8	1 ~ 230			46	43	39	34	28	22
EASY20/MULTI EVO 3-40 T-GI	2 x 0,78	3 ~ 400								
EASY20/MULTI EVO 3-50 M-GI	2 x 1	1 ~ 230			58	55	50	44	36	29
EASY20/MULTI EVO 3-50 T-GI	2 x 1	3 ~ 400								
EASY20/MULTI EVO 3-60 M-GI	2 x 1,25	1 ~ 230			67	62	57	50	42	34
EASY20/MULTI EVO 3-60 T-GI	2 x 1,17	3 ~ 400								

Pro VOLT. hodnoty, viz údaje referenčního čerpadla

Jednofázová

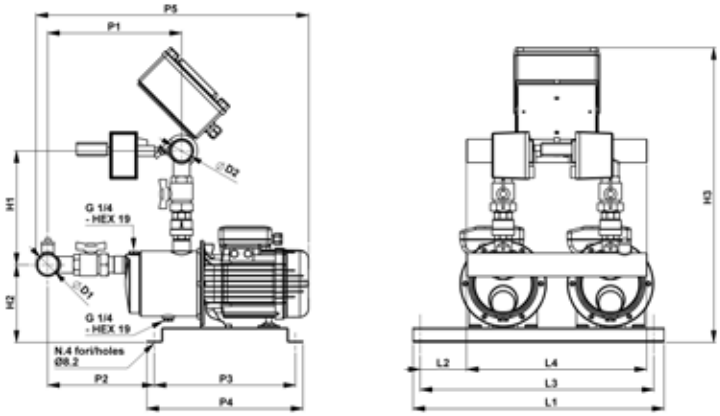

Třífázová

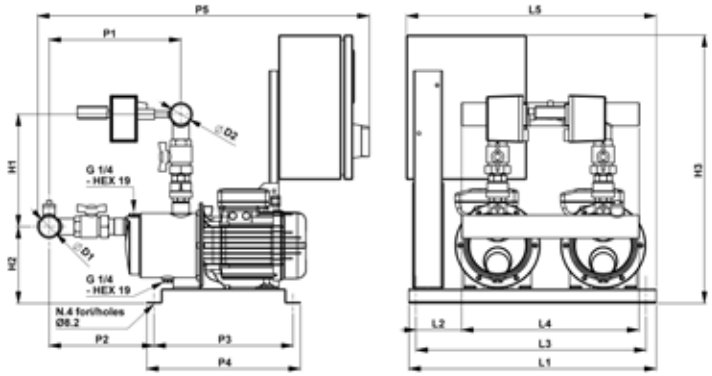

TABULKA ROZMĚRŮ A HMOTNOSTÍ

Varianta	Rozměry [mm]															Hmotnost [Kg]
	L1	L2	L3	L4	L5	P1	P2	P3	P4	P5	H1	H2	H3	DNA	DNM	
EASY20/MULTI EVO 3-30 M-GI	515	95	485	370	x	255	196	290	320	525	235	160	605	1"1/2	1"1/2	31
EASY20/MULTI EVO 3-30 T-GI	515	95	485	370	520	255	196	290	320	670	235	160	560	1"1/2	1"1/2	37
EASY20/MULTI EVO 3-40 M-GI	515	95	485	370	x	255	196	290	320	525	235	160	605	1"1/2	1"1/2	32
EASY20/MULTI EVO 3-40 T-GI	515	95	485	370	520	255	196	290	320	670	235	160	560	1"1/2	1"1/2	38
EASY20/MULTI EVO 3-50 M-GI	515	95	485	370	x	275	216	290	320	560	235	160	605	1"1/2	1"1/2	36
EASY20/MULTI EVO 3-50 T-GI	515	95	485	370	520	275	216	290	320	690	235	160	560	1"1/2	1"1/2	42
EASY20/MULTI EVO 3-60 M-GI	515	95	485	370	x	297	238	290	320	580	235	160	605	1"1/2	1"1/2	39,5
EASY20/MULTI EVO 3-60 T-GI	515	95	485	370	520	297	238	290	320	715	235	160	560	1"1/2	1"1/2	45,5

EASY20/MULTI EVO 5

TLAKOVÉ STANICE SE DVĚMI ČERPADLY OVLÁDANÉ TLAKOVÝMI SPÍNAČI

VÝKONNOSTNÍ KŘIVKY

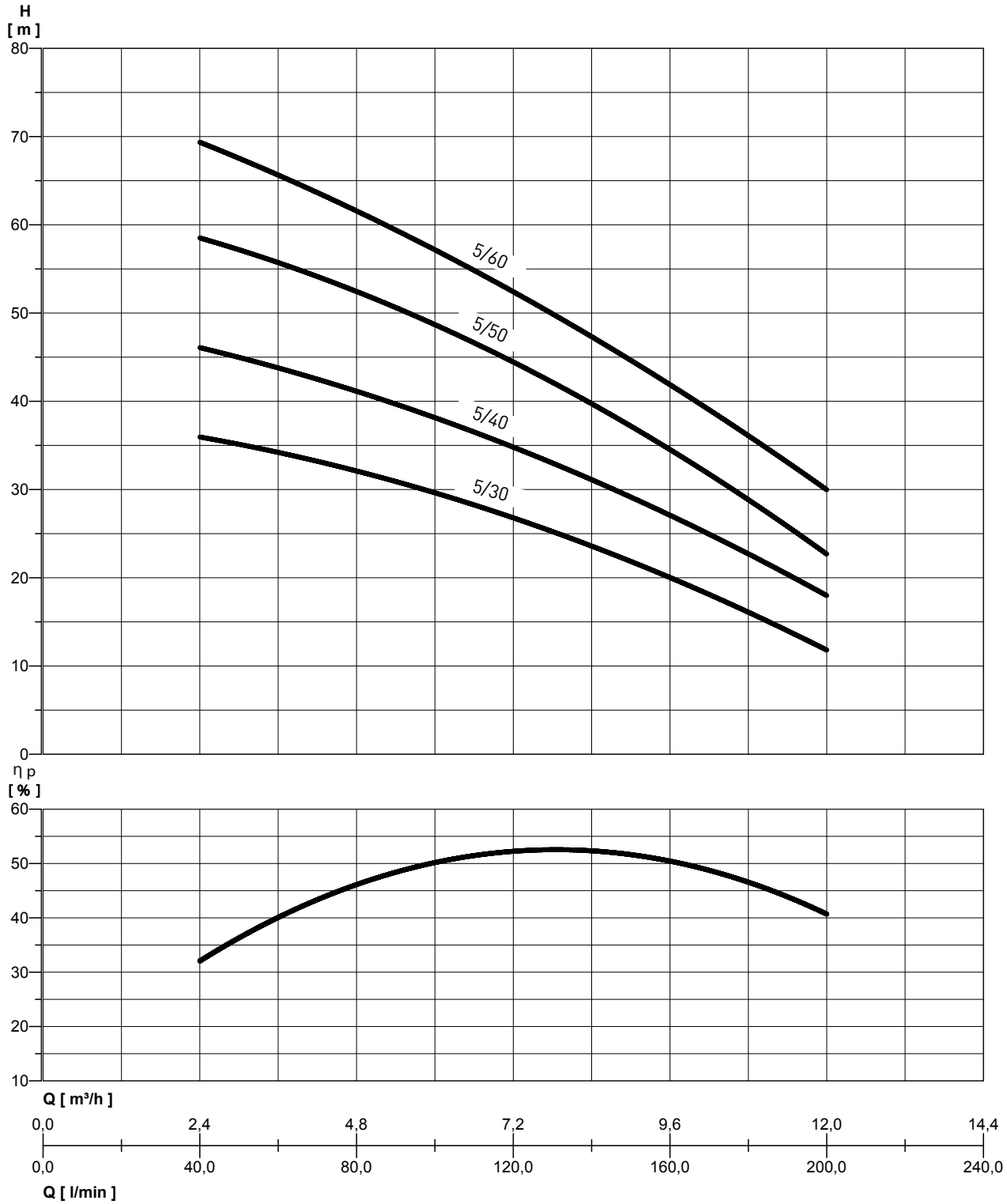

EASY20/MULTI EVO 5

TLAKOVÉ STANICE SE DVĚMI ČERPADLY OVLÁDANÉ TLAKOVÝMI SPÍNAČI

VÝKONNOSTNÍ TABULKA

Varianta	[P1] kW	VOLT. [V]	Q	l/min	40	60	80	100	120	160	200
				m³/h	2,4	3,6	4,8	6	7,2	9,6	12
EASY20/MULTI EVO 5-30 M-GI	2 x 0,8	1 ~ 230	výška vodního sloupce [m]		36	34	32	30	27	19,5	12
EASY20/MULTI EVO 5-30 T-GI	2 x 0,78	3 ~ 400									
EASY20/MULTI EVO 5-40 M-GI	2 x 1,1	1 ~ 230			46	44	41	38	35	27	18
EASY20/MULTI EVO 5-40 T-GI	2 x 1,1	3 ~ 400									
EASY20/MULTI EVO 5-50 M-GI	2 x 1,35	1 ~ 230			58	56	53	49	44	34	23
EASY20/MULTI EVO 5-50 T-GI	2 x 1,25	3 ~ 400									
EASY20/MULTI EVO 5-60 M-GI	2 x 1,65	1 ~ 230			69	66	62	57	52	42	30
EASY20/MULTI EVO 5-60 T-GI	2 x 1,57	3 ~ 400									

Pro VOLT. hodnoty, viz údaje referenčního čerpadla

Jednofázová

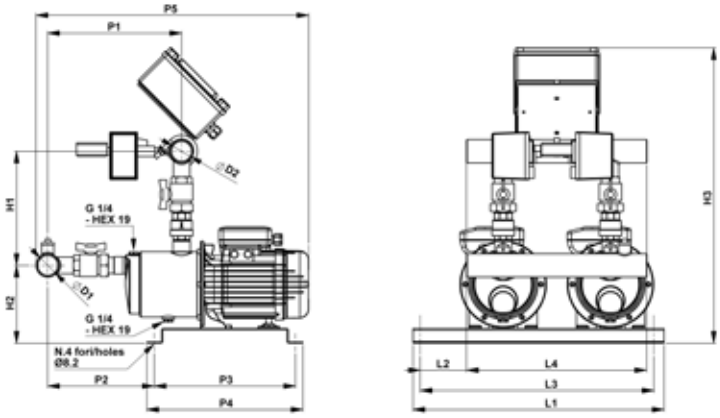

Třífázová

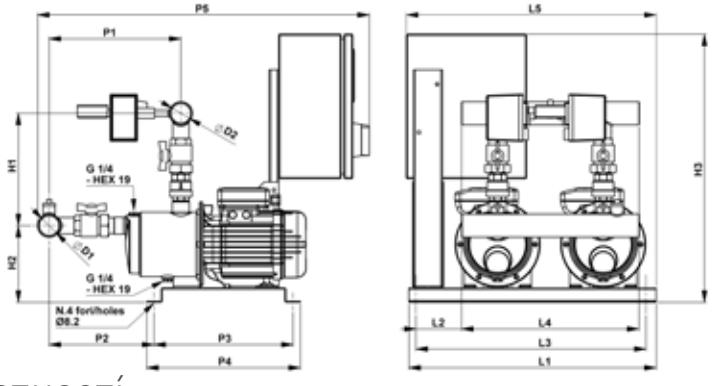

TABULKA ROZMĚRŮ A HMOTNOSTÍ

Varianta	Rozměry [mm]															Hmotnost [Kg]
	L1	L2	L3	L4	L5	P1	P2	P3	P4	P5	H1	H2	H3	DNA	DNM	
EASY20/MULTI EVO 5-30 M-GI	515	95	485	370	x	275	222	290	320	550	240	155	605	2"	1"1/2	33,5
EASY20/MULTI EVO 5-30 T-GI	515	95	485	370	520	275	222	290	320	695	240	155	560	2"	1"1/2	39,5
EASY20/MULTI EVO 5-40 M-GI	515	95	485	370	x	275	222	290	320	560	240	155	605	2"	1"1/2	37
EASY20/MULTI EVO 5-40 T-GI	515	95	485	370	520	275	222	290	320	695	240	155	560	2"	1"1/2	43
EASY20/MULTI EVO 5-50 M-GI	515	95	485	370	x	300	247	290	320	590	240	155	605	2"	1"1/2	40
EASY20/MULTI EVO 5-50 T-GI	515	95	485	370	520	300	247	290	320	695	240	155	560	2"	1"1/2	46
EASY20/MULTI EVO 5-60 M-GI	515	95	485	370	x	320	267	290	320	645	240	155	605	2"	1"1/2	46
EASY20/MULTI EVO 5-60 T-GI	515	95	485	370	520	320	267	290	320	745	240	155	560	2"	1"1/2	52

EASY20/MULTI EVO 8

TLAKOVÉ STANICE SE DVĚMI ČERPADLY OVLÁDANÉ TLAKOVÝMI SPÍNAČI

VÝKONNOSTNÍ KŘIVKY

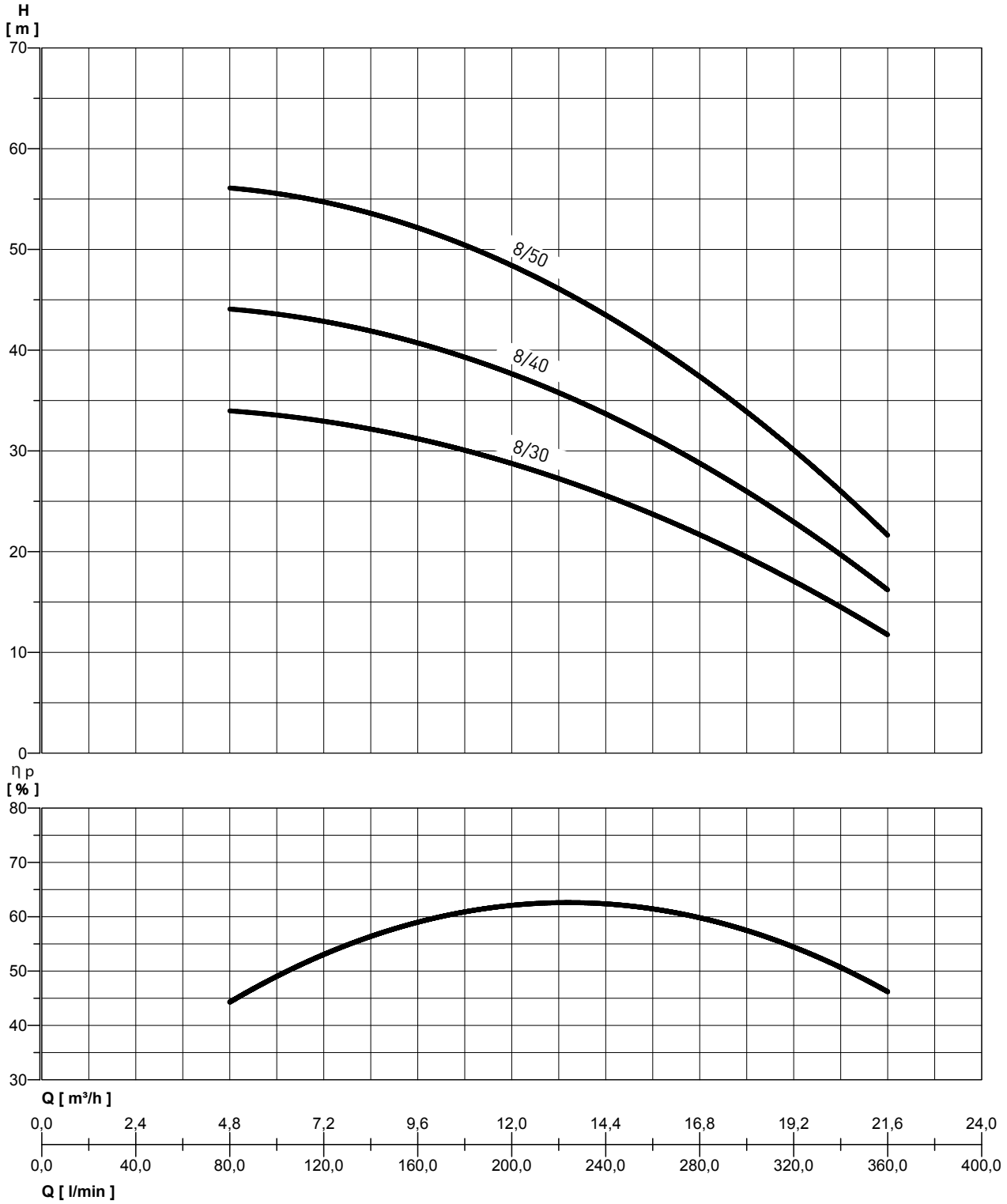

EASY20/MULTI EVO 8

TLAKOVÉ STANICE SE DVĚMI ČERPADLY OVLÁDANÉ TLAKOVÝMI SPÍNAČI

VÝKONNOSTNÍ TABULKA

Varianta	Absorbed power[P1] kW	VOLT. [V]	Q	l/min	80	100	120	160	200	240	280	320	360
				m³/h	4,8	6	7,2	9,6	12	14,4	16,8	19,2	21,6
EASY20/MULTI EVO 8-30 M-GI	2 x 1,28	1 ~ 230	výška vodního sloupce [m]		34	33,5	33	31	29	25,5	22	16,5	12
EASY20/MULTI EVO 8-30 T-GI	2 x 1,2	3 ~ 400											
EASY20/MULTI EVO 8-40 M-GI	2 x 1,66	1 ~ 230			44,5	43,5	42,5	40,5	37,5	34	29	23	16
EASY20/MULTI EVO 8-40 T-GI	2 x 1,5	3 ~ 400											
EASY20/MULTI EVO 8-50 M-GI	2 x 2	1 ~ 230			56,5	55,5	54,5	51,5	48,5	44,0	37,5	30,0	21,5
EASY20/MULTI EVO 8-50 T-GI	2 x 1,95	3 ~ 400											

Pro VOLT. hodnoty, viz údaje referenčního čerpadla

Jednofázová

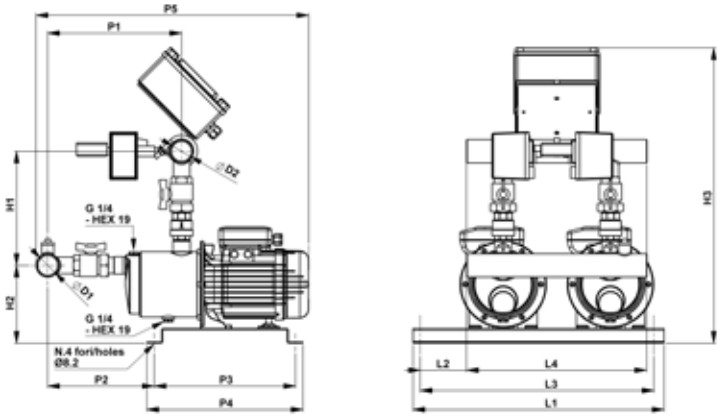

Třífázová

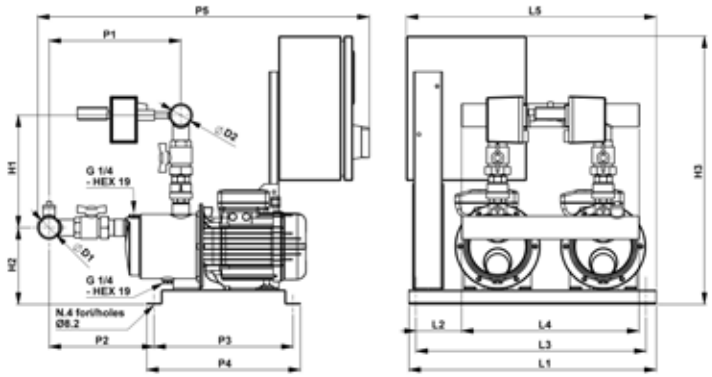

TABULKA ROZMĚRŮ A HMOTNOSTÍ

Varianta	Rozměry [mm]															Hmotnost [Kg]
	L1	L2	L3	L4	L5	P1	P2	P3	P4	P5	H1	H2	H3	DNA	DNM	
EASY20/MULTI EVO 8-30 M-GI	515	95	485	370	x	296	240	290	320	585	292	155	660	2"	2"	42
EASY20/MULTI EVO 8-30 T-GI	515	95	485	370	520	296	240	290	320	718	292	155	560	2"	2"	48
EASY20/MULTI EVO 8-40 M-GI	515	95	485	370	x	296	240	290	320	620	292	155	660	2"	2"	48
EASY20/MULTI EVO 8-40 T-GI	515	95	485	370	520	296	240	290	320	718	292	155	560	2"	2"	54
EASY20/MULTI EVO 8-50 M-GI	515	95	485	370	x	325	275	290	320	645	292	155	660	2"	2"	50
EASY20/MULTI EVO 8-50 T-GI	515	95	485	370	520	325	275	290	320	745	292	155	560	2"	2"	56

PENTAIR STA-RITE

AQUA TRADING
VÝHRADNÍ DISTRIBUTOR PRO ČR A SR

EASYBOOST

DOMÁCÍ - TLAKOVÉ STANICE OVLÁDANÉ TLAKOVÝMI SPÍNAČI

Kompaktní, robustní, vysoká hydraulická účinnost, spolehlivé

Tlakové stanice slouží k natlakování vodovodních systémů. Jednofázové napájení, skládá se ze: 2 čerpadel, elektrického panelu, základny, sacího a výtlačného potrubí, tlakových spínačů, manometru a zpětného ventilu.

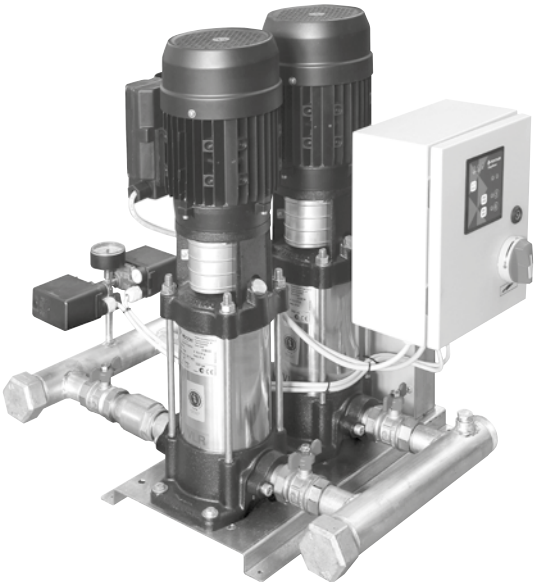

POPIS

Čerpadla jsou ovládána dvěma tlakovými spínači s nastavitelným nastavením, přes ELEKTRO PANEL s elektronickou deskou pro:
- postupné spouštění čerpadel
- obrácení pořadí spouštění
- nastavení ochrany proti chodu nasucho
- časovač (nastavitelný od 0 do 180 s.)

Když tlak v síti dosáhne hodnoty pro sepnutí elektrického kontaktu tlakového spínače č.1, spustí se čerpadlo. Pokud tlak stále klesá, jakmile je dosaženo hodnoty uzavíracího tlaku druhého tlakového spínače, spustí se druhé čerpadlo. Když se hodnota síťového tlaku zvýší, tlakové spínače otevřou svůj kontakt a zastaví se relativní čerpadlo. Na konci každého cyklu automatický střídač změní pořadí spouštění čerpadel (jakmile je tlakový spínač č.1 přiřazen k čerpadlu č.1; v dalším cyklu k čerpadlu č.2).

POČET ČERPADEL	PRŮTOK	
-	L/min	m^3/h
2	od 200 do 480	od 12 do 28.8

EASYBOOST
DOMÁCÍ - TLAKOVÉ STANICE OVLÁDANÉ TLAKOVÝMI SPÍNAČI

SPECIFIKACE

SPECIFIKACE	CB	DHR	MULTINOX VE +	PVM
Průtok (m^3/h)	16.8	28.8	25.2	17
Výtlak (m.c.a.)	60.5	63	140	110
Maximální provozní tlak	9 bar	10 bar	14 bar	16 bar
Napětí	1 ~ 230 / 3~400 V			
Frekvence	50 Hz			
Stupeň ochrany panelu	IP55	IP54	IP55	IP54
Stupeň ochrany čerpadla	IP44	IP55	IP44	IP55
Pracovní teplota	40° C	50° C	50° C	50° C

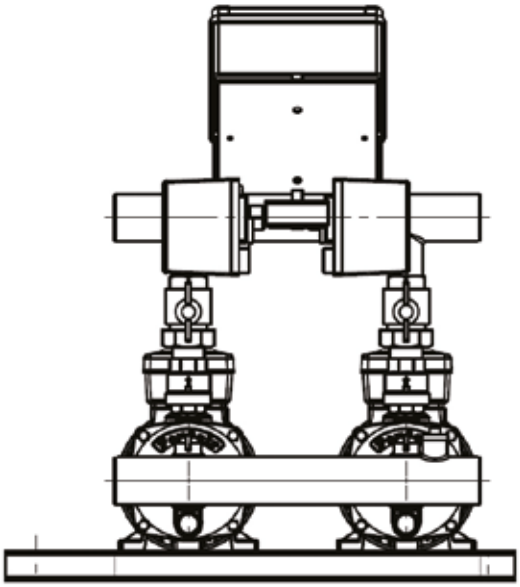

ČERPADLO

- 2 CB
- 2 MULTINOX VE+
- 2 DHR
- 2 PVM

SACÍ POTRUBÍ

- 2x mosazné kulové ventily
- n. 1 sleeve for water load

VÝTLAČNÉ POTRUBÍ

- 2x mosazné kulové ventily
- 2x zpětné ventily
- 1x manometr
- 2x tlakový spínač

ZÁKLADNA

- z galvanizovaného kovu

EASYBOOST
DOMÁCÍ - TLAKOVÉ STANICE OVLÁDANÉ TLAKOVÝMI SPÍNAČI

ELEKTRO PANEL PRO JEDNOFÁZOVÁ ČERPADLA

ELEKTRO PANEL

- panel z plastu IP65
- pojistky
- multifunkční elektronická deska s integrovaným transformátorem pro pomocný obvod
- Spouštěcí relé pro každé čerpadlo
- Ochrana proti přetížení poskytovaná elektronickou deskou
- Časovač pro nastavení doby zpoždění od 0 do 180 sekund, po otevření kontaktu tlakového spínače (pro každé čerpadlo)

HLAVNÍ FUNKCE

- Cyklická inverze pořadí spouštění čerpadel po každém konci cyklu.
- ON/OFF ovládání hladiny nádrže nebo tlaku v přívodním potrubí pomocí plovákového spínače nebo jiného diferenciálního tlakového spínače.
- Nastavitelný časovač pro čerpadla

SIGNÁLY A OVLÁDÁNÍ

- Manuální - automatické tlačítko
- ON/OFF tlačítko pro každé čerpadlo
- LED indikátor připojení k el. síti
- LED indikátor čerpadla v provozu
- LED indikátor označení nízké hladiny ve sběrné nádrži nebo nedostatečný tlak v sacím potrubí
- LED diody označující ruční nebo automatický provoz
- BMS s kontakty pro každé čerpadlo: čerpadlo zapnuto a přetíženo

EXTERNÍ KONTROLNÍ ZAŘÍZENÍ

- Dva nastavitelné diferenciální tlakové spínače ON / OFF
- Plovákový spínač ZAP / VYP, umístěný ve sběrné nádrži na vodu, nebo
- Spínač zpětného tlaku vložený do vodovodního potrubí (akvadukt)

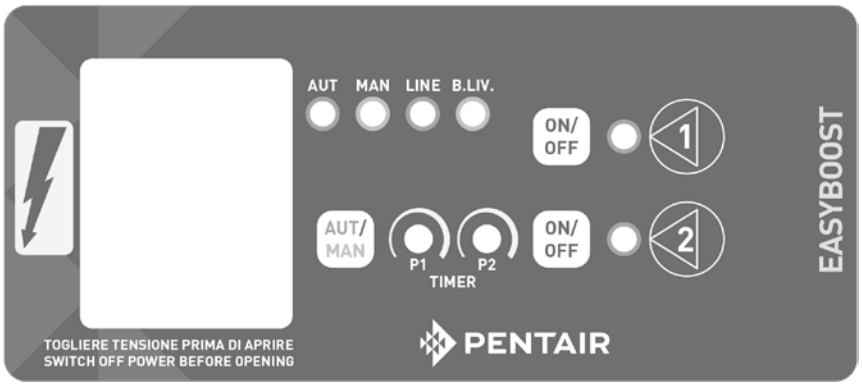

EASYBOOST
DOMÁCÍ - TLAKOVÉ STANICE OVLÁDANÉ TLAKOVÝMI SPÍNAČI

ELEKTRO PANEL PRO TŘÍFÁZOVÁ ČERPADLA

ELEKTRONICKÝ PANEL

- Kovový box IP54
- Hlavní vypínač
- Elektronická deska
- Pojistky a spínací relé pro každé čerpadlo
- Ochrana proti přetížení
- Transformátor s pojistkami pro pomocný obvod

HLAVNÍ FUNKCE

- Cyklická inverze pořadí spouštění čerpadel po každém konci cyklu.
- ON/OFF ovládání hladiny nádrže nebo tlaku v přívodním potrubí pomocí plovákového spínače nebo jiného diferenciálního tlakového spínače.
- Časovač pro nastavení doby zpoždění od 0 do 180 sekund, po otevření kontaktu tlakového spínače (pro každé čerpadlo)

SIGNÁLY A OVLÁDÁNÍ

- M-0-T tlačítko (Manualní - 0 - Automatické)
- ON/OFF tlačítka pro každé čerpadlo
- LED indikátor připojení k el síti
- LED indikátor čerpadla v provozu
- LED indikátor označení nízké hladiny v sběrné nádrži nebo nedostatečný tlak v sacím potrubí
- LED diody označující ruční nebo automatický provoz
- BMS s kontakty pro každé čerpadlo: čerpadlo zapnuto a přetíženo
- Spojení RS232/RS485

EXTERNÍ KONTROLNÍ ZAŘÍZENÍ

- Dva nastavitelné diferenciální tlakové spínače ON / OFF
- Plovákový spínač ZAP / VYP, umístěný ve sběrné nádrži na vodu, nebo
- Spínač zpětného tlaku vložený do vodovodního potrubí (akvadukt)

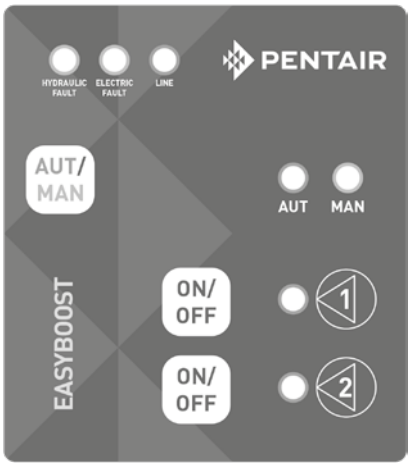

EASYBOOST - CB

DOMÁCÍ - TLAKOVÉ STANICE OVLÁDANÉ TLAKOVÝMI SPÍNAČI

VÝKONNOSTNÍ KŘIVKY

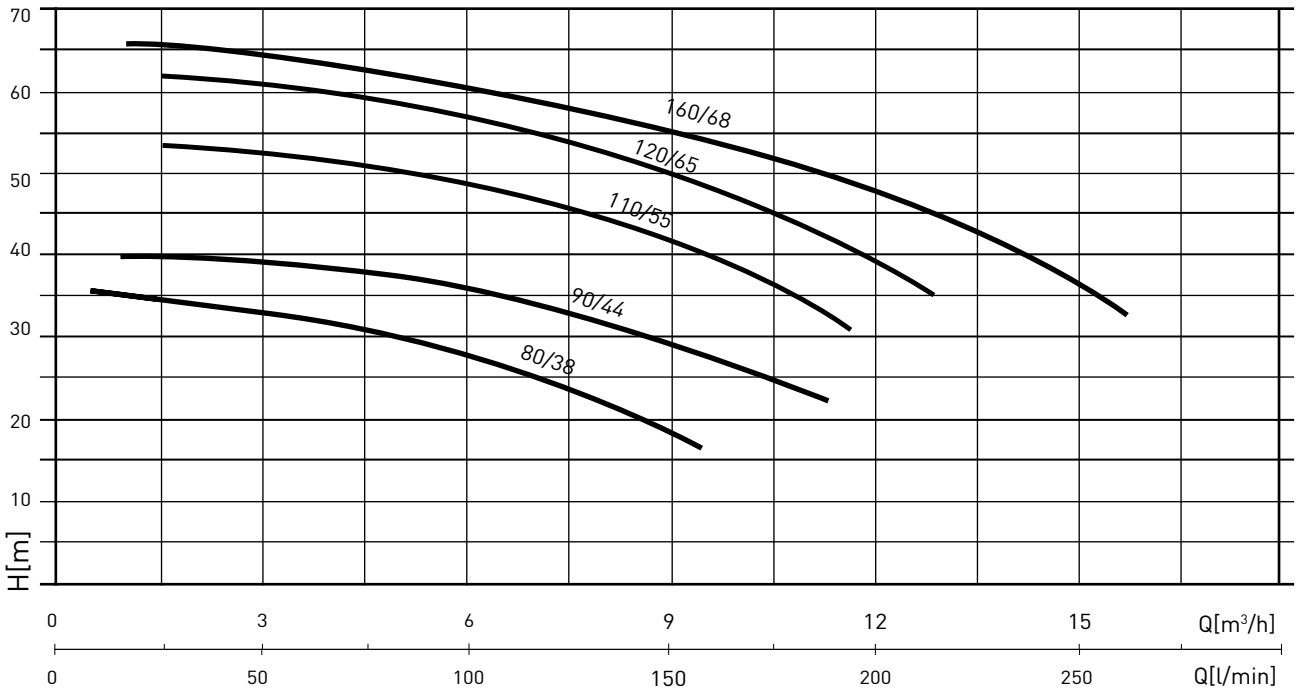

VÝKONNOSTNÍ TABULKA

Varianta	kW	VOLT. [V]	l/min	40	80	100	160	180	200	220	280
			m³/h	2,4	4,8	6	9,6	10,8	12	13,2	16,8
EASY20/CB 80/38	2x0,55	1 ~ 230 / 3 ~ 400	Výška vodního sloupce [m]	33	30	28	17				
EASY20/CB 90/44	2x0,74	1 ~ 230 / 3 ~ 400		40	37	35	27	21			
EASY20/CB 110/55	2x1,1	1 ~ 230 / 3 ~ 400		51	49	47	38	33	28		
EASY20/CB 120/65	2x1,5	1 ~ 230 / 3 ~ 400		61	59	57	50	47	40	33	
EASY20/CB 160/68	2x2,20	3 ~ 400			61	59	54	52	49	45	32

Pro VOLT. hodnoty, viz údaje referenčního čerpadla

EASYBOOST - CB

DOMÁCÍ - TLAKOVÉ STANICE OVLÁDANÉ TLAKOVÝMI SPÍNAČI

TABULKA ROZMĚRŮ A HMOTNOSTÍ

SINGLE PHASE

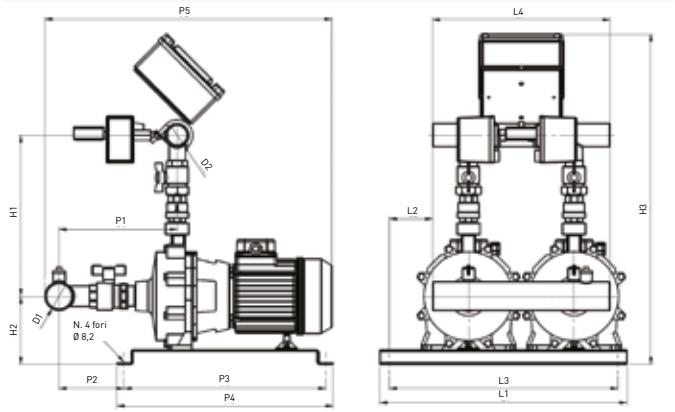

THREE PHASE

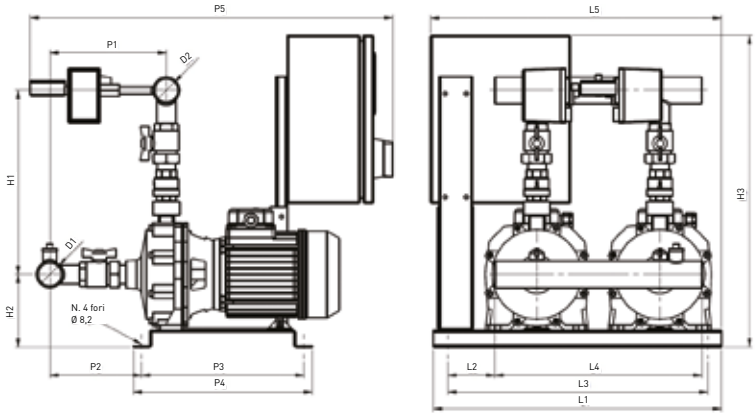

TABULKA ROZMĚRŮ A HMOTNOSTÍ

Varianta	Rozměry [mm]															Hmotnost	
	L1	L2	L3	L4	L5	P1	P2	P3	P4	P5	H1	H2	H3	D1	D2	220V	400V
EASY20/CB 80/38M-GI	515	95	485	370	X	209	165	290	320	542	328	130	671	1-1/2"	1-1/2"	34	40
EASY20/CB 80/38T-GI	515	95	485	370	520	209	165	290	320	652	328	130	560	1-1/2"	1-1/2"	34	40
EASY20/CB 90/44M-GI	515	95	485	370	X	209	165	290	320	542	328	130	671	1-1/2"	1-1/2"	42	48
EASY20/CB 90/44T-GI	515	95	485	370	520	209	165	290	320	652	328	130	560	1-1/2"	1-1/2"	42	48
EASY20/CB 110/55M-GI	515	95	485	370	X	246	135	420	450	600	335	142	690	2"	1-1/2"	62	68
EASY20/CB 110/55T-GI	515	95	485	370	520	246	135	420	450	758	335	142	560	2"	1-1/2"	62	68
EASY20/CB 120/65M-GI	515	95	485	370	X	246	135	420	450	600	335	142	690	2"	1-1/2"		70
EASY20/CB 120/65T-GI	515	95	485	370	520	246	135	420	450	758	335	142	560	2"	1-1/2"		70
EASY20/CB 160/68T-GI	515	95	485	370	520	246	135	420	450	758	335	142	560	2"	1-1/2"	63	69

EASYBOOST - DHR 2/4

JEDNO A TŘÍ FÁZOVÉ TLAKOVÉ STANICE OVLÁDANÉ TLAKOVÝMI SPÍNAČI

VÝKONNOSTNÍ KŘIVKY

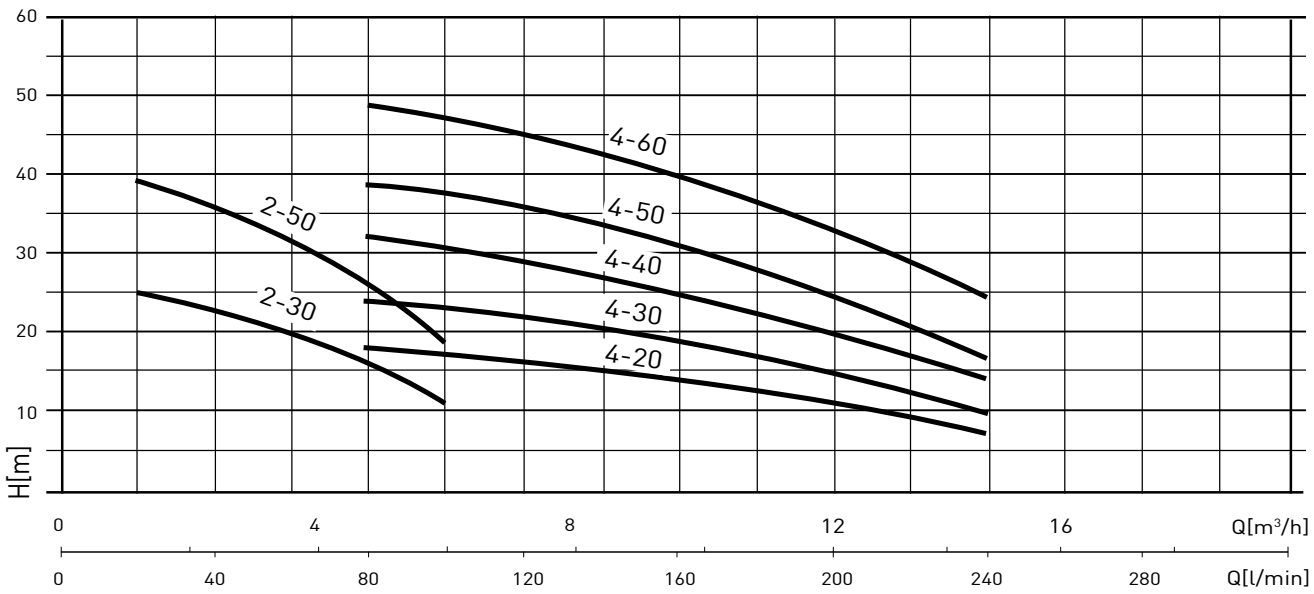

VÝKONNOSTNÍ TABULKA

Varianta	kW	VOLT. [V]	l/min	20	60	80	100	160	200	240
			m³ / h	1,2	3,6	4,8	6	9,6	12	14,4
EASY20/DHR 2-30	2x0,30	1 ~ 230	Výška vodního sloupce [m]	25	19	16	12			
		3 ~ 400								
EASY20/DHR 2-50	2x0,50	1 ~ 230		39	30	23	16			
		3 ~ 400								
EASY20/DHR 4-20	2x0,37	1 ~ 230				17	16	13	11	7
		3 ~ 400								
EASY20/DHR 4-30	2x0,5	1 ~ 230				24	23	18	14	10
		3 ~ 400								
EASY20/DHR 4-40	2x0,70	1 ~ 230				32	30	25	20	14
		3 ~ 400								
EASY20/DHR 4-50	2x0,90	1 ~ 230				39	38	31	25	17
		3 ~ 400								
EASY20/DHR 4-60	2x1,2	1 ~ 230				49	47	41	34	25
		3 ~ 400								

Pro VOLT. hodnoty, viz údaje referenčního čerpadla

EASYBOOST - DHR 2/4

JEDNO A TŘÍ FÁZOVÉ TLAKOVÉ STANICE OVLÁDANÉ TLAKOVÝMI SPÍNAČI

TABULKA ROZMĚRŮ A HMOTNOSTÍ

JEDNOFÁZOVÉ - DHR 2

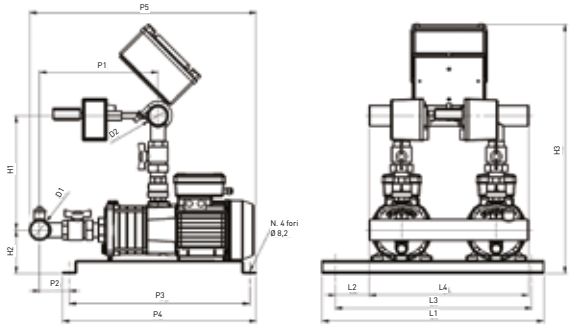

TŘÍFÁZOVÉ - DHR 2

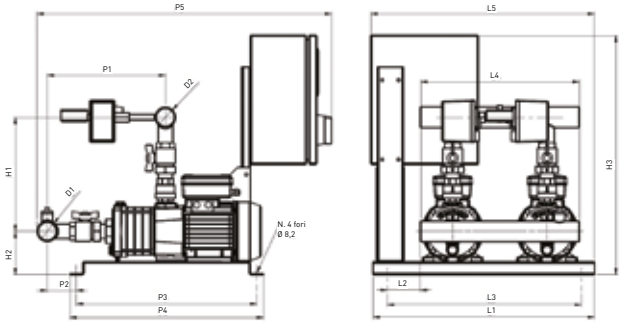

JEDNOFÁZOVÉ - DHR 4

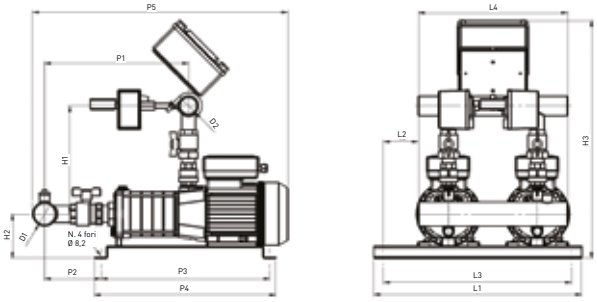

TŘÍFÁZOVÉ - DHR 4

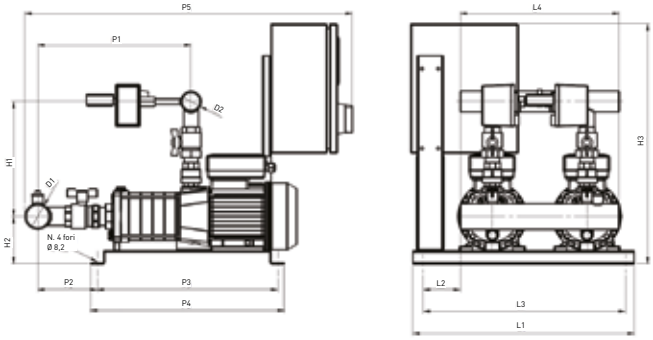

TABULKA ROZMĚRŮ A HMOTNOSTÍ

Varianta	Rozměry [mm]															Hmotnost	
	L1	L2	L3	L4	L5	P1	P2	P3	P4	P5	H1	H2	H3	D1	D2	230V	400V
EASY20/DHR 2-30M-GI	515	95	485	370	X	239	35	420	450	493	265	100	578	1-1/2"	1-1/2"	32	38
EASY20/DHR 2-30T-GI	515	95	485	370	520	239	35	420	450	651	265	100	560	1-1/2"	1-1/2"	32	38
EASY20/DHR 2-50M-GI	515	95	485	370	X	275	68	420	450	527	265	100	578	1-1/2"	1-1/2"	35	41
EASY20/DHR 2-50T-GI	515	95	485	370	520	275	68	420	450	685	265	100	560	1-1/2"	1-1/2"	35	41
EASY20/DHR 4-20M-GI	515	95	485	370	X	276	69	420	450	505	265	100	580	2"	1-1/2"	34	40
EASY20/DHR 4-20T-GI	515	95	485	370	520	276	69	420	450	687	265	100	560	2"	1-1/2"	34	40
EASY20/DHR 4-30M-GI	515	95	485	370	X	276	69	420	450	505	265	100	580	2"	1-1/2"	34	40
EASY20/DHR 4-30T-GI	515	95	485	370	520	276	69	420	450	687	265	100	560	2"	1-1/2"	34	40
EASY20/DHR 4-40M-GI	515	95	485	370	X	303	96	420	450	531	265	100	580	2"	1-1/2"	36	42
EASY20/DHR 4-40T-GI	515	95	485	370	520	303	96	420	450	714	265	100	560	2"	1-1/2"	36	42
EASY20/DHR 4-50M-GI	515	95	485	370	X	330	123	420	450	558	265	100	580	2"	1-1/2"	40	46
EASY20/DHR 4-50T-GI	515	95	485	370	520	330	123	420	450	740	265	100	560	2"	1-1/2"	40	46
EASY20/DHR 4-60M-GI	515	95	485	370	X	357	138	420	450	632	267	110	590	2"	1-1/2"	46	52
EASY20/DHR 4-60T-GI	515	95	485	370	520	357	138	420	450	762	267	110	560	2"	1-1/2"	46	52

EASYBOOST - DHR 9

TLAKOVÉ STANICE OVLÁDANÉ TLAKOVÝMI SPÍNAČI

VÝKONNOSTNÍ KŘIVKY

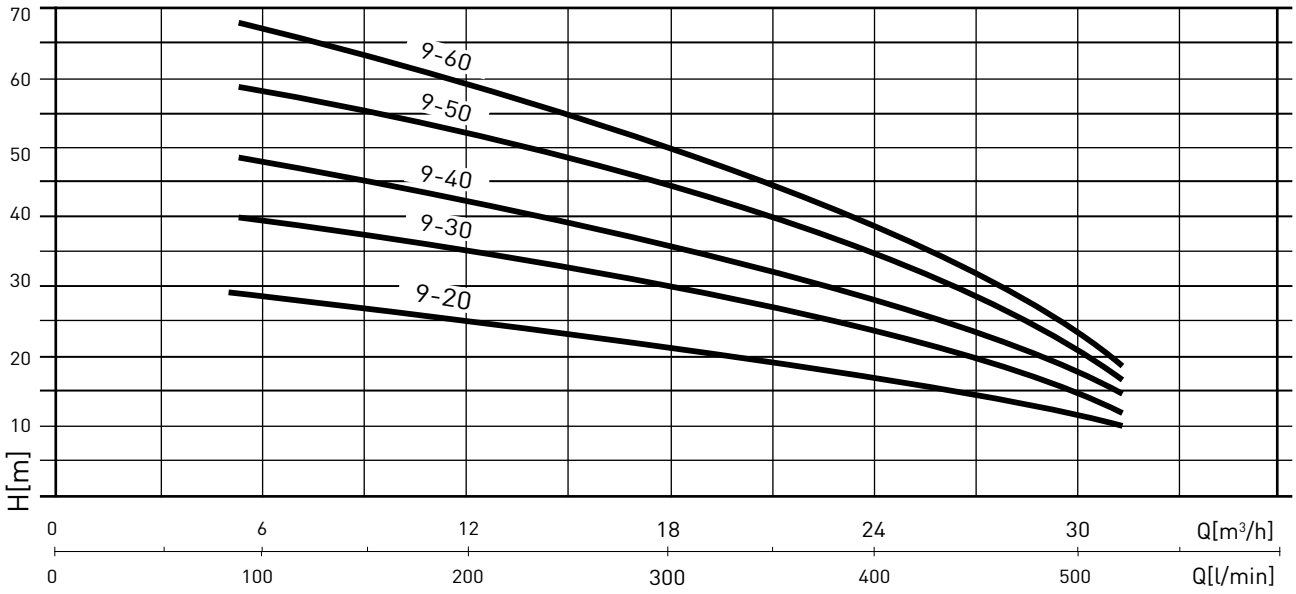

VÝKONNOSTNÍ TABULKA

Varianta	kW	VOLT. [V]	l/min	80	160	240	320	400	480
			m³ / h	4,8	9,6	14,4	19,2	24	28,8
EASY20/DHR 9-20	2x0,65	1 ~ 230	Výška vodního sloupce [m]	20	19	16	13	9	5
		3 ~ 400							
EASY20/DHR 9-30	2x0,95	1 ~ 230		31	29	26	21	16	9
		3 ~ 400							
EASY20/DHR 9-40	2x1,3	1 ~ 230		40	38	33	27	19	10
		3 ~ 400							
EASY20/DHR 9-50	2x1,6	1 ~ 230		51	49	43	36	26	14
		3 ~ 400							
EASY20/DHR 9-60	2x1,9	3 ~ 400		60	56	49	40	29	14

Pro VOLT. hodnoty, viz údaje referenčního čerpadla

EASYBOOST - DHR 9

TLAKOVÉ STANICE OVLÁDANÉ TLAKOVÝMI SPÍNAČI

TABULKA ROZMĚRŮ A HMOTNOSTÍ

JEDNOFÁZOVÉ

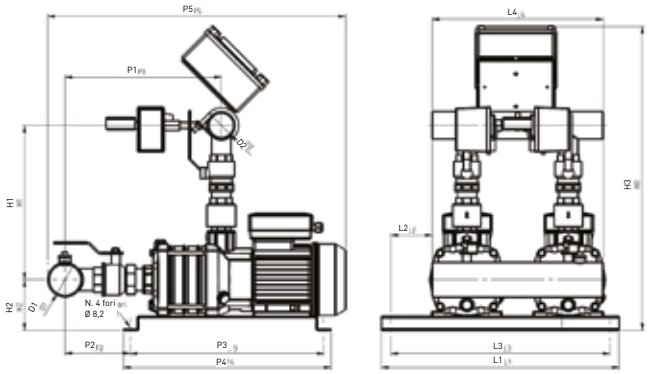

TŘÍFÁZOVÉ

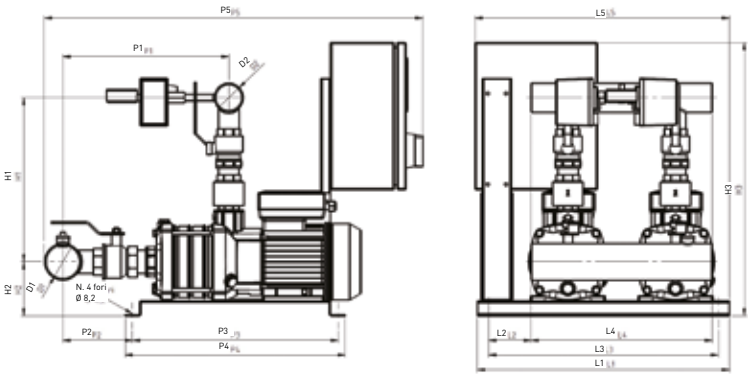

TABULKA ROZMĚRŮ A HMOTNOSTÍ

Varianta	Rozměry [mm]															Hmotnost [Kg]
	L1	L2	L3	L4	L5	P1	P2	P3	P4	P5	H1	H2	H3	D1	D2	
EASY20/DHR 9-20M-GI	515	95	485	370	X	280	82	420	450	588	110	335	660	2-1/2"	2"	54
EASY20/DHR 9-20T-GI	515	95	485	370	520	280	82	420	450	713	110	335	560	2-1/2"	2"	54
EASY20/DHR 9-30M-GI	515	95	485	370	X	280	82	420	450	588	110	335	660	2-1/2"	2"	55
EASY20/DHR 9-30T-GI	515	95	485	370	520	280	82	420	450	713	110	335	560	2-1/2"	2"	55
EASY20/DHR 9-40M-GI	515	95	485	370	X	310	112	420	450	618	110	335	660	2-1/2"	2"	57
EASY20/DHR 9-40T-GI	515	95	485	370	520	310	112	420	450	743	110	335	560	2-1/2"	2"	57
EASY20/DHR 9-50M-GI	515	95	485	370	X	340	142	420	450	648	110	335	660	2-1/2"	2"	62
EASY20/DHR 9-50T-GI	515	95	485	370	520	340	142	420	450	773	110	335	560	2-1/2"	2"	62
EASY20/DHR 9-60T-GI	515	95	485	370	520	370	172	420	450	803	110	335	560	2-1/2"	2"	65

EASYBOOST 20 MULTINOX VE +

TLAKOVÉ STANICE OVLÁDANÉ TLAKOVÝMI SPÍNAČI

VÝKONNOSTNÍ KŘIVKY

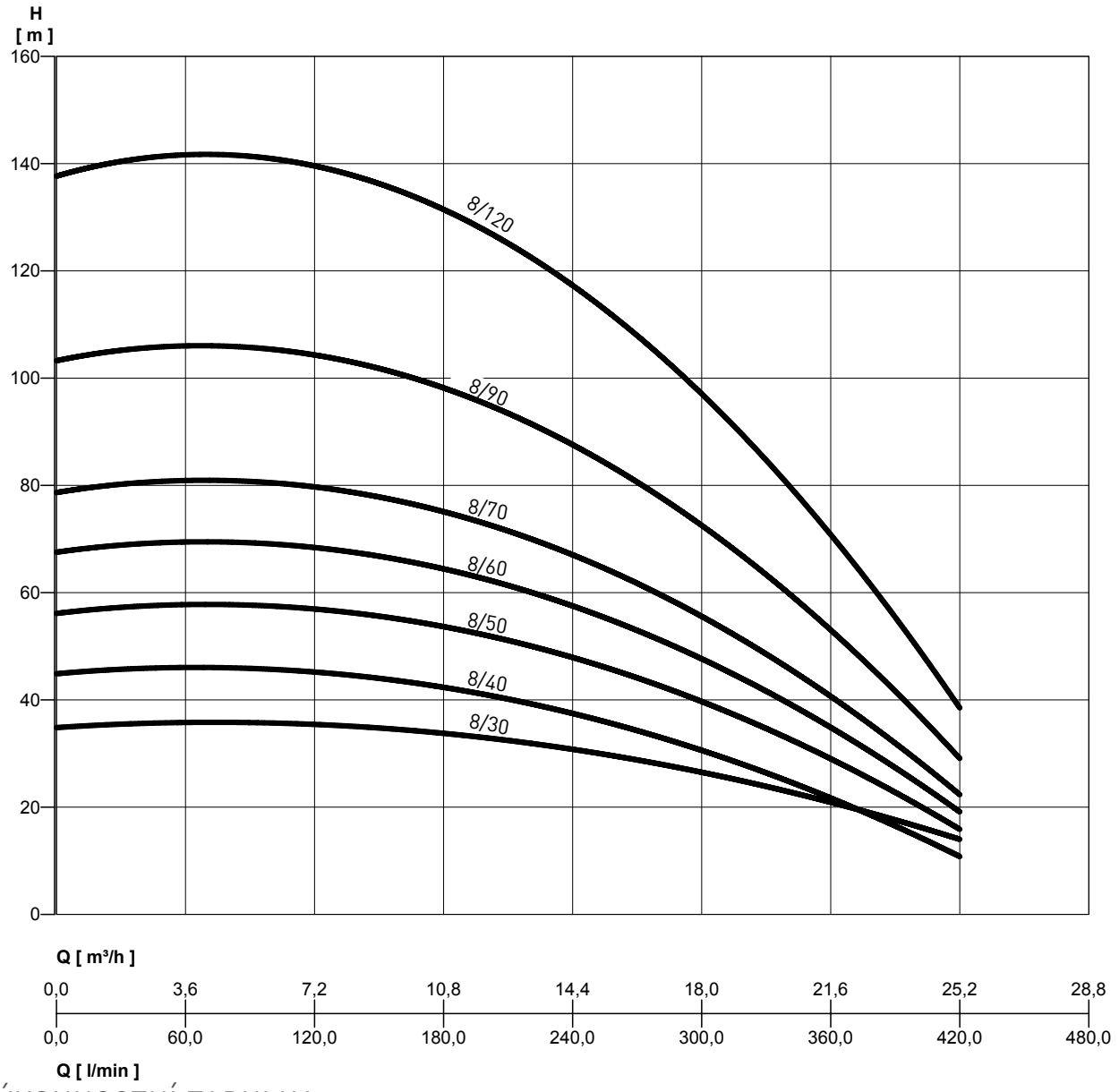

VÝKONNOSTNÍ TABULKA

Varianta	P2	VOLT. [V]	l/min	0	60	120	180	240	300	360	420
	kW		m³/h	0	3,6	7,2	10,8	14,4	18	21,6	25,2
EASY20 MULTINOX VE+ 8-30	2x1	1 ~ 230 3 ~ 400	Výška vodního sloupce [m]	36	35	35	33	30	25	28	10
EASY20 MULTINOX VE+ 8-40	2x1,2	1 ~ 230 3 ~ 400		46	45	44	42	39	32	20	11
EASY20 MULTINOX VE+ 8-50	2x1,5	1 ~ 230 3 ~ 400		57	57	56	53	50	40	28	16
EASY20 MULTINOX VE+ 8-60	2x1,7	3 ~ 400		69	68	67	64	60	48	34	19
EASY20 MULTINOX VE+ 8-70	2x1,9	3 ~ 400		80	80	78	74	70	56	40	22
EASY20 MULTINOX VE+ 8-90	2x3	3 ~ 400		105	104	103	98	90	73	52	29
EASY20 MULTINOX VE+ 8-120	2x4	3 ~ 400		140	139	138	131	120	98	70	38

Pro VOLT. hodnoty, viz údaje referenčního čerpadla

EASYBOOST 20 MULTINOX VE +

TLAKOVÉ STANICE OVLÁDANÉ TLAKOVÝMI SPÍNAČI

TABULKA ROZMĚRŮ A HMOTNOSTÍ

JEDNOFÁZOVÉ

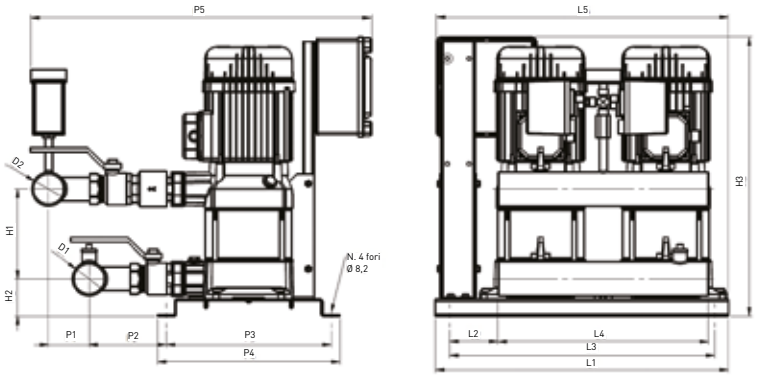

TŘÍFÁZOVÉ

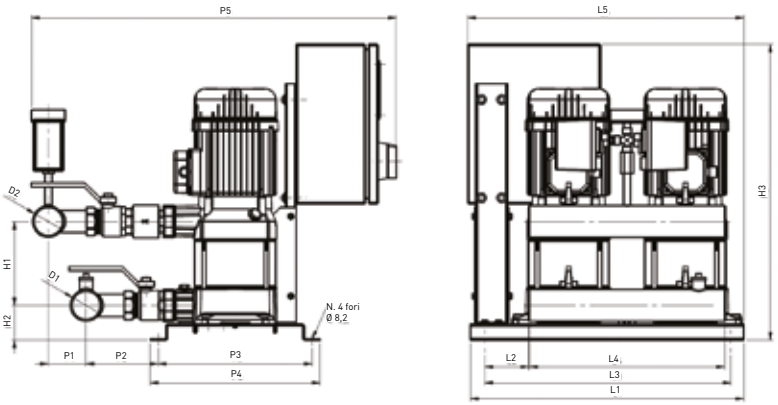

TABULKA ROZMĚRŮ A HMOTNOSTÍ

Varianta	Rozměry [mm]															Hmotnost [Kg]
	L1	L2	L3	L4	L5	P1	P2	P3	P4	P5	H1	H2	H3	D1	D2	
EASY20 MULTINOX VE+ 8-30 M	515	95	485	370	520	71	138	290	320	675	130	64	510	2"	2"	69
EASY20 MULTINOX VE+ 8-30 T	515	95	485	370	520	71	138	290	320	690	130	64	560	2"	2"	75
EASY20 MULTINOX VE+ 8-40 M	515	95	485	370	520	71	138	290	320	675	157	64	510	2"	2"	73
EASY20 MULTINOX VE+ 8-40 T	515	95	485	370	520	71	138	290	320	690	157	64	560	2"	2"	79
EASY20 MULTINOX VE+ 8-50 M	515	95	485	370	520	71	138	290	320	675	184	64	510	2"	2"	77
EASY20 MULTINOX VE+ 8-50 T	515	95	485	370	520	71	138	290	320	690	184	64	560	2"	2"	83
EASY20 MULTINOX VE+ 8-60 T	515	95	485	370	520	71	138	290	320	690	211	64	560	2"	2"	87
EASY20 MULTINOX VE+ 8-70 T	515	95	485	370	520	71	138	290	320	690	238	64	560	2"	2"	91
EASY20 MULTINOX VE+ 8-90 T	515	95	485	370	520	71	138	290	320	690	292	64	750	2"	2"	109
EASY20 MULTINOX VE+ 8-120 T	515	95	485	370	520	71	138	290	320	690	292	64	750	2"	2"	115

EASYBOOST 20 PVM

TLAKOVÉ STANICE OVLÁDANÉ TLAKOVÝMI SPÍNAČI

VÝKONNOSTNÍ KŘIVKY

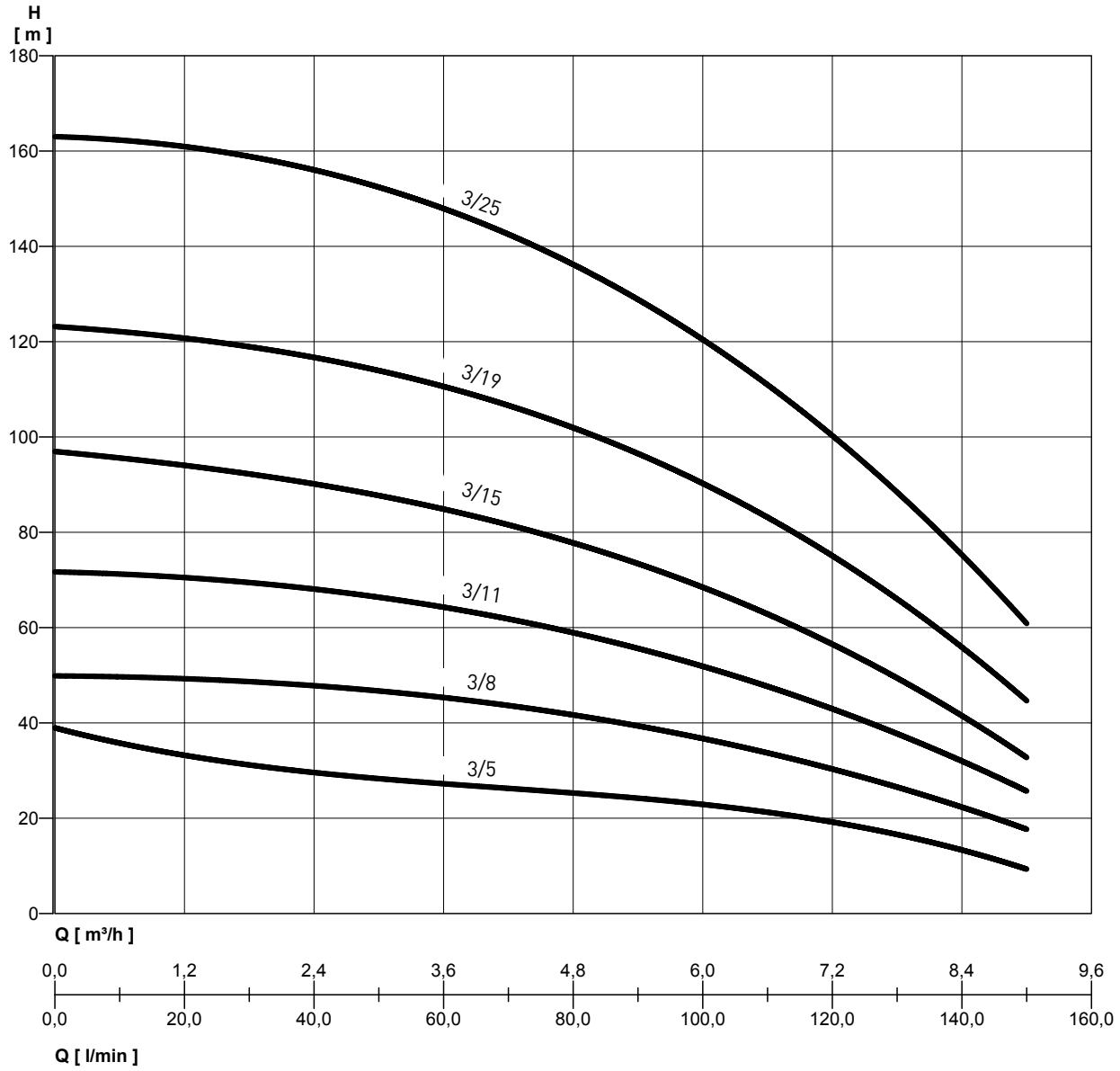

EASYBOOST 20 PVM

TLAKOVÉ STANICE OVLÁDANÉ TLAKOVÝMI SPÍNAČI

VÝKONNOSTNÍ TABULKA

Varianta	P2	[V]	l/min	0	20	40	60	80	100	120	140	150
	kW		m³/h	0	1,2	2,4	3,6	4,8	6,0	7,2	8,4	9,0
EASY20 PVM 3-5	2x0,37	1 ~ 230 3 ~ 400	Výška vodního sloupce [m]	40	31	30	28	26	23	18	13	10
EASY20 PVM 3-8	2x0,75	1 ~ 230 3 ~ 400		50	49	48	45	42	37	30	22	18
EASY20 PVM 3-11	2x1,1	1 ~ 230 3 ~ 400		72	70	68	64	60	52	42	32	26
EASY20 PVM 3-15	2x1,1	1 ~ 230 3 ~ 400		97	94	90	85	78	68	57	41	33
EASY20 PVM 3-19	2x1,5	1 ~ 230 3 ~ 400		123	121	117	110	102	90	76	55	45
EASY20 PVM 3-25	2x2,2	3 ~ 400		165	157	156	150	138	120	98	75	62

Pro VOLT. hodnoty, viz údaje referenčního čerpadla

JEDNOFÁZOVÉ

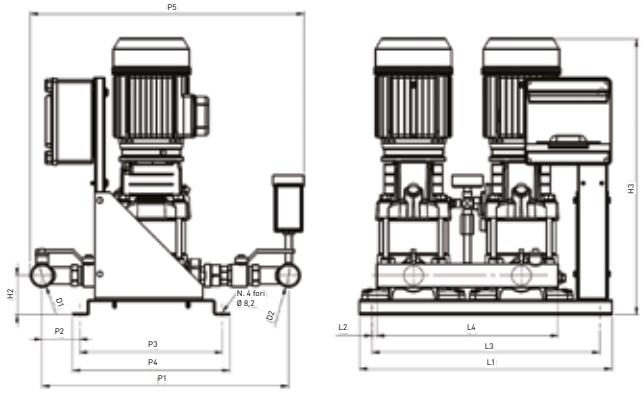

TŘÍFÁZOVÉ

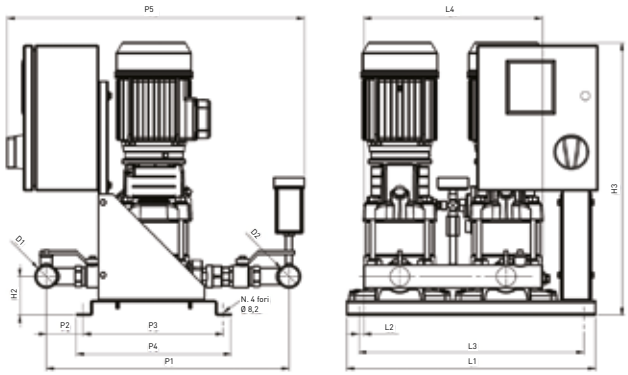

TABULKA ROZMĚRŮ A HMOTNOSTÍ

Varianta	Rozměry [mm]													Hmotnost [Kg]
	L1	L2	L3	L4	P1	P2	P3	P4	P5	H2	H3	D1	D2	
EASY20 PVM 3-5 M	515	95	485	370	508	80	290	320	562	80	510	1"1/2	1"1/2	64
EASY20 PVM 3-5 T	515	95	485	370	508	80	290	320	620	80	560	1"1/2	1"1/2	74
EASY20 PVM 3-8 M	515	95	485	370	508	80	290	320	562	80	510	1"1/2	1"1/2	74
EASY20 PVM 3-8 T	515	95	485	370	508	80	290	320	620	80	560	1"1/2	1"1/2	80
EASY20 PVM 3-11 M	515	95	485	370	508	80	290	320	562	80	580	1"1/2	1"1/2	90
EASY20 PVM 3-11 T	515	95	485	370	508	80	290	320	620	80	690	1"1/2	1"1/2	96
EASY20 PVM 3-15 M	515	95	485	370	508	80	290	320	562	80	655	1"1/2	1"1/2	94
EASY20 PVM 3-15 T	515	95	485	370	508	80	290	320	620	80	655	1"1/2	1"1/2	100
EASY20 PVM 3-19 M	515	95	485	370	508	80	290	320	562	80	775	1"1/2	1"1/2	108
EASY20 PVM 3-19 T	515	95	485	370	508	80	290	320	620	80	775	1"1/2	1"1/2	114
EASY20 PVM 3-25 T	515	95	485	370	508	80	290	320	620	80	825	1"1/2	1"1/2	130

EASYBOOST 20 PVM

TLAKOVÉ STANICE OVLÁDANÉ TLAKOVÝMI SPÍNAČI

VÝKONNOSTNÍ KŘIVKY

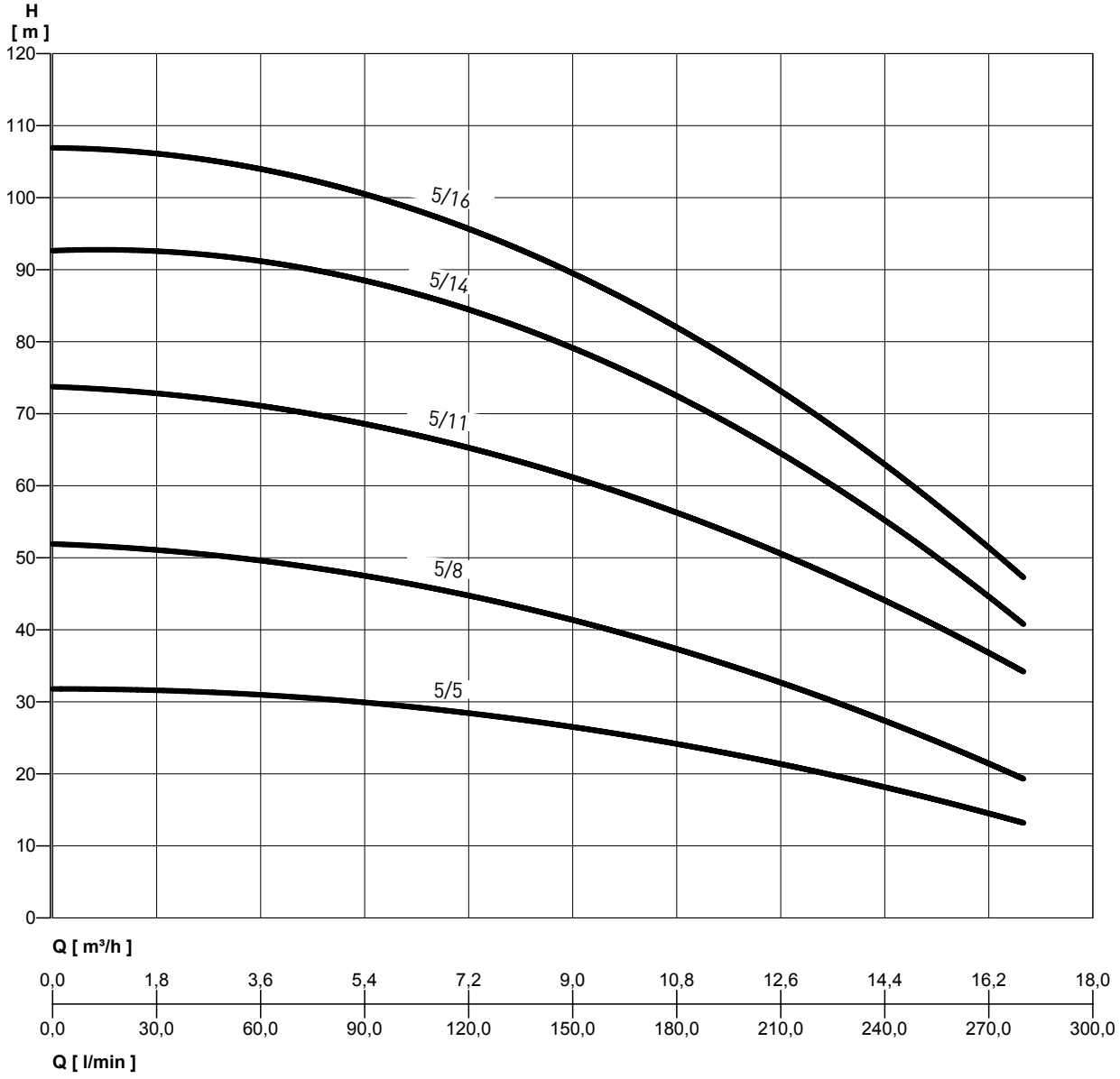

EASYBOOST 20 PVM

TLAKOVÉ STANICE OVLÁDANÉ TLAKOVÝMI SPÍNAČI

VÝKONNOSTNÍ TABULKA

Varianta	P2	[V]	l/min	0	80	120	160	200	240	280
	kW		m³/h	0	4,8	7,2	9,6	12	14,4	16,8
EASY20 PVM 5-5	2x0,75	1 ~ 230 3 ~ 400	Výška vodního sloupce [m]	32	30	28	26	23	18	13
EASY20 PVM 5-8	2x1,1	1 ~ 230 3 ~ 400		52	48	45	40	34	28	19
EASY20 PVM 5-11	2x2,2	3 ~ 400		74	69	65	60	53	44	34
EASY20 PVM 5-14	2x2,2	3 ~ 400		93	89	84	77	68	56	40
EASY20 PVM 5-16	2x2,2	3 ~ 400		107	102	95	87	77	63	47

Pro VOLT. hodnoty, viz údaje referenčního čerpadla

JEDNOFÁZOVÁ

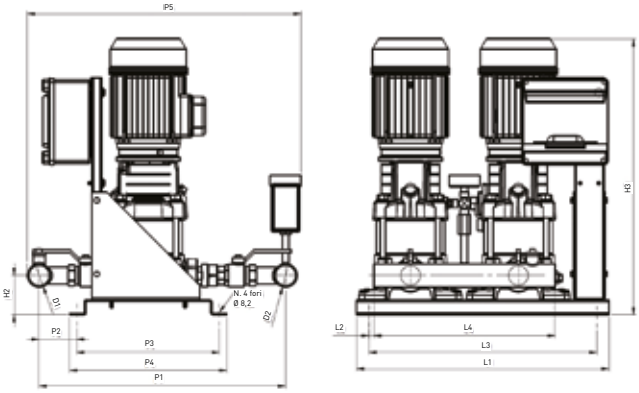

TŘÍFÁZOVÁ

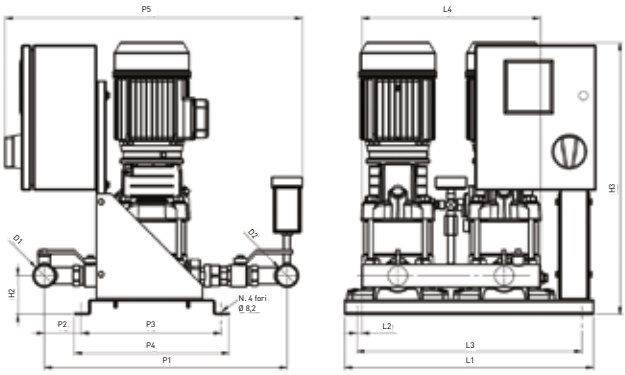

TABULKA ROZMĚRŮ A HMOTNOSTÍ

Varianta	Rozměry [mm]													Hmot-nost [Kg]
	L1	L2	L3	L4	P1	P2	P3	P4	P5	H2	H3	D1	D2	
EASY20 PVM 5-5 M	515	95	485	370	622	115	290	320	628	80	510	2″	2″	60
EASY20 PVM 5-5 T	515	95	485	370	622	115	290	320	697	80	560	2″	2″	70
EASY20 PVM 5-8 M	515	95	485	370	622	115	290	320	628	80	620	2″	2″	72
EASY20 PVM 5-8 T	515	95	485	370	622	115	290	320	697	80	620	2″	2″	80
EASY20 PVM 5-11 T	515	95	485	370	622	115	290	320	697	80	720	2″	2″	88
EASY20 PVM 5-14 T	515	95	485	370	622	115	290	320	697	80	765	2″	2″	100
EASY20 PVM 5-16 T	515	95	485	370	622	115	290	320	697	80	825	2″	2″	104

PENTAIR STA-RITE

AQUA TRADING
VÝHRADNÍ DISTRIBUTOR PRO ČR A SR

PRESSOMAT
TLAKOVÉ STANICE OVLÁDANÉ TLAKOVÝMI SPÍNAČI

Vysoká hydraulická účinnost, robustní, potrubí z nerezové oceli AISI 304

Jedná se o automatický posilovač tlaku pro natlakování distribučních sítí s jednofázovým a třífázovým napájením. Čerpadla jsou ovládána pomocí dvou diferenciálních tlakových spínačů s nastavitelným řízením, přes ELEKTRO PANEL s analogovou elektronickou deskou pro:

- postupné spouštění čerpadel
- obrácení pořadí spouštění
- časovač (nastavitelný od 0 do 180 s) (pouze pro třífázové modely)
- ochrana proti chodu nasucho

Když tlak v síti dosáhne hodnoty pro sepnutí elektrického kontaktu tlakového spínače č.1, spustí se čerpadlo.
Pokud tlak stále klesá, je při dosažení uzavírací hodnoty druhého tlakového spínače spuštěno druhé čerpadlo.
Když se hodnota síťového tlaku zvýší, tlakové spínače otevřou svůj kontakt a zastaví se relativní čerpadlo.
Na konci každého cyklu automatický střídač změní pořadí spouštění čerpadel (jakmile je tlakový spínač č.1 přiřazen k čerpadlu č.1; v dalším cyklu k čerpadlu č.2).
Pokud se oba tlakové spínače sepnou současně, elektronická deska zpožďuje spuštění druhého čerpadla, aby nedocházelo k prudkým změnám tlaku a přetížení napájecího zdroje.

POČET ČERPADEL		PRŮTOK	
Main	Pilot	l/min	m³/h
2	-	1320	80

MATERIÁL

SPECIFIKACE	PVM 3	PVM 5	PVM 10	PVM 15	PVM 20	PVM 32
Průtok (m³/h)	9	17	26	47	58	80
Výtlak	160	160	160	125	145	120
Maximální provozní tlak	16 bar					
Napětí	1 ~ 230 / 3~400 V		3~400 V			
Pracovní teplota	50° C					
Stupeň ochrany čerpadla	IP55					
Stupeň ochrany elektronického panelu	IP54					

PRESSOMAT

TLAKOVÉ STANICE OVLÁDANÉ TLAKOVÝMI SPÍNAČI

ČERPADLO

- 2x PVM
- odstředivá, multicellular, vertikální axis

SACÍ POTRUBÍ

z nerezové oceli AISI 304 s:

- 2x mosazné kulové ventily
- 2x zpětné ventily
- n. 1 sleeve for water load

ZÁKLADNA

- z galvanizovaného kovu
- pozinkované ocelové profily

VÝTLAČNÉ POTRUBÍ

- z nerezové oceli AISI 304 s:
- 2x mosazné kulové ventily
- 1x manometr
- 2x diferenciální tlakové spínače

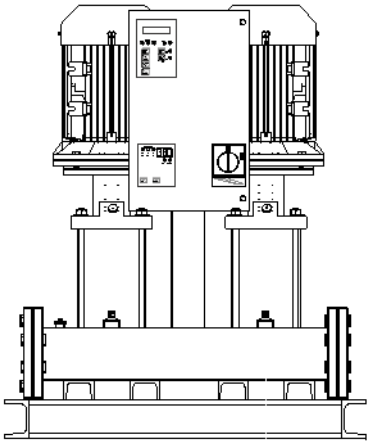

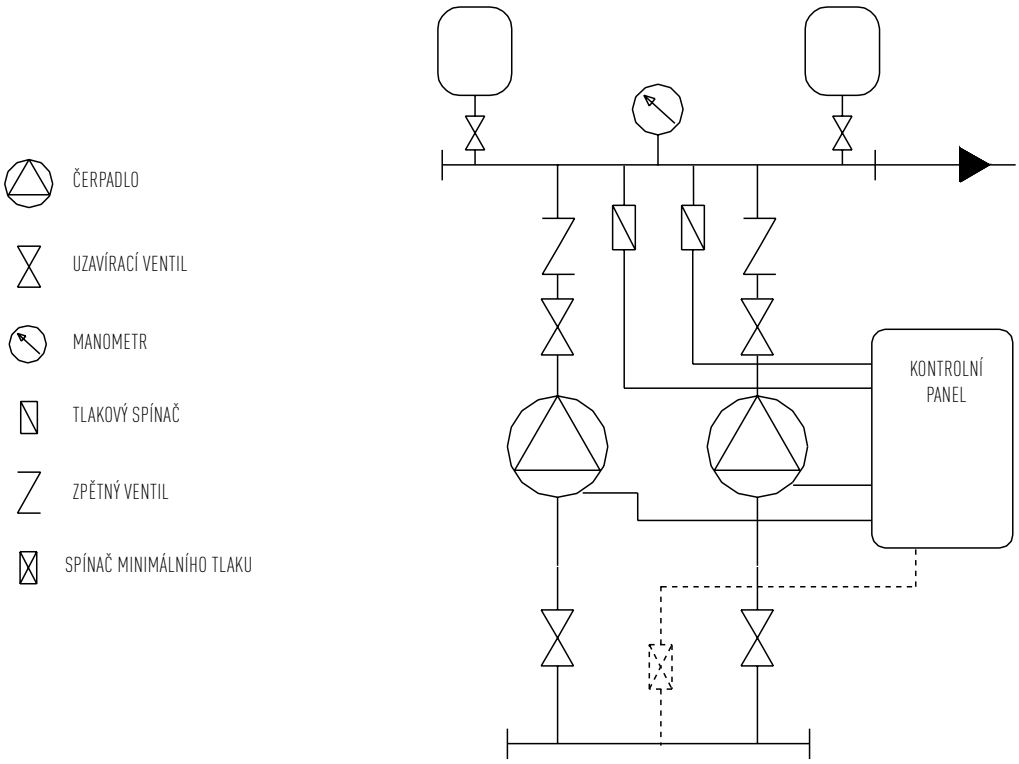

PRESSOMAT

TLAKOVÉ STANICE OVLÁDANÉ TLAKOVÝMI SPÍNAČI

ELEKTRO PANEL PRO JEDNOFÁZOVÁ ČERPADLA

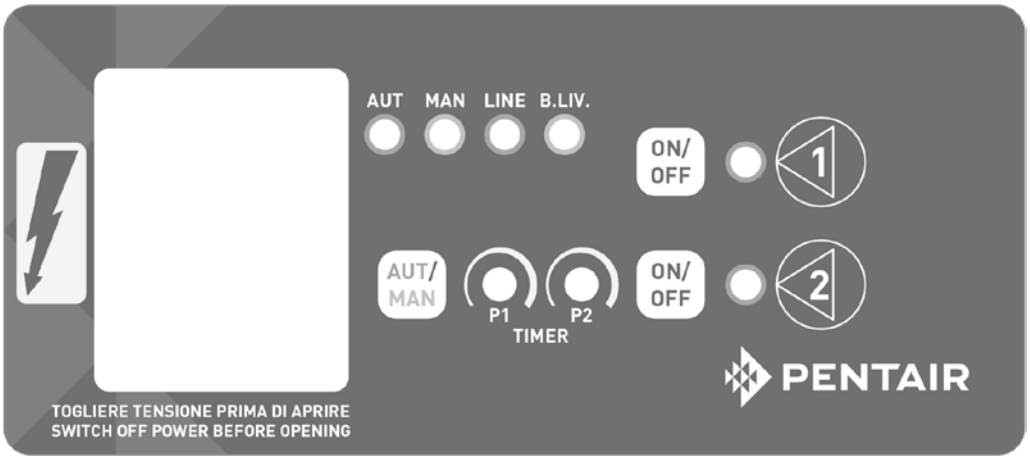

ELEKTRO PANEL

- Krabice z plastu IP55
- Hlavní jistič
- Elektronický ovládací panel s ručním ovládáním - automatická tlačítka pro každé čerpadlo
- Elektronická deska SML
- Spouštěcí relé čerpadla

HLAVNÍ FUNKCE

- Cyklická inverze pořadí spouštění čerpadel po každém konci cyklu.
- ZAP / VYP regulace hladiny nádrže nebo tlaku v přívodním potrubí pomocí plovákového spínače nebo jiného diferenciálního tlakového spínače.

SIGNÁLY A OVLÁDÁNÍ

- LED dioda indikující připojení el. sítě
- LED indikující nízkou hladinu vody v nádrži nebo nedostatečný tlak v přívodním potrubí (vodovod).
- LED indikující činnost každého čerpadla.

EXTERNÍ KONTROLNÍ ZAŘÍZENÍ

- Plovákový spínač ZAP / VYP, umístěný ve sběrné nádrži na vodu, nebo
- Spínač zpětného tlaku vložený do vodovodního potrubí (akvadukt)
- Dva nastavitelné diferenciální tlakové spínače ON / OFF

PRESSOMAT

TLAKOVÉ STANICE OVLÁDANÉ TLAKOVÝMI SPÍNAČI

ELEKTRO PANEL PRO TŘÍFÁZOVÁ ČERPADLA

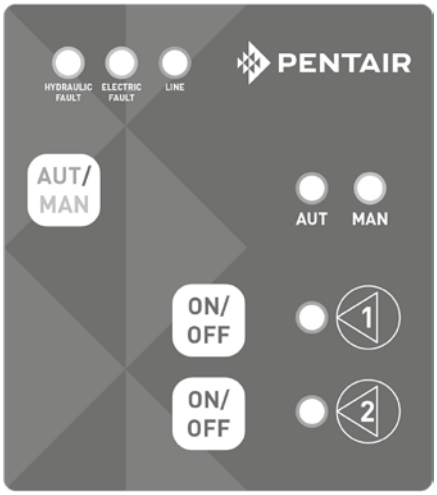

ELEKTRO PANEL

- Box z kovu IP54
- Hlavní vypínač
- Klávesnice s elektronickou deskou SA
- Pojistky, stykače a tepelné relé pro každé čerpadlo
- Transformátor s pojistkami pro pomocný obvod
- Přepínač M-0-T pro každé čerpadlo
- Hvězdička-delta startér pro motory nad 7,5 kW

HLAVNÍ FUNKCE

- Cyklické inverze pořadí spouštění čerpadla po každém konci cyklu.
- ZAP / VYP regulace hladiny nádrže nebo tlaku v přívodním potrubí pomocí plovákového spínače nebo jiného diferenciálního tlakového spínače.
- Časovač čerpadel nastavitelný od 0 do 180 sekund, po otevření kontaktního spínače tlakového spínače.

SIGNÁLY A OVLÁDÁNÍ

- LED dioda indikující připojení el. sítě.
- LED indikující nízkou hladinu vody v nádrži nebo nedostatečný tlak v přívodním potrubí (vodovod).
- LED indikující činnost každého čerpadla.
- LED dioda signalizující, že jedno ze dvou tepelných relé došlo k přetížení kvůli přetížení.
- LED indikující ruční nebo automatický provoz.
- Stisknutím tlačítka vyberte ruční nebo automatické ovládání.
- Tlačítka pro spuštění a zastavení čerpadla (ruční provoz).

EXTERNÍ KONTROLNÍ ZAŘÍZENÍ

- Plovákový spínač ZAP / VYP, umístěný ve sběrné nádrži na vodu, nebo
- 3 elektrody pro elektronické ovládání hladiny nádrže nebo
- Spínač zpětného tlaku vložený do vodovodního potrubí (akvadukt)
- Dva nastavitelné diferenciální tlakové spínače ON / OFF

PMS20 PVM - PMD20 PVM

TLAKOVÉ STANICE OVLÁDANÉ TLAKOVÝMI SPÍNAČI

VÝKONNOSTNÍ KŘIVKY

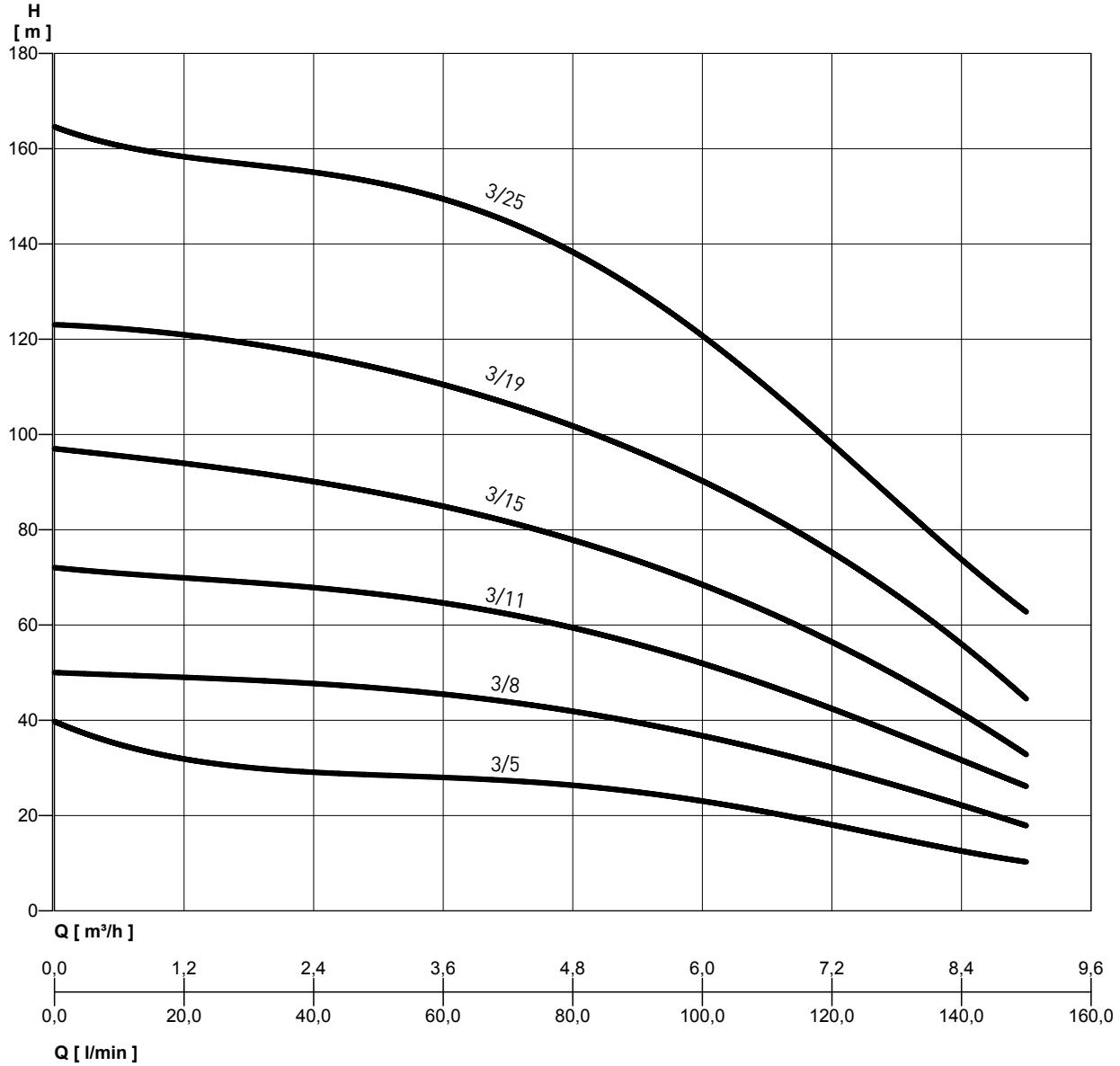

PMS20 PVM - PMD20 PVM

TLAKOVÉ STANICE OVLÁDANÉ TLAKOVÝMI SPÍNAČI

VÝKONNOSTNÍ TABULKA

Varianta	P2	[V]	Q	l/min	0	20	40	60	80	100	120	140	150
	kW			m³/h	0	1	2	4	5	6	7	8	9
PMS20 PVM 3-5 PMD20 PVM 3-5	2x0.37	1 ~ 230 3 ~ 400	Výška vodního sloupce [m]		40	31	30	28	26	23	18	13	10
PMS20 PVM 3-5 PMD20 PVM 3-8	2x0.75	1 ~ 230 3 ~ 400			50	49	48	45	42	37	30	22	18
PMS20 PVM 3-11 PMD20 PVM 3-11	2x1.1	1 ~ 230 3 ~ 400			72	70	68	64	60	52	42	32	26
PMS20 PVM 3-15 PMD20 PVM 3-15	2x1.1	1 ~ 230 3 ~ 400			97	94	90	85	78	68	57	41	33
PMS20 PVM 3-19 PMD20 PVM 3-19	2x1.5	1 ~ 230 3 ~ 400			123	121	117	110	102	90	76	55	45
PMD20 PVM 3-25	2x2.2	3 ~ 400			165	157	156	150	138	120	98	75	62

Hodnoty VOLT viz údaje referenčního čerpadla

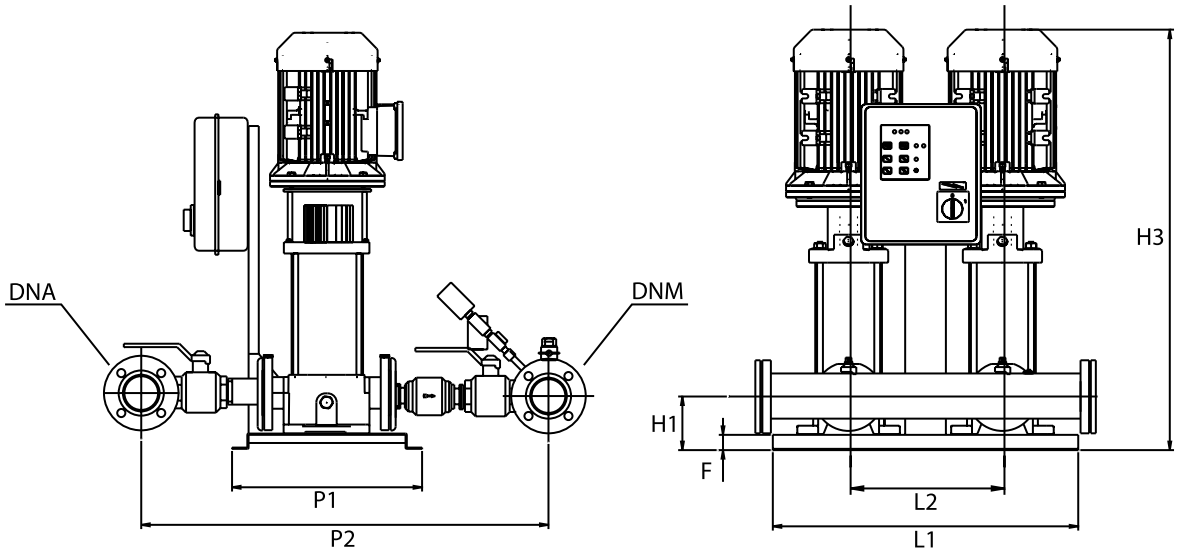

TABULKA ROZMĚRŮ A HMOTNOSTÍ

Varianta	Rozměry [mm]										Hmotnost [Kg]
	L1	P1	P2	H1	H2	H3	DNA	DNM	F	L2	
PMS20 PVM 3-5	600	320	620	80	775	510	2″	2″	30	370	62
PMD20 PVM 3-5	600	320	620	80	775	510	2″	2″	30	370	72
PMS20 PVM 3-8	600	320	620	80	775	610	2″	2″	30	370	68
PMD20 PVM 3-8	600	320	620	80	775	610	2″	2″	30	370	74
PMS20 PVM 3-11	600	320	620	80	775	664	2″	2″	30	370	74
PMD20 PVM 3-11	600	320	620	80	775	664	2″	2″	30	370	80
PMS20 PVM 3-15	600	320	620	80	775	736	2″	2″	30	370	89
PMD20 PVM 3-15	600	320	620	80	775	736	2″	2″	30	370	95
PMS20 PVM 3-19	600	320	620	80	775	880	2″	2″	30	370	100
PMD20 PVM 3-19	600	320	620	80	775	880	2″	2″	30	370	106
PMD20 PVM 3-25	600	320	620	80	775	988	2″	2″	30	370	122

PMS20 PVM - PMD20 PVM

TLAKOVÉ STANICE OVLÁDANÉ TLAKOVÝMI SPÍNAČI

VÝKONNOSTNÍ KŘIVKY

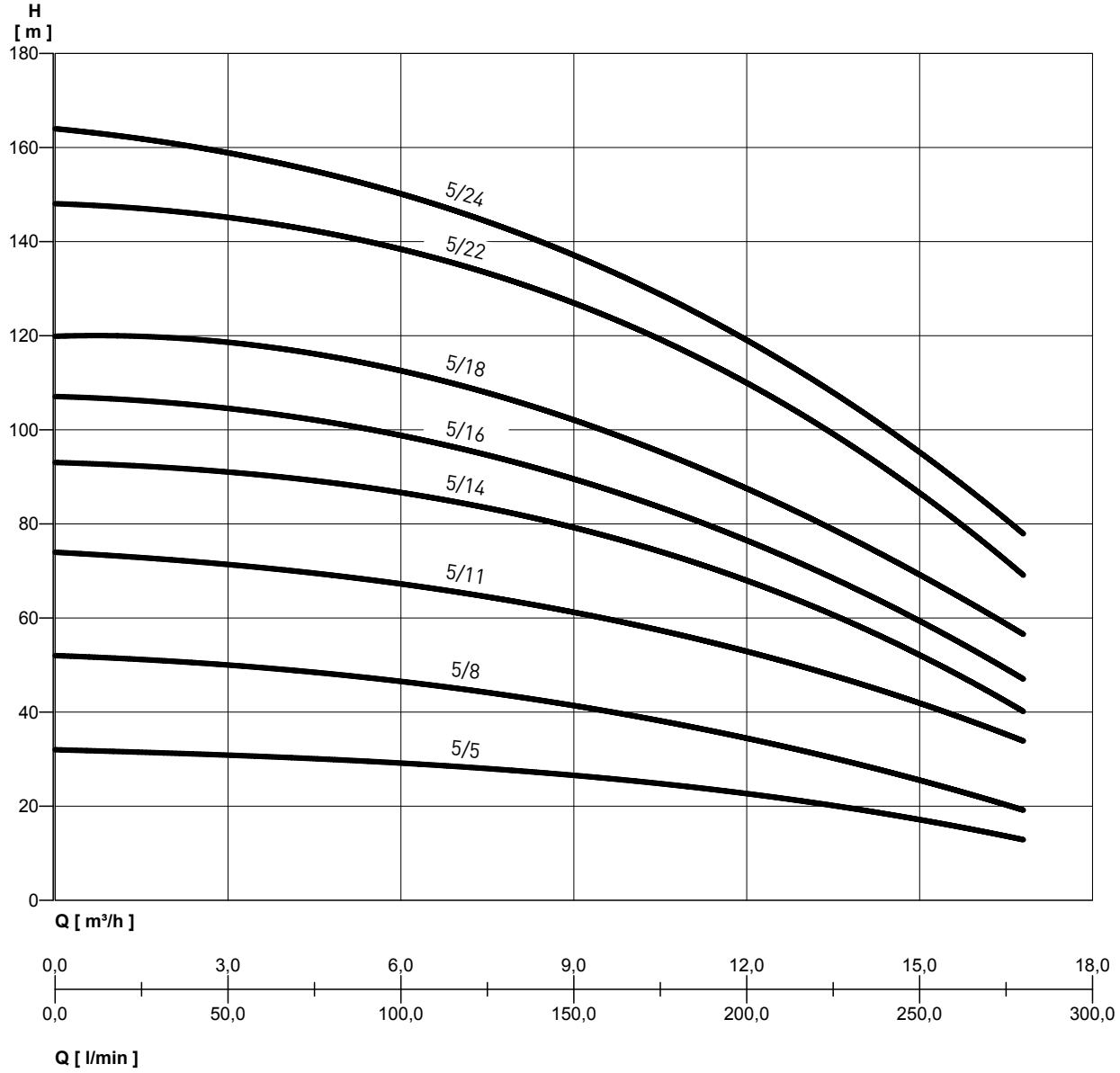

PMD20 PVM

TLAKOVÉ STANICE OVLÁDANÉ TLAKOVÝMI SPÍNAČI

VÝKONNOSTNÍ TABULKA

Varianta	P2	[V]	Q	l/min	0	80	120	160	200	240	280
	kW			m³/h	0	4,8	7,2	9,6	12	14,4	16,8
PMS20 PVM 5-5 PMD20 PVM 5-5	2x0.75	1 ~ 230 3 ~ 400	Výška vodního sloupce [m]		32	30	28	26	23	18	13
PMS20 PVM 5-8 PMD20 PVM 5-8	2x1.1	1 ~ 230 3 ~ 400			52	48	45	40	34	28	19
PMD20 PVM 5-11	2x2.2	3 ~ 400			74	69	65	60	53	44	34
PMD20 PVM 5-14	2x2.2	3 ~ 400			93	89	84	77	68	56	40
PMD20 PVM 5-16	2x2.2	3 ~ 400			107	102	95	87	77	63	47
PMD20 PVM 5-18	2x3	3 ~ 400			120	115	109	100	88	72	57
PMD20 PVM 5-22	2x4	3 ~ 400			148	142	134	124	110	92	69
PMD20 PVM 5-24	2x4	3 ~ 400			164	154	146	133	120	100	78

Hodnoty VOLT viz údaje referenčního čerpadla

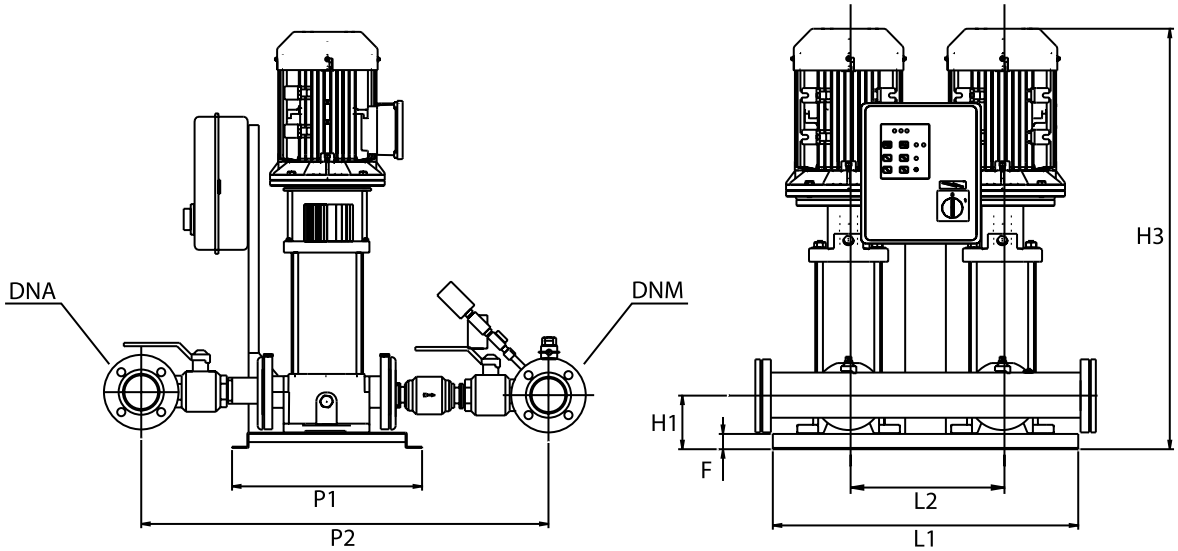

TABULKA ROZMĚRŮ A HMOTNOSTÍ

Varianta	Rozměry [mm]										Hmotnost
	L1	P1	P2	H1	H2	H3	DNA	DNM	F	L2	[Kg]
PMS20 PVM 5-5	600	320	620	80	775	601	2″	2″	30	370	62
PMD20 PVM 5-5	600	320	620	80	775	601	2″	2″	30	370	72
PMS20 PVM 5-8	600	320	620	80	775	682	2″	2″	30	370	70
PMD20 PVM 5-8	600	320	620	80	775	682	2″	2″	30	370	78
PMD20 PVM 5-11	600	320	620	80	775	835	2″	2″	30	370	83
PMD20 PVM 5-14	600	320	620	80	775	916	2″	2″	30	370	90
PMD20 PVM 5-16	600	320	620	80	775	970	2″	2″	30	370	95
PMD20 PVM 5-18	600	320	620	80	775	1053	2″	2″	30	370	100
PMD20 PVM 5-22	600	320	620	80	775	1171	2″	2″	30	370	110
PMD20 PVM 5-24	600	320	620	80	775	1225	2″	2″	30	370	115

PMS20 PVM - PMD20 PVM

TLAKOVÉ STANICE OVLÁDANÉ TLAKOVÝMI SPÍNAČI

VÝKONNOSTNÍ KŘIVKY

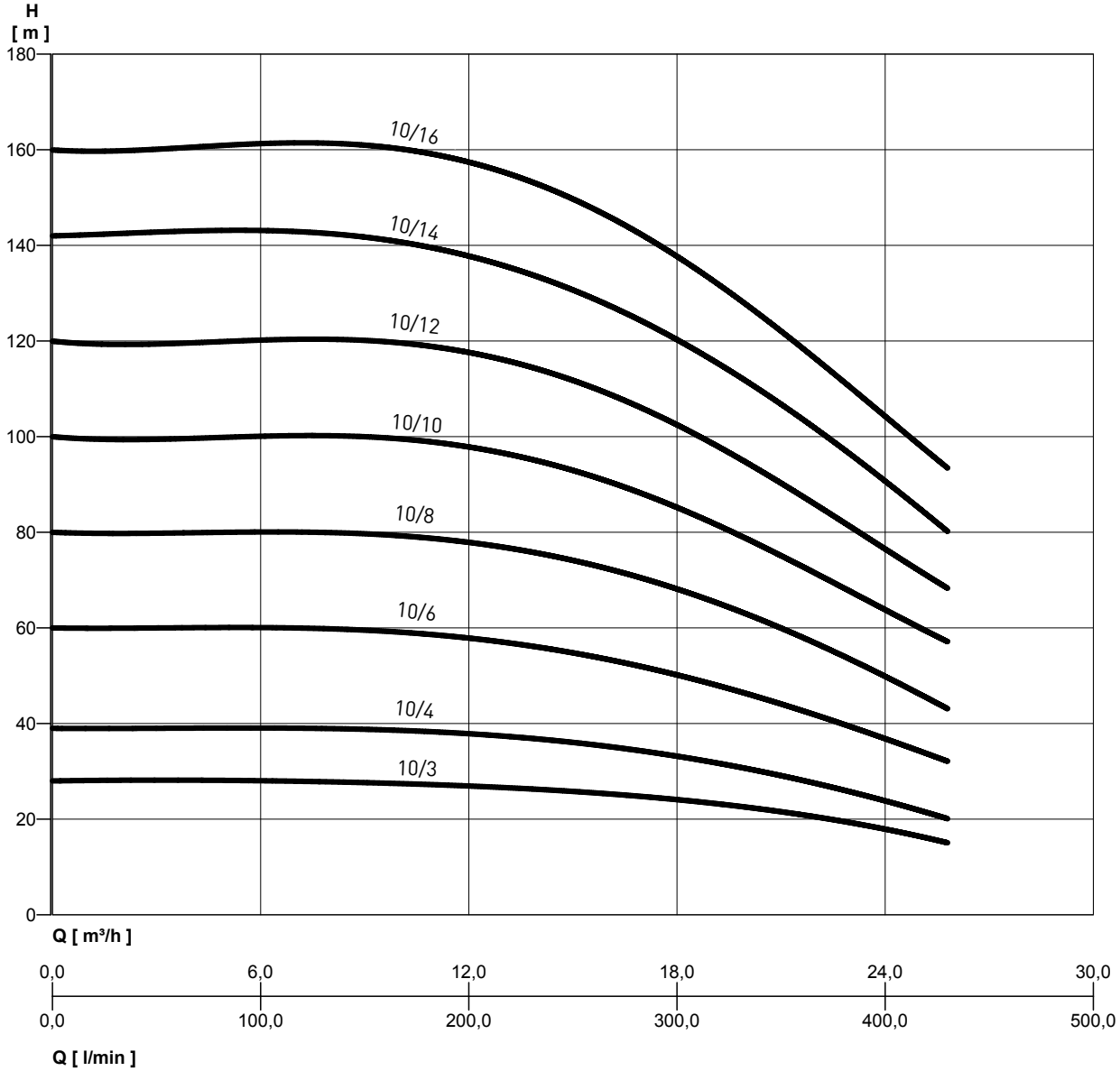

PMS20 PVM - PMD20 PVM

TLAKOVÉ STANICE OVLÁDANÉ TLAKOVÝMI SPÍNAČI

VÝKONNOSTNÍ TABULKA

Varianta	P2	[V]	Q	l/min	0	100	200	300	400	430
	kW			m³/h	0	6	12	18	24	26
PMS20 PVM 10-3 PMD20 PVM 10-3	2x1.1	1 ~ 230 3 ~ 400	Výška vodního sloupce [m]		28	28	27	24	18	15
PMS20 PVM 10-4 PMD20 PVM 10-4	2x1.5	1 ~ 230 3 ~ 400			39	39	38	33	24	20
PMD20 PVM 10-6	2x2.2	3 ~ 400			60	60	58	50	37	32
PMD20 PVM 10-8	2x3	3 ~ 400			80	80	78	68	50	43
PMD20 PVM 10-10	2x4	3 ~ 400			100	100	98	85	64	57
PMD20 PVM 10-12	2x4	3 ~ 400			120	120	118	102	77	68
PMD20 PVM 10-14	2x5.5	3 ~ 400			142	143	138	120	91	80
PMD20 PVM 10-16	2x5.5	3 ~ 400			160	161	158	137	105	93

Hodnoty VOLT viz údaje referenčního čerpadla

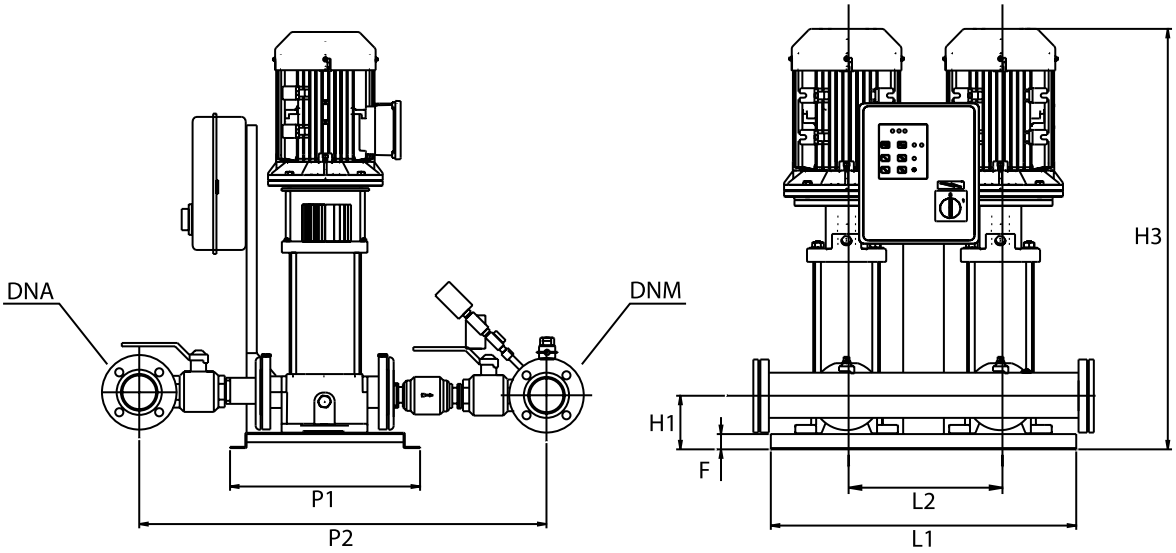

TABULKA ROZMĚRŮ A HMOTNOSTÍ

Varianta	Rozměry [mm]										Hmotnost
	L1	P1	P2	H1	H2	H3	DNA	DNM	F	L2	[Kg]
PMS20 PVM 10-3	620	320	720	120	775	612	2" 1/2	2" 1/2	30	370	116
PMD20 PVM 10-3	620	320	720	120	775	612	2" 1/2	2" 1/2	30	370	106
PMS20 PVM 10-4	620	320	720	120	775	714	2" 1/2	2" 1/2	30	370	126
PMD20 PVM 10-4	620	320	720	120	775	714	2" 1/2	2" 1/2	30	370	114
PMD20 PVM 10-6	620	320	720	120	775	774	2" 1/2	2" 1/2	30	370	120
PMD20 PVM 10-8	680	320	720	120	775	864	2" 1/2	2" 1/2	30	370	136
PMD20 PVM 10-10	680	320	720	120	775	934	2" 1/2	2" 1/2	30	370	146
PMD20 PVM 10-12	680	320	720	120	775	994	2" 1/2	2" 1/2	30	370	160
PMD20 PVM 10-14	680	320	720	120	775	1122	2" 1/2	2" 1/2	30	370	170
PMD20 PVM 10-16	680	320	720	120	775	1182	2" 1/2	2" 1/2	30	370	180

PMD20 PVM

TLAKOVÉ STANICE OVLÁDANÉ TLAKOVÝMI SPÍNAČI

VÝKONNOSTNÍ KŘIVKY

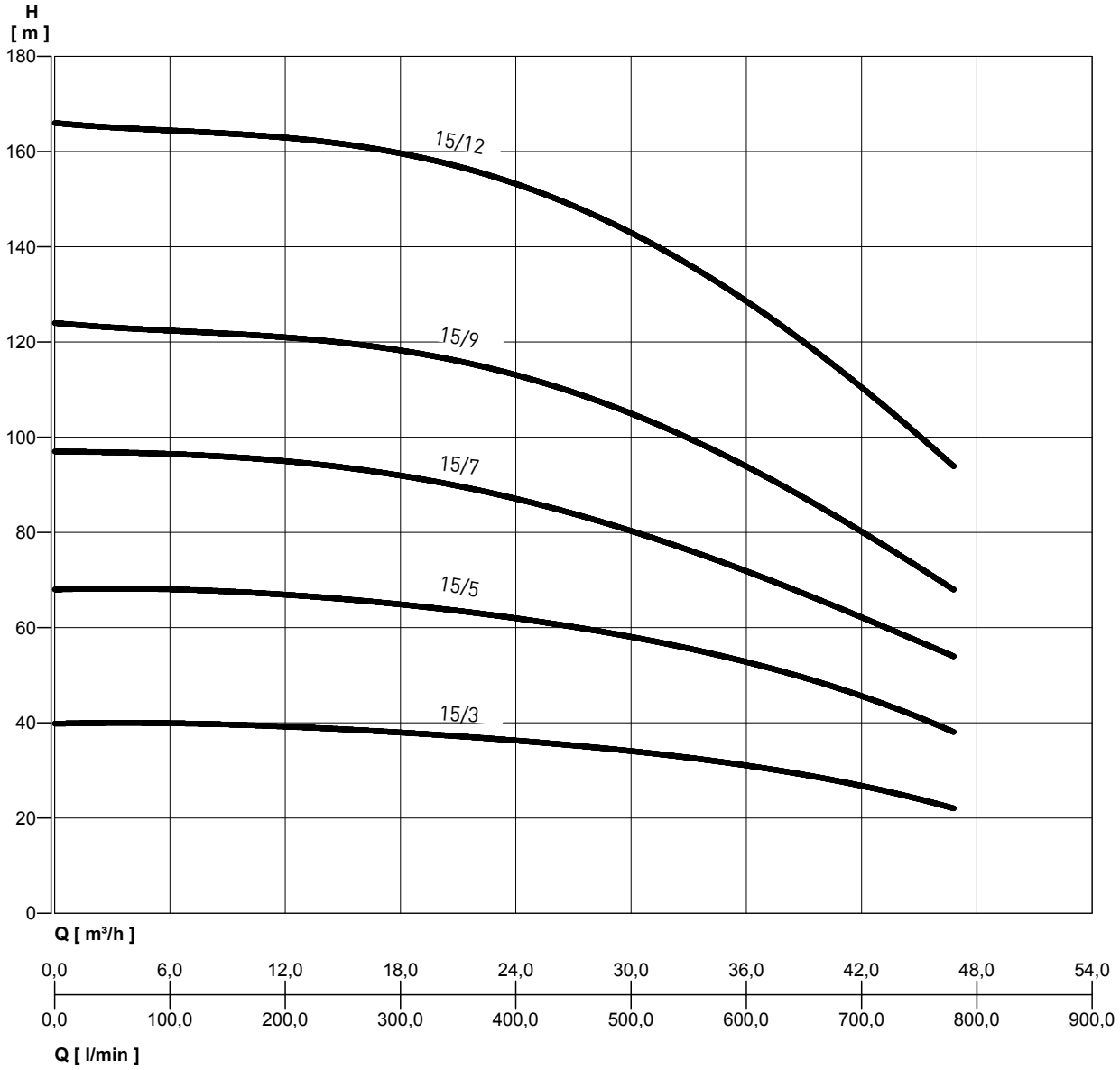

PMD20 PVM

TLAKOVÉ STANICE OVLÁDANÉ TLAKOVÝMI SPÍNAČI

VÝKONNOSTNÍ TABULKA

Varianta	P2	[V]	Q	l/min	0	200	400	600	700	780
	kW			m³/h	0	12	24	36	42	47
PMD20 PVM 15-3	2x3	3 ~ 400	Výška vodního sloupce [m]		39,8	39,2	36,3	31	26,8	22
PMD20 PVM 15-5	2x4	3 ~ 400			68	66,9	62	52,7	45,7	38
PMD20 PVM 15-7	2x5.5	3 ~ 400			97	95	87	72	62	54
PMD20 PVM 15-9	2x7.5	3 ~ 400			124	121	113	94	80	68
PMY20 PVM 15-12	2x11	3 ~ 400			166	163	153	129	110	94

Hodnoty VOLT viz údaje referenčního čerpadla

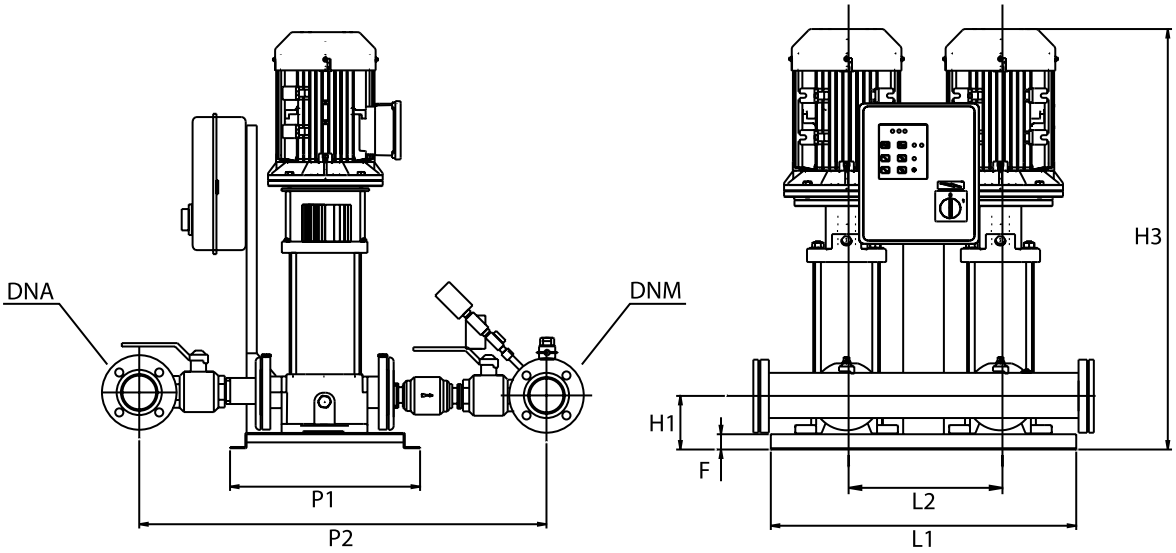

TABULKA ROZMĚRŮ A HMOTNOSTÍ

Varianta	Rozměry [mm]									Hmotnost [Kg]
	L1	P1	P2	H1	H3	DNA	DNM	F	L2	
PMD20 PVM 15-3	620	380	860	120	781	3″	2″ 1/2	30	370	175
PMD20 PVM 15-5	620	380	860	120	881	3″	2″ 1/2	30	370	200
PMD20 PVM 15-7	620	380	860	120	1039	3″	2″ 1/2	30	370	220
PMD20 PVM 15-9	620	380	860	120	1165	3″	2″ 1/2	30	370	250
PMY20 PVM 15-12	620	380	860	120	1484	3″	2″ 1/2	30	370	270

PMD20 PVM

TLAKOVÉ STANICE OVLÁDANÉ TLAKOVÝMI SPÍNAČI

VÝKONNOSTNÍ KŘIVKY

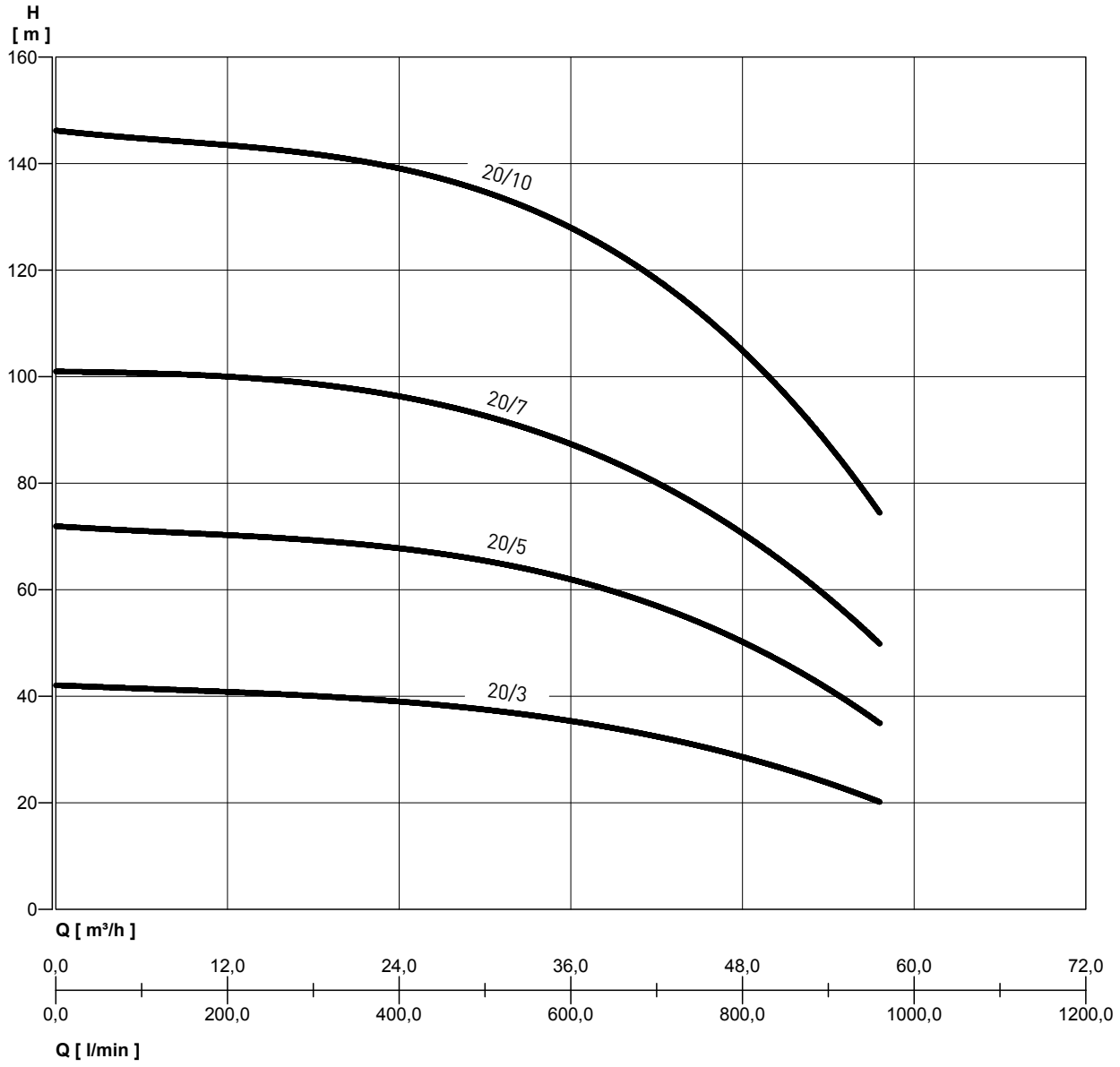

PMD20 PVM

TLAKOVÉ STANICE OVLÁDANÉ TLAKOVÝMI SPÍNAČI

VÝKONNOSTNÍ TABULKA

Varianta	P2	[V]	Q	l/min	0	200	400	600	800	960
	kW			m³/h	0	12	24	36	48	57,6
PMD20 PVM 20-3	2x4	3 ~ 400	Výška vodního sloupce [m]		42	41	39	35	29	20
PMD20 PVM 20-5	2x5.5	3 ~ 400			72	70	68	62	50	35
PMD20 PVM 20-7	2x7.5	3 ~ 400			101	100	96	88	70	50
PMY20 PVM 20-10	2x11	3 ~ 400			146	144	139	127	106	74

Hodnoty VOLT viz údaje referenčního čerpadla

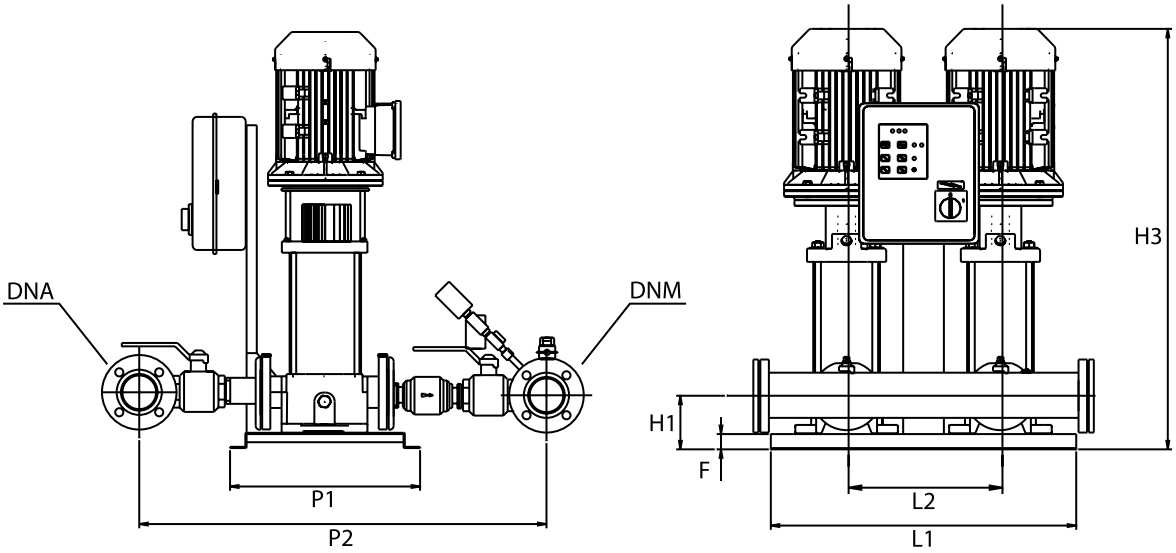

TABULKA ROZMĚRŮ A HMOTNOSTÍ

Varianta	Rozměry [mm]									Hmotnost [Kg]
	L1	P1	P2	H1	H3	DNA	DNM	F	L2	
PMD20 PVM 20-3	620	380	860	120	795	3″	2″ 1/2	30	370	181
PMD20 PVM 20-5	620	380	860	120	955	3″	2″ 1/2	30	370	220
PMD20 PVM 20-7	620	380	860	180	1083	3″	2″ 1/2	30	370	232
PMY20 PVM 20-10	620	380	860	180	1405	3″	2″ 1/2	30	370	260

PMD20 PVM

TLAKOVÉ STANICE OVLÁDANÉ TLAKOVÝMI SPÍNAČI

VÝKONNOSTNÍ KŘIVKY

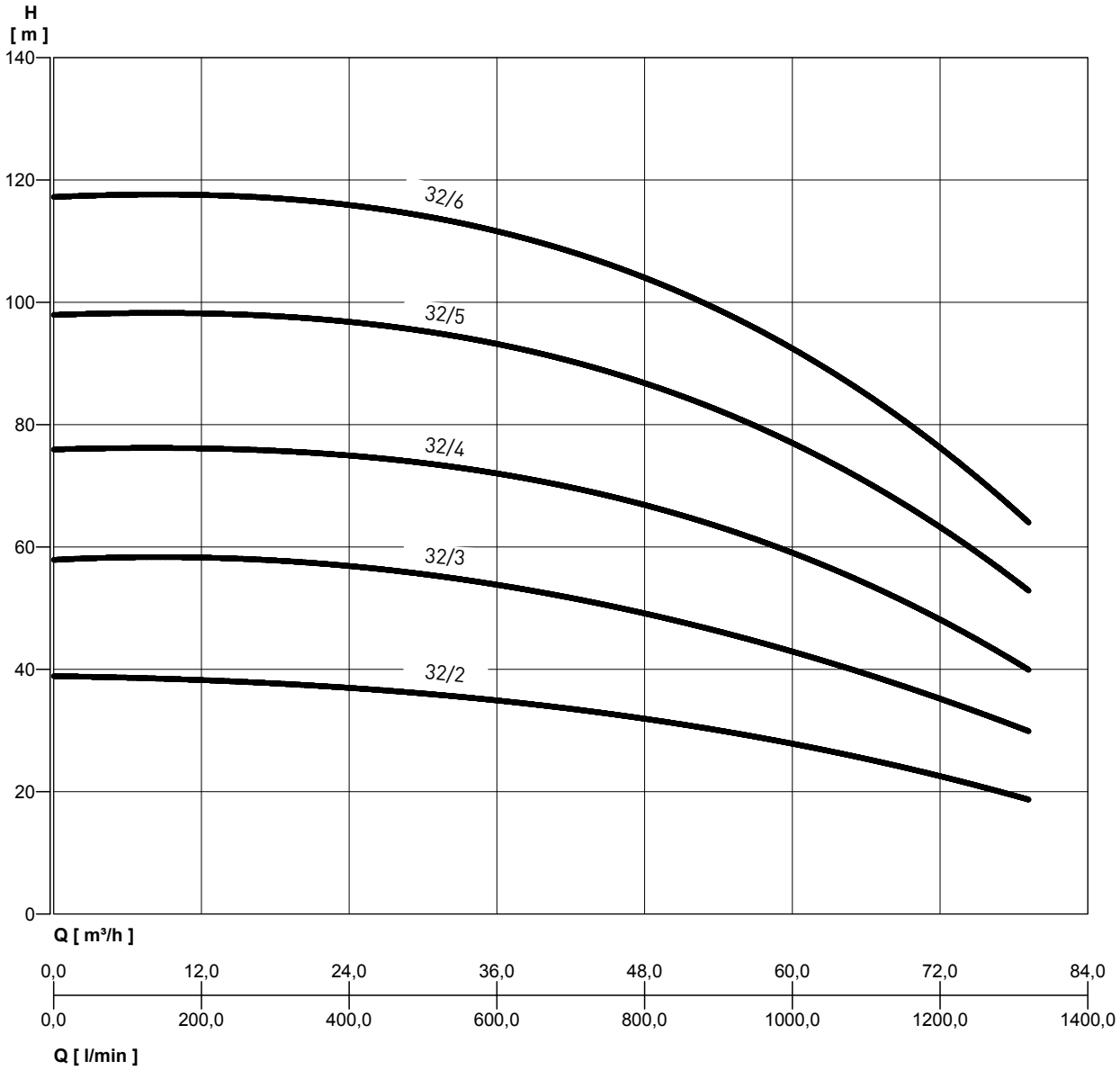

PMD20 PVM

TLAKOVÉ STANICE OVLÁDANÉ TLAKOVÝMI SPÍNAČI

VÝKONNOSTNÍ TABULKA

Varianta	P2	[V]	Q	l/min	0	200	400	600	800	1000	1200	1320
	kW			m³/h	0	12	24	36	48	60	72	79,2
PMD20 PVM 32-2	2x4	3 ~ 400	Výška vodního sloupce [m]		39	38	37	35	32	28	22	19
PMD20 PVM 32-3	2x5.5	3 ~ 400			58	58	57	54	49	43	35	30
PMD20 PVM 32-4	2x7.5	3 ~ 400			76	76	75	72	67	59	48	40
PMY20 PVM 32-5	2x11	3 ~ 400			98	98	97	93	87	77	63	53
PMY20 PVM 32-6	2x11	3 ~ 400			117	118	116	111	104	93	76	64

Hodnoty VOLT viz údaje referenčního čerpadla

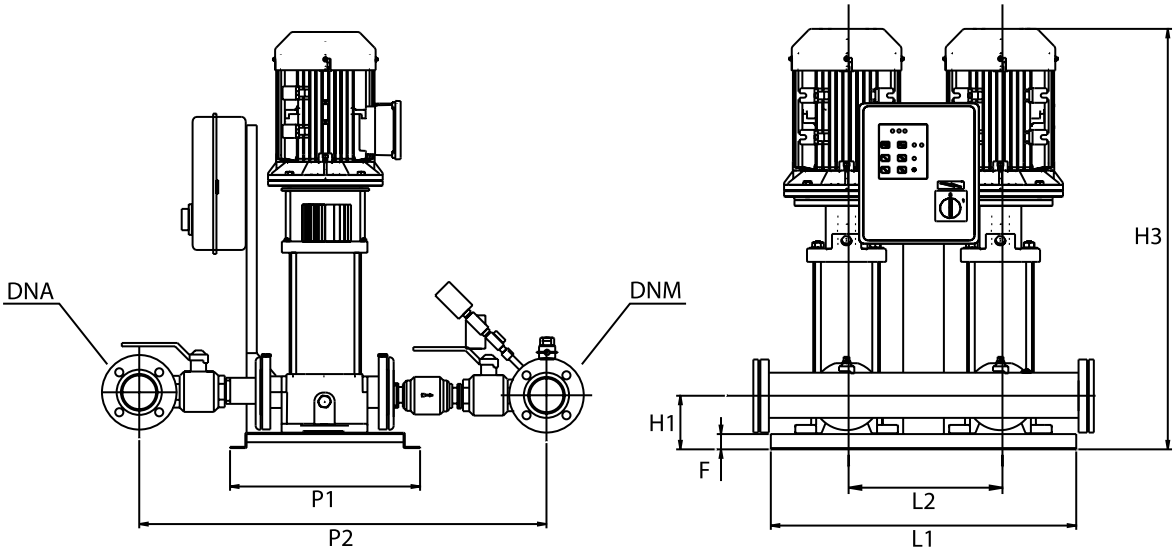

TABULKA ROZMĚRŮ A HMOTNOSTÍ

Varianta	Rozměry [mm]									Hmotnost [Kg]
	L1	P1	P2	H1	H3	DNA	DNM	F	L2	
PMD20 PVM 32-2	860	700	1060	230	900	4"	3"	80	440	330
PMD20 PVM 32-3	860	700	1060	230	1006	4"	3"	80	440	350
PMD20 PVM 32-4	860	700	1060	230	1112	4"	3"	80	440	370
PMY20 PVM 32-5	860	700	1060	230	1399	4"	3"	80	440	390
PMY20 PVM 32-6	860	700	1060	230	1469	4"	3"	80	440	410

PENTAIR STA-RITE

AQUA TRADING
VÝHRADNÍ DISTRIBUTOR PRO ČR A SR

CPS20

TLAKOVÉ STANICE SE DVĚMI ČERPADLY S PROMĚNNOU RYCHLOSTÍ

Nová řada technických stanic CPS20 s proměnlivou rychlostí představuje spolehlivé řešení, které se snadno používá v domácnosti i v průmyslu. Systém zahrnuje paralelní instalaci dvou frekvenčních měničů integrovaných přímo na motor každého čerpadla. Oba frekvenční měniče komunikují a střídají počáteční pořadí každého pracovního cyklu, přičemž v distribučním systému udržují konstantní tlak

POUŽITÍ

- Čerpání a rozvod vody v domácích systémech v nepřetržitém nebo přerušovaném provozu.
- Tlakové systémy
- Zavlažování
- Průmysl
- Mycí systémy

TECHNICKÉ CHARAKTERISTIKY

- Napájecí napětí: střídač 1x230 Vac ± 10%.
- Výstupní napětí měniče: 3x230 Vac ± 10%
- Maximální jmenovitý výkon: 2x2,4 kW
- Vstupní frekvence: 50/60 Hz + 3%
- Výstupní maximální jmenovitý výkon: 8 Amp
- Stupeň ochrany: IP54-DHR ; IP-44 JET, JETINOX
- Maximální teplota + 50°C
- Vstupní filtr vyhovující směrnici EMC
- Převodník tlaku 0 - 5 V - 0 - 10 Bar
- Připojení sériového rozhraní RS 485
- Volitelné kontakty 3 (externí žádaná hodnota, alarm, obnovení systému)

ZÁKLADNA

- Z pozinkovaného kovu s pryžovými silenbloky

SACÍ POTRUBÍ

Z galvanizované oceli s:

- 2 mosazné kulové ventily

VÝTLAČNÉ POTRUBÍ

Z pozinkované oceli s:

- 2x mosazné kulové ventily
- 1x manometr
- 2x tlakové senzory

Ochranný ELEKTRO PANEL s jističi

TYP	Varianta	kW (P2)	Q1 l/m	Q2 l/m	H1 m	H2 m
HORIZONTÁLNÍ	CPS20 JET 1000	2x1	10	140	42	20
	CPS20 JETINOX 90/50	2x0.9	20	160	44	3
	CPS20 DHR 2-50	2x0.5	20	100	25	12
	CPS20 DHR 4-50	2x0.7	80	240	39	17
	CPS20 DHR 4-60	2x1.1	80	240	49	25
	CPS20 DHR 9-40	2x1.3	80	480	40	10
	CPS20 DHR 9-60	2x1.9	804	80	60	14

CPS20

TLAKOVÉ STANICE SE DVĚMI ČERPADLY S PROMĚNNOU RYCHLOSTÍ

KONTROLNÍ PANEL

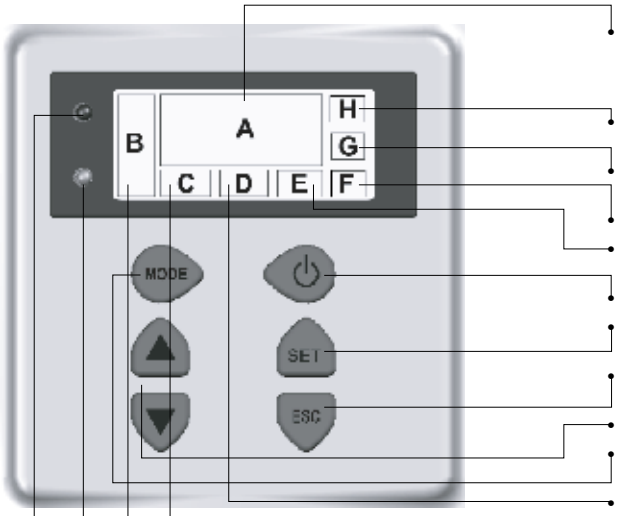

Zobrazení:
Den / Čas / Tlak / Alarm /Chyby / Frekvence /Aktuální stav čerpadla.

- Vstup k pokročilému programování.
- Jednotka k zobrazovanému parametru.
- Zobrazení teplotního alarmu.
- Modul (primární /sekundární).
- Tlačítko START / STOP / RESET.
- Tlačítko pro přístup k nastavení a potvrzení provedené změny.
- Tlačítko pro zrušení během fáze nastavení provedené změny.
- Tlačítka pro změnu hodnot žádané hodnoty.
- Tlačítko pro změnu zobrazení.
- Zobrazení typu ovládání.
- Zobrazení žádané hodnoty.
- LED:
  Pracovní (zelená)
  Alarm / chyba (červená)
- Linka LED zelená.
- Grafický panel výkonu motoru.

- Displej podsvícení (automaticky se vypne po uplynutí nastavené doby a lze jej znovu zapnout stisknutím libovolné klávesy)

CPS20 JET - JETINOX

TLAKOVÉ STANICE SE DVĚMI ČERPADLY S PROMĚNNOU RYCHLOSTÍ

VÝKONNOSTNÍ KŘIVKY

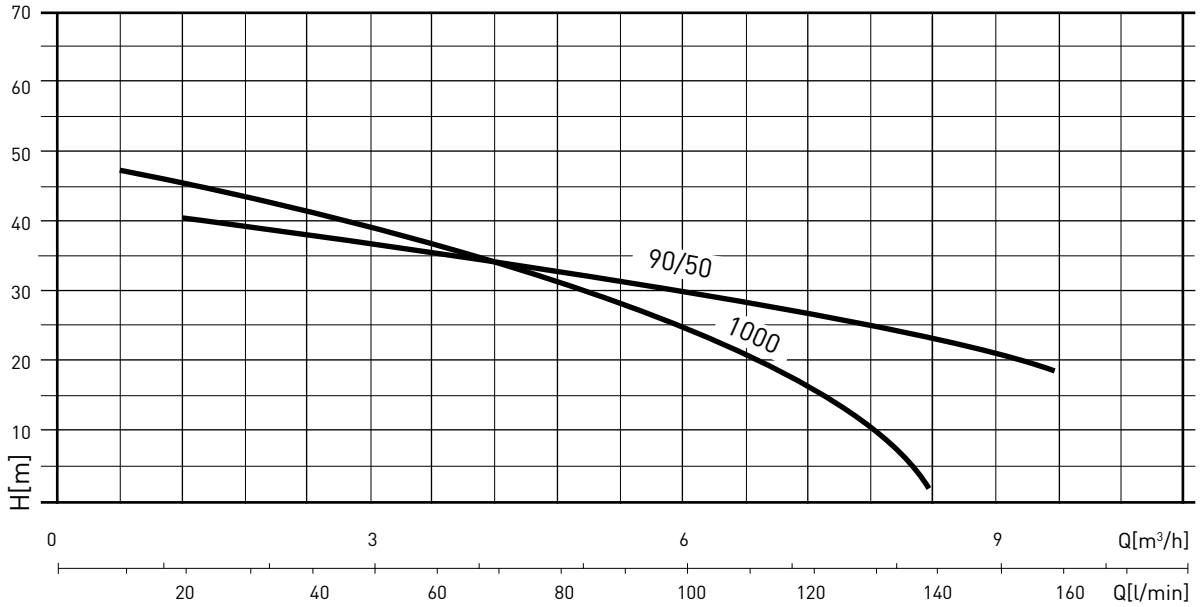

VÝKONNOSTNÍ TABULKA

Varianta	P1		[V]	In [A]	Q	l/min	20	40	60	80	100	120	140	160
	HP	kW				m³/h	1,2	2,4	3,6	4,8	6	7,2	8,4	9,6
CPS20-JETINOX90/50	2x2	2x1,5	1 ~ 230	2x9	Výška vodního sloupce [m]		42	39	37	33	30	27	25	20
CPS20- JET 1000	2x1,5	2x1,1	1 ~ 230	2x7,7			44	41	37	32	25	15	3	

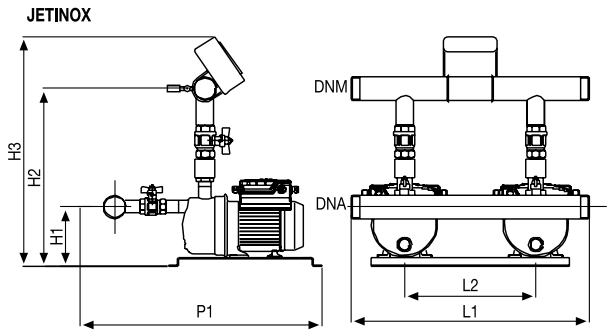

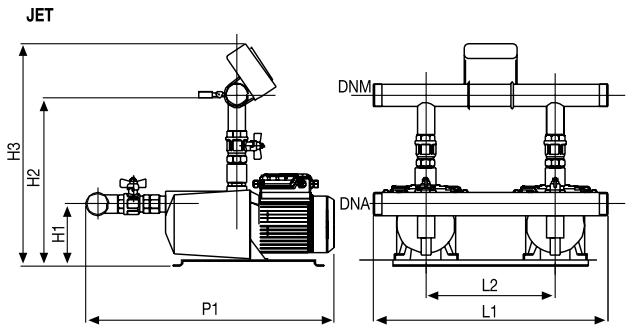

TABULKA ROZMĚRŮ A HMOTNOSTÍ

Varianta	Rozměry [mm]								Hmotnost [Kg]
	L1	L2	H1	H2	H3	P1	DNA	DNM	
CPS20 JETINOX 90/50	540	310	188	443	648	590	2″	1″ 1/2	70
CPS20 JET 1000	670	370	190	420	625	620	2″	2″	65

CPS20 DHR

TLAKOVÉ STANICE SE DVĚMI ČERPADLY S PROMĚNNOU RYCHLOSTÍ

VÝKONNOSTNÍ KŘIVKY

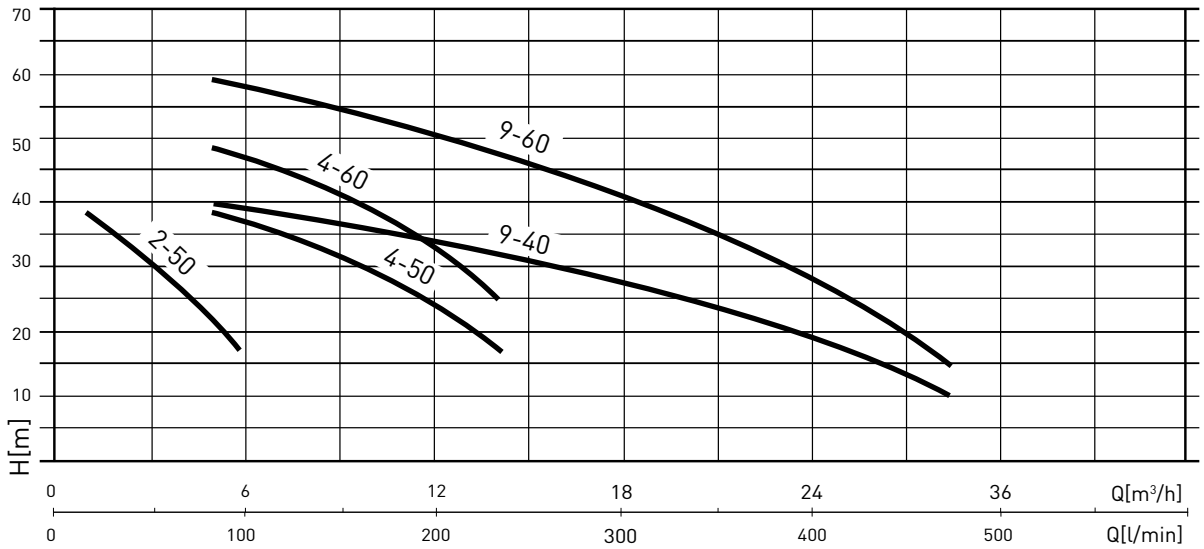

VÝKONNOSTNÍ TABULKA

Varianta	P1		[V]	In [A]	Q	l/min	20	40	60	80	100	120	160	200	240	320	400	480
	HP	kW				m³/h	1,2	2,4	3,6	4,8	6,0	7,2	9,6	12,0	14,4	19,2	24,0	28,8
CPS20/DHR 2-50	2x1	2x1,0	1~230	2x5,5	Výška vodního sloupce [m]		39	35	30	23	17							
CPS20/DHR 4-50	2x1,7	2x1,l	1~230	2x10,6						39	38	35	31	25	17			
CPS20/DHR 4-60	2x2,15	2x1,1	1~230	2x9,5						49	47	45	41	34	25			
CPS20/DHR 9-40	2x2,15	2x1,1	1~230	2x9,5						40	39	38	38	35	33	27	19	10
CPS20/DHR 9-60	2x3,35	2x2,2	1~230	2x15,8						60	58	57	56	53	49	40	29	14

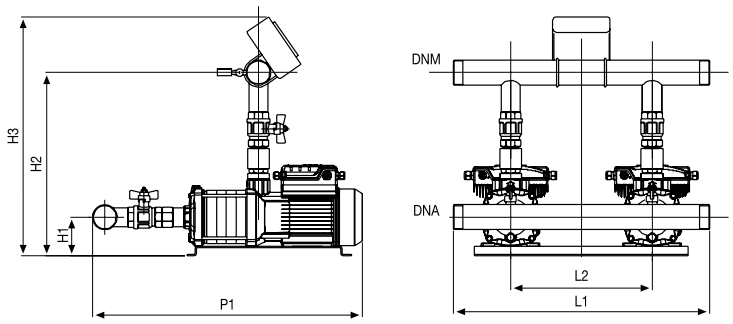

TABULKA ROZMĚRŮ A HMOTNOSTÍ

Varianta	Rozměry [mm]								Hmotnost [Kg]
	L1	L2	H1	H2	H3	P1	DNA	DNM	
CPS20/DHR 2-50	540	310	100	365	572	525	2"1/2	1"1/2	57
CPS20/DHR 4-50	540	310	100	365	572	587	2"	1"1/2	62
CPS20/DHR 4-60	540	310	110	377	585	640	2"	1"1/2	68
CPS20/DHR 9-40	670	370	110	445	660	610	2"1/2	2"	77
CPS20/DHR 9-60	670	370	110	445	660	670	2"1/2	2"	89

PENTAIR STA-RITE

AQUA TRADING
VÝHRADNÍ DISTRIBUTOR PRO ČR A SR

IE3 MOTOR

VARIO 1-20/MULTI EVO-E

TLAKOVÉ STANICE SE DVĚMI ČERPADLY S PROMĚNNOU RYCHLOSTÍ

Kompaktní, robustní, vysoká hydraulická účinnost

Nová řada tlakových stanic s proměnlivou rychlostí VARIO 1-20 představuje spolehlivé řešení, které se používá pro obytné a průmyslové aplikace. Systém zahrnuje paralelní instalaci dvou frekvenčních měničů integrovaných přímo na motor každého čerpadla. Oba měniče kmitočtu komunikují a střídají počáteční pořadí každého pracovního cyklu, přičemž v distribučním systému udržují konstantní tlak.

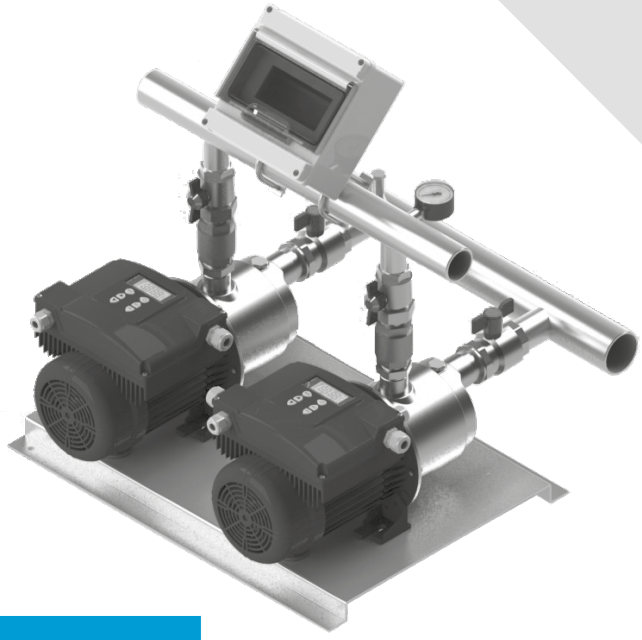

SPECIFIKACE	MULTIEVO
Průtok (m^3/h)	21
Výtlak (m.c.a.)	70
Maximální provozní tlak	8 bar
Napětí	1 ~ 230 V
Frekvence	50 Hz
Stupeň ochrany kontrolního panelu	IP55
Stupeň ochrany čerpadla	IP55
Teplota pracovního prostředí	40°C
Počet čerpadel	2

Eco Select™ Efficiency • Conservation PENTAIR

POUŽITÍ

- Čerpání a rozvod vody v domácích systémech v nepřetržitém nebo přerušovaném provozu.
- Tlakové systémy
- Mycí systémy
- Zavlažování

VARIO 1-20/MULTI EVO-E

TLAKOVÉ STANICE SE DVĚMI ČERPADLY S PROMĚNNOU RYCHLOSTÍ

KONTROLNÍ PANEL

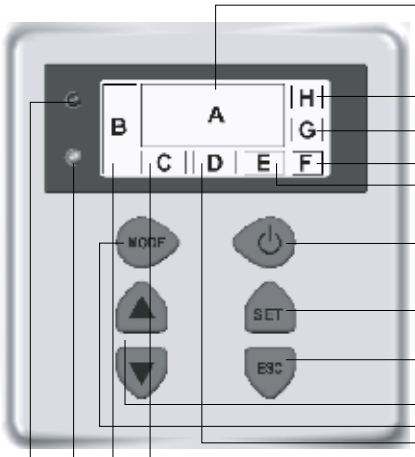

Zobrazení:
Den / Čas / Tlak / Alarm /Chyby / Frekvence /
Aktuální stav čerpadla.
- Vstup k pokročilému programování.
- Jednotka k zobrazovanému parametru.
- Zobrazení teplotního alarmu.
- Modul (primární /sekundární).
- Tlačítko START / STOP / RESET.
- Tlačítko pro přístup k nastavení a potvrzení provedené změny.
- Tlačítko pro zrušení během fáze nastavení provedené změny.
- Tlačítka pro změnu hodnot žádané hodnoty.
- Tlačítko pro změnu zobrazení.
- Zobrazení typu ovládání.
- Zobrazení žádané hodnoty.
- LED:
Pracovní (zelená)
Alarm / chyba (červená)
- Linka LED zelená.
- Grafický panel výkonu motoru.

- Displej podsvícení (automaticky se vypne po resetování a lze jej znovu zapnout stisknutím libovolné klávesy)

KONSTRUKČNÍ CHARAKTERISTIKA

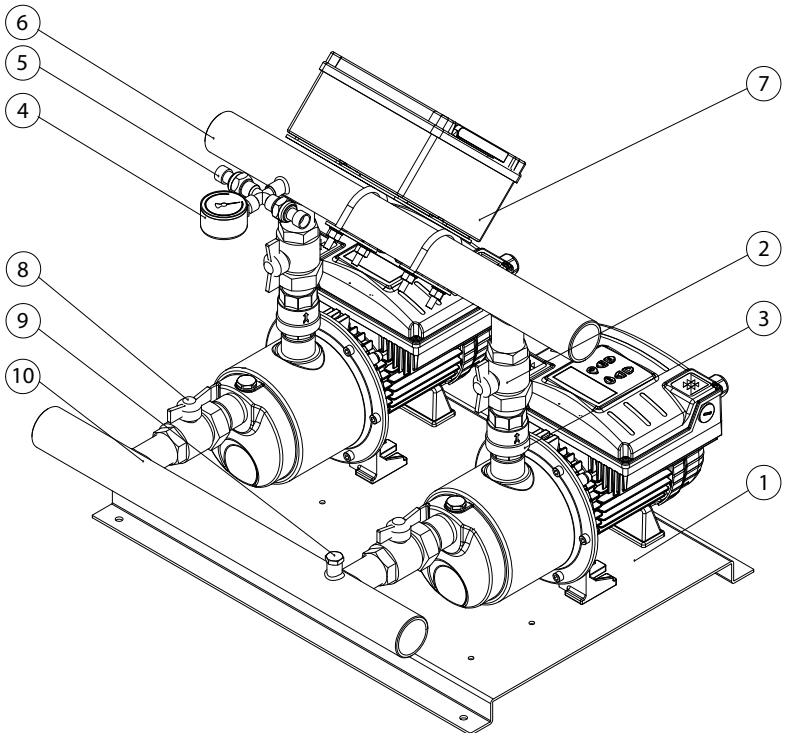

ZÁKLADNA

1. Základna z galvanizovaného kovu s pryžovými silenbloky

VÝTLAČNÉ POTRUBÍ

2. 2x mosazné kulové ventily

3. 2x zpětné ventily

4. 1x manometr

5. 2x tlakové senzory

6. 1x pozinkované ocelové potrubí

7. 1x ochranný elektro panel s jističi

SACÍ POTRUBÍ

8. 2x mosazné kulové ventily

9. 1x zavodňovací zátka

10. 1x pozinkované ocelové potrubí

VARIO 1-20/MULTI EVO-E

TLAKOVÉ STANICE SE DVĚMI ČERPADLY S PROMĚNNOU RYCHLOSTÍ

VÝKONNOSTNÍ KŘIVKY

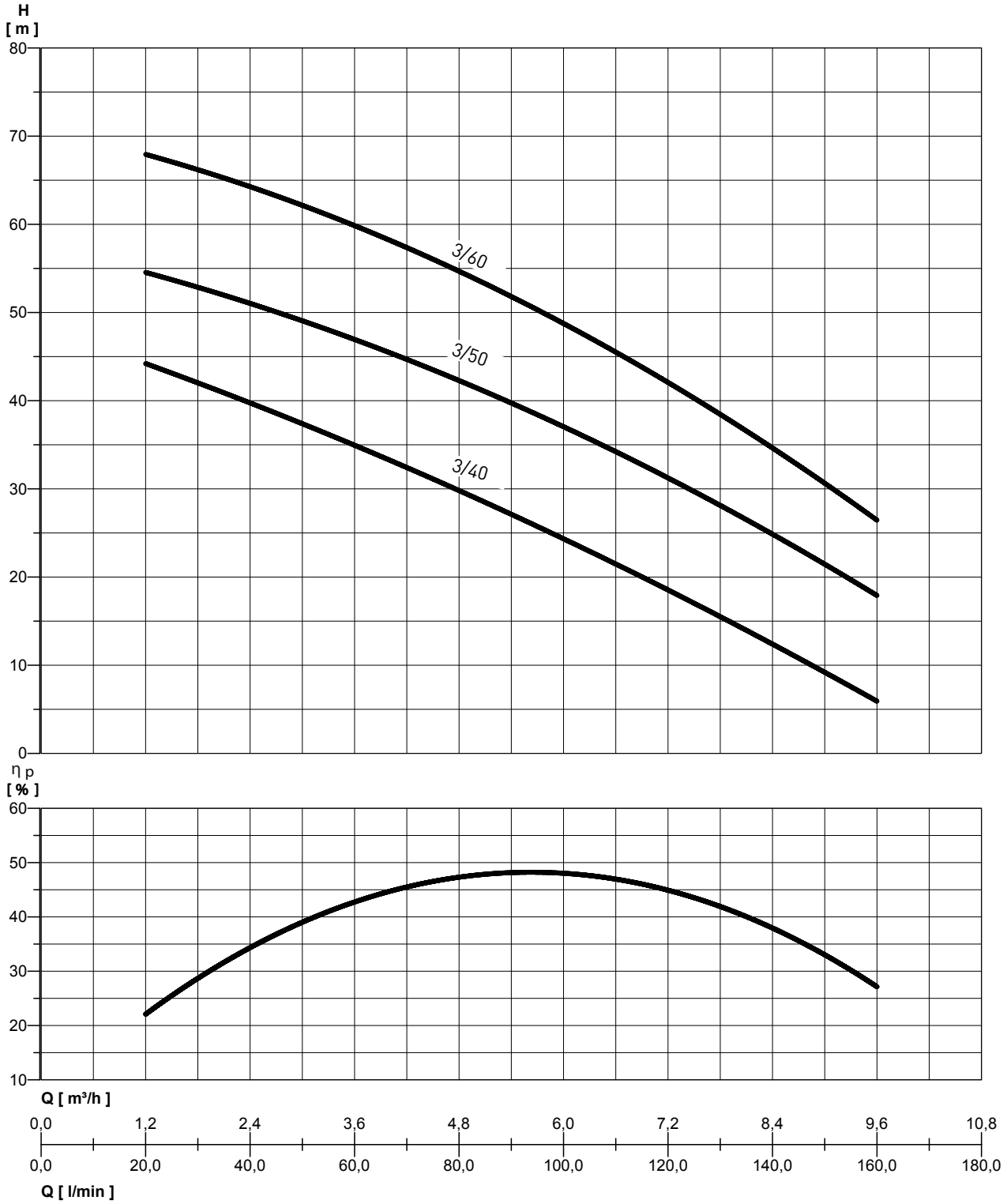

VARIO 1-20/MULTI EVO-E 3

TLAKOVÉ STANICE SE DVĚMI ČERPADLY S PROMĚNNOU RYCHLOSTÍ

VÝKONNOSTNÍ TABULKA

Varianta	[P1] kW	[V]	In [A]	Q	l/min	20	40	60	80	100	120	160
					m³/h	1,2	2,4	3,6	4,8	6	7,2	9,6
VARIO1-20/MULTI EVO-E 3-40	2 x 0,8	1 ~ 230	2 x 5,3	výška vodního sloupce [m]		44	40	35	30	24	18,5	6
VARIO1-20/MULTI EVO-E 3-50	2 x 1	1 ~ 230	2 x 7			54,5	51	47	42,5	37	31	18
VARIO1-20/MULTI EVO-E 3-60	2 x 1,35	1 ~ 230	2 x 8,7			68	64	60	55	48,5	42	26,5

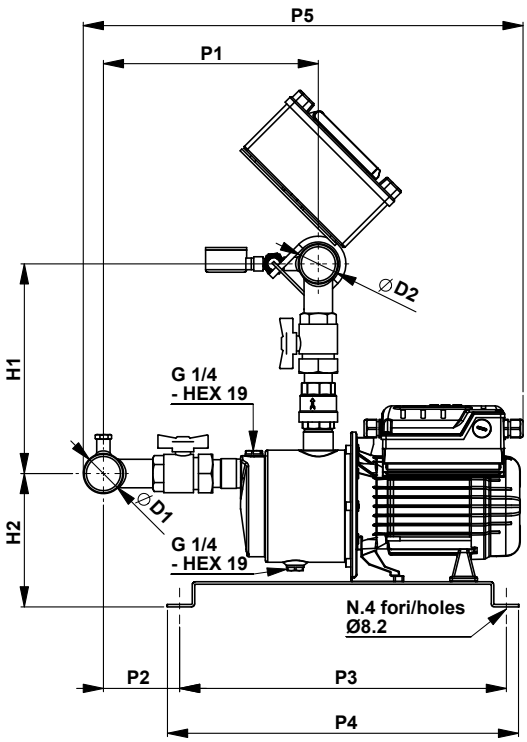

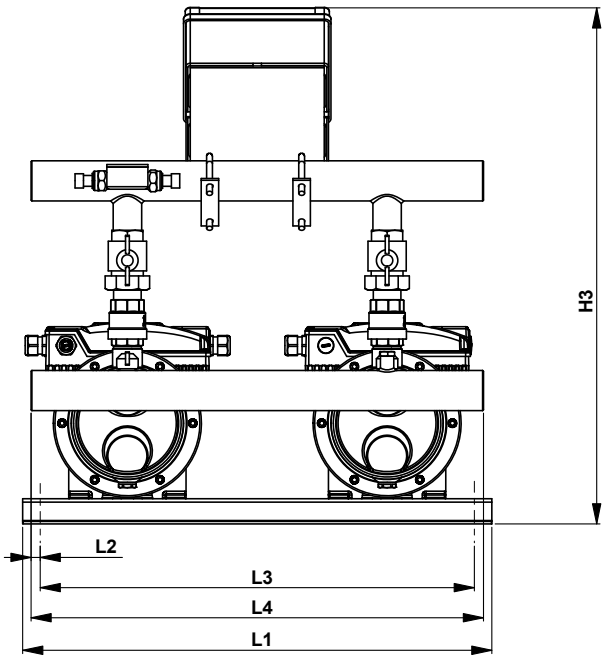

TABULKA ROZMĚRŮ A HMOTNOSTÍ

Varianta	Rozměry [mm]														Hmotnost [Kg]
	L1	L2	L3	L4	P1	P2	P3	P4	P5	H1	H2	H3	ØD1	ØD2	
VARIO1-20/MULTI EVO-E 3-40	560	15	510	540	257	91	390	420	523	250	160	615	1"1/2	1"1/2	45,6
VARIO1-20/MULTI EVO-E 3-50	560	15	510	540	280	113	390	420	567	250	160	615	1"1/2	1"1/2	49,6
VARIO1-20/MULTI EVO-E 3-60	560	15	510	540	302	136	390	420	589	250	160	615	1"1/2	1"1/2	53

VARIO 1-20/MULTI EVO-E 5

TLAKOVÉ STANICE SE DVĚMI ČERPADLY S PROMĚNNOU RYCHLOSTÍ

VÝKONNOSTNÍ KŘIVKY

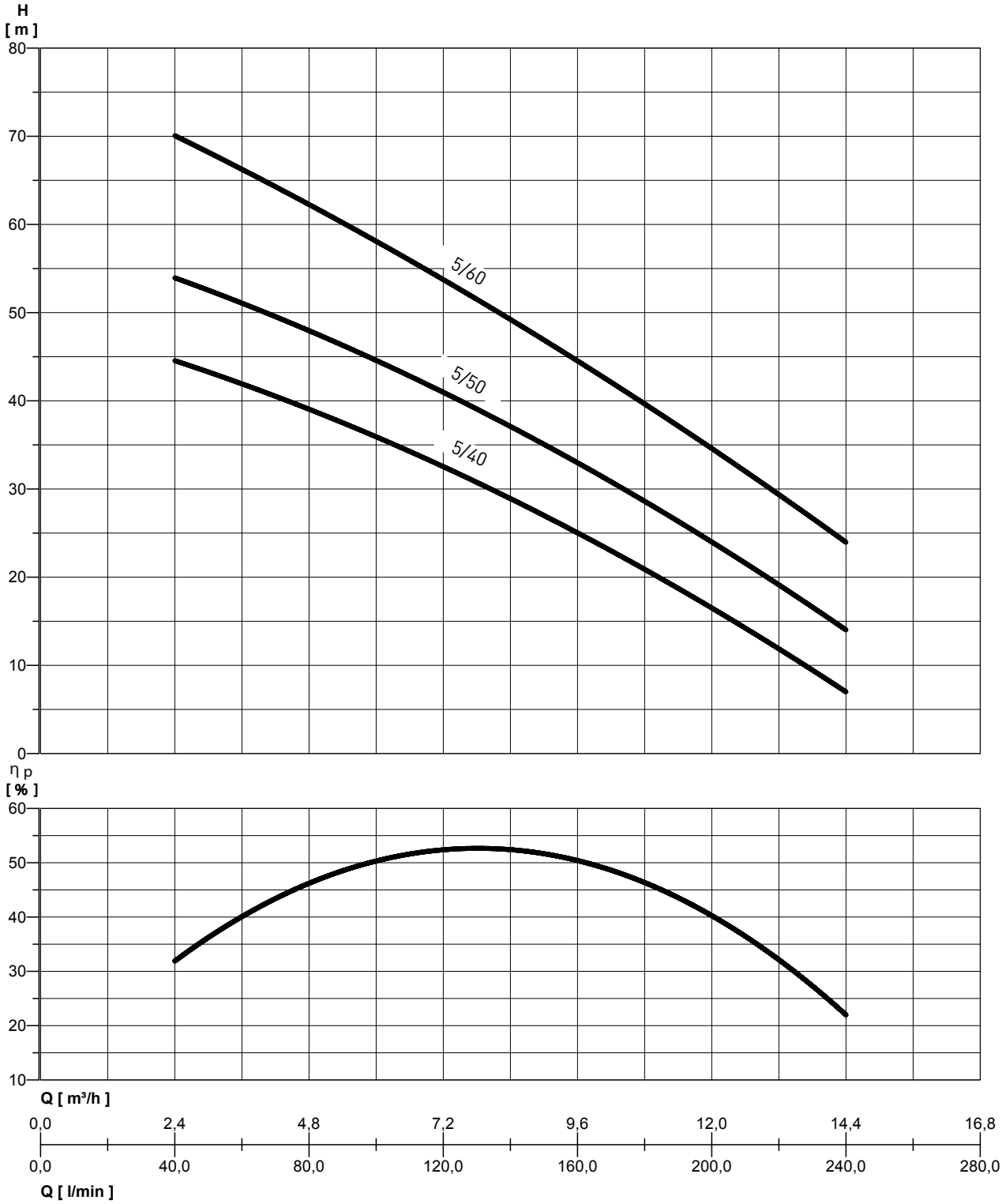

VARIO 1-20/MULTI EVO-E 5

TLAKOVÉ STANICE SE DVĚMI ČERPADLY S PROMĚNNOU RYCHLOSTÍ

VÝKONNOSTNÍ TABULKA

Varianta	[P1] kW	[V]	In [A]	Q	l/min	40	60	80	100	120	160	200	240
					m³/h	2,4	3,6	4,8	6	7,2	9,6	12	14,4
VARIO1-20/MULTI EVO-E 5-40	2 x 1	1 ~ 230	2 x 7	výška vodního sloupce [m]		44,5	42	39	36	32,5	25	16,5	7
VARIO1-20/MULTI EVO-E 5-50	2 x 1,25	1 ~ 230	2 x 8,5			54	51	48	44,5	41	33	24	14
VARIO1-20/MULTI EVO-E 5-60	2 x 1,8	1 ~ 230	2 x 11,5			70	66,5	62	58	54	44,5	34,5	24

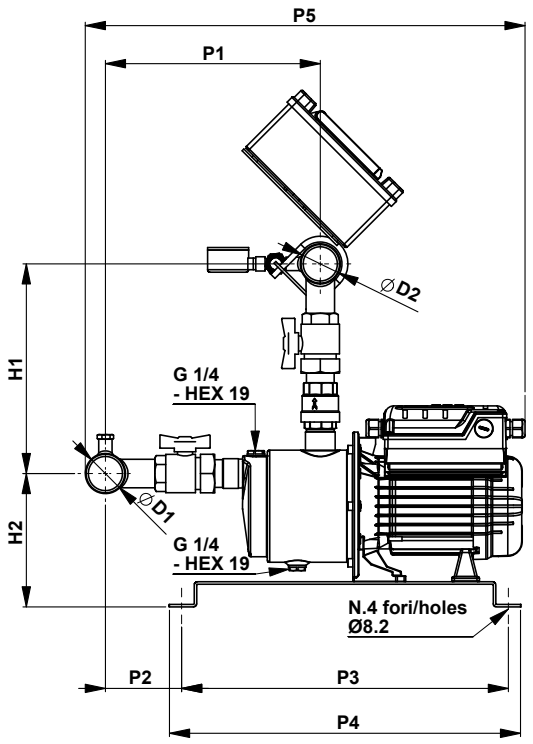

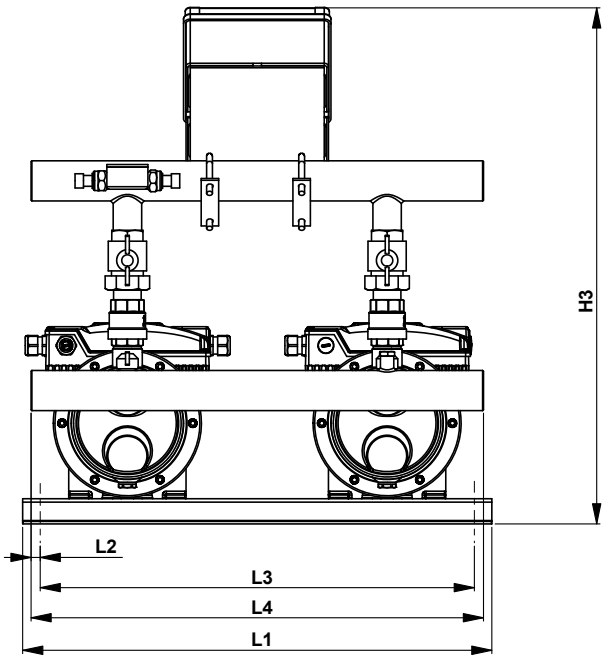

TABULKA ROZMĚRŮ A HMOTNOSTÍ

Varianta	Rozměry [mm]														Hmotnost [Kg]
	L1	L2	L3	L4	P1	P2	P3	P4	P5	H1	H2	H3	ØD1	ØD2	
VARIO1-20/MULTI EVO-E 5-40	560	15	510	540	283	119	390	420	574	255	155	615	2"	1"1/2	49
VARIO1-20/MULTI EVO-E 5-50	560	15	510	540	305	141	390	420	596	255	155	615	2"	1"1/2	52,2
VARIO1-20/MULTI EVO-E 5-60	560	15	510	540	327	163	390	420	653	255	155	615	2"	1"1/2	56,4

VARIO 1-20/MULTI EVO-E 8

TLAKOVÉ STANICE SE DVĚMI ČERPADLY S PROMĚNNOU RYCHLOSTÍ

VÝKONNOSTNÍ KŘIVKY

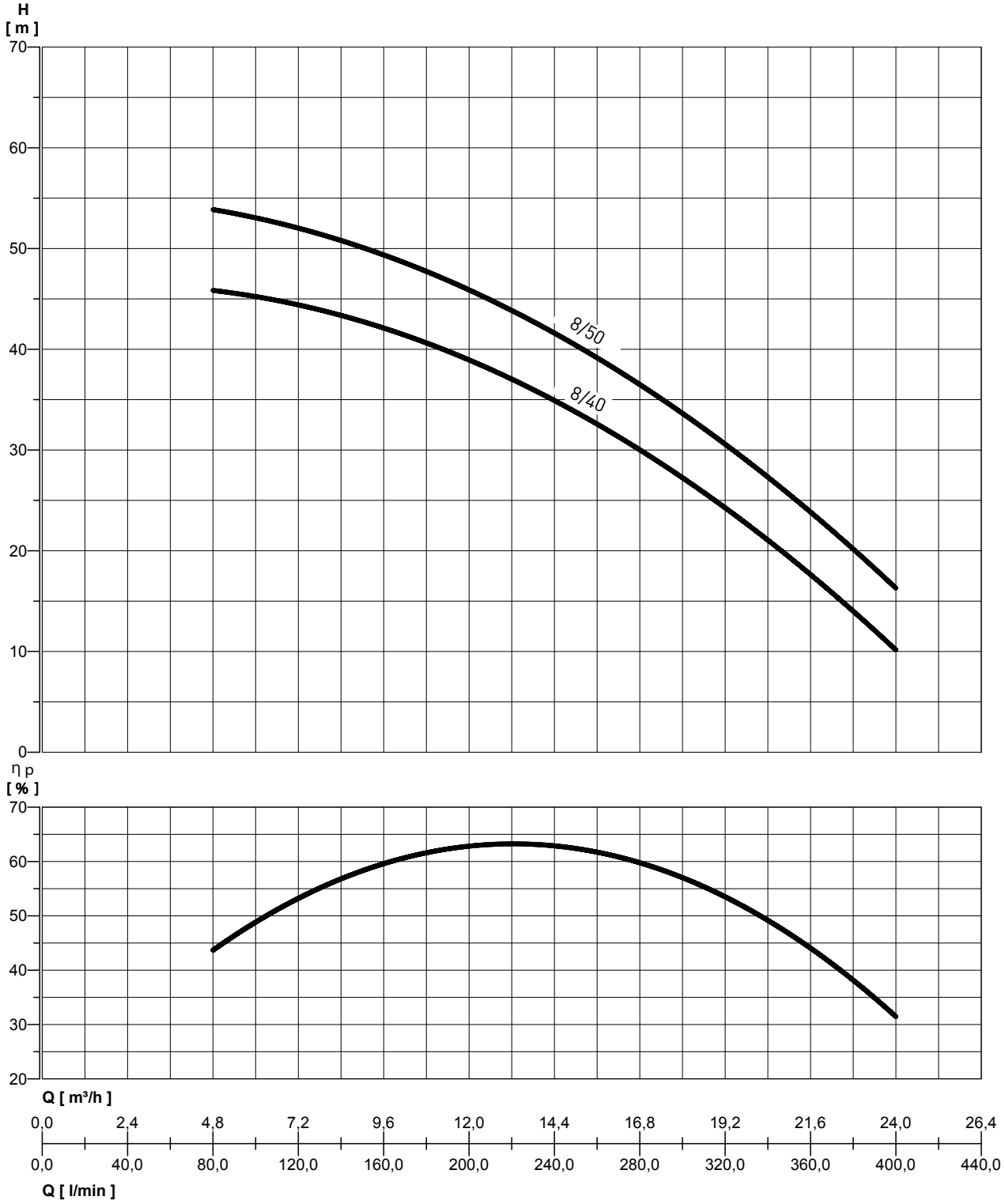

VARIO 1-20/MULTI EVO-E 8

TLAKOVÉ STANICE SE DVĚMI ČERPADLY S PROMĚNNOU RYCHLOSTÍ

VÝKONNOSTNÍ TABULKA

Varianta	[P1] kW	VOLT. [V]	In [A]	Q	l/min	80	100	120	160	200	240	280	320	360	400
					m³/h	4,8	6	7,2	9,6	12	14,4	16,8	19,2	21,6	24
VARIO1-20/MULTI EVO-E 8-40	2 x 1,6	1 ~ 230	2 x 10,2	výška vodního sloupce [m]		46	45	44,5	42	39	35	30	24	18	10
VARIO1-20/MULTI EVO-E 8-50	2 x 2	1 ~ 230	2 x 12,5			54	53	52	49	46	42	36,5	30,5	23,5	16,5

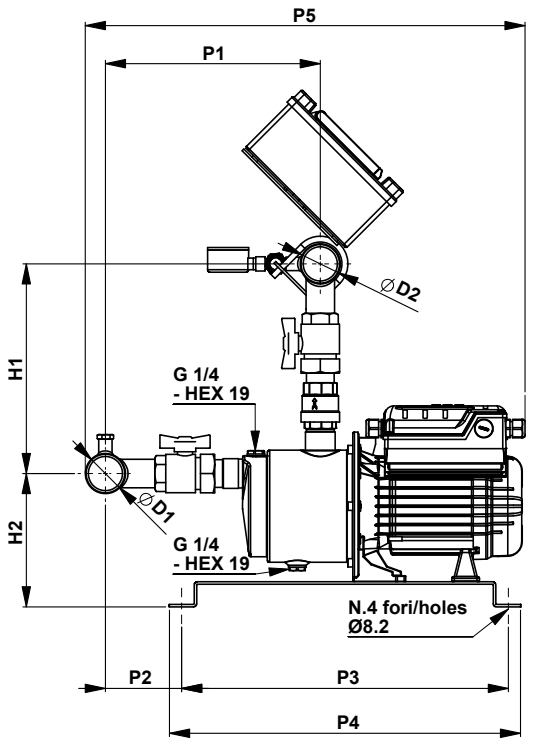

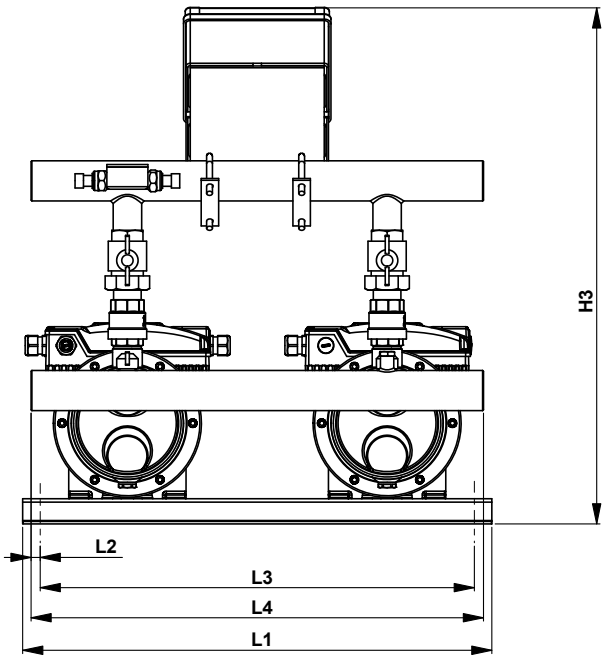

TABULKA ROZMĚRŮ A HMOTNOSTÍ

Varianta	Rozměry [mm]														Hmotnost [Kg]
	L1	L2	L3	L4	P1	P2	P3	P4	P5	H1	H2	H3	ØD1	ØD2	
VARIO1-20/MULTI EVO-E 8-40	560	15	510	540	300	136	390	420	623	300	155	660	2"	2"	58
VARIO1-20/MULTI EVO-E 8-50	560	15	510	540	327	163	390	420	653	300	155	660	2"	2"	60,2

PENTAIR STA-RITE

AQUA TRADING
VÝHRADNÍ DISTRIBUTOR PRO ČR A SR

IE3 MOTOR

VARIO 1-20/MULTI EVO-E P

TLAKOVÉ STANICE SE DVĚMI ČERPADLY S PROMĚNNOU RYCHLOSTÍ

Kompaktní, robustní, vysoký hydraulický výkon

Nová řada tlakových stanic VARIO 1-20 s proměnlivou rychlostí představuje spolehlivé a snadno použitelné řešení v obytných a komerčních aplikacích. Systém spočívá v paralelní instalaci dvou frekvenčních měničů zabudovaných přímo do motoru každého čerpadla. Dva frekvenční měniče komunikují a střídají pořadí spouštění každého provozního cyklu a udržují konstantní tlak v distribučním systému.

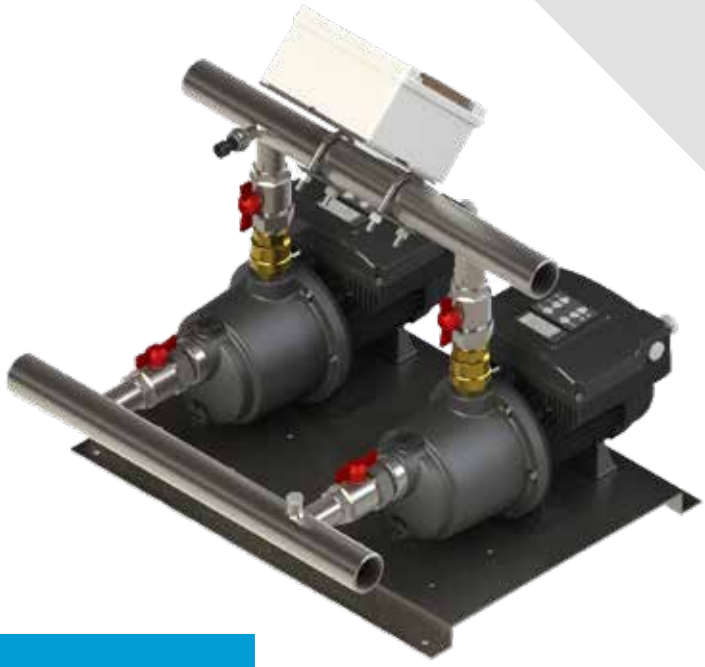

TECHNICKÁ DATA	VARIO 1-20/MULTI EVO-E P
Maximální průtok (m^3/h)	14,4
Výtlak (m.c.a.)	60
Maximální provozní tlak	7 bar
Napětí	1 ~ 230 V
Frekvence	50 Hz
Stupeň ochrany řídící desky	IP55
Stupeň ochrany čerpadla	IP55
Teplota pracovního prostředí	40°C
Počet čerpadel	2

Eco Select™ Efficiency • Conservation PENTAIR

POUŽITÍ

- Dodávka vody v domácích systémech
- Tlakové systémy
- Mycí systémy
- Zavlažování

VARIO 1-20/MULTI EVO-E P

TLAKOVÉ STANICE SE DVĚMI ČERPADLY S PROMĚNNOU RYCHLOSTÍ

VLASTNOSTI

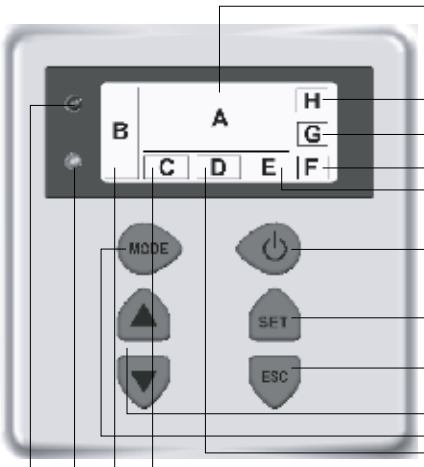

Zobrazení:
Den / Čas / Tlak / Alarm /Chyby / Frekvence /
Aktuální stav čerpadla.
- Vstup k pokročilému programování.
- Jednotka k zobrazovanému parametru.
- Zobrazení teplotního alarmu.
- Modul (primární /sekundární).
- Tlačítko START / STOP / RESET.
- Tlačítko pro přístup k nastavení a potvrzení provedené změny.
- Tlačítko pro zrušení během fáze nastavení provedené změny.
- Tlačítka pro změnu hodnot žádané hodnoty.
- Tlačítko pro změnu zobrazení.
- Zobrazení typu ovládání.
- Zobrazení žádané hodnoty.
- LED:

Pracovní (zelená)
Alarm / chyba (červená)
- Linka LED zelená.
- Grafický panel výkonu motoru.

- Displej podsvícení (automaticky se vypne po resetování a lze jej znovu zapnout stisknutím libovolné klávesy)

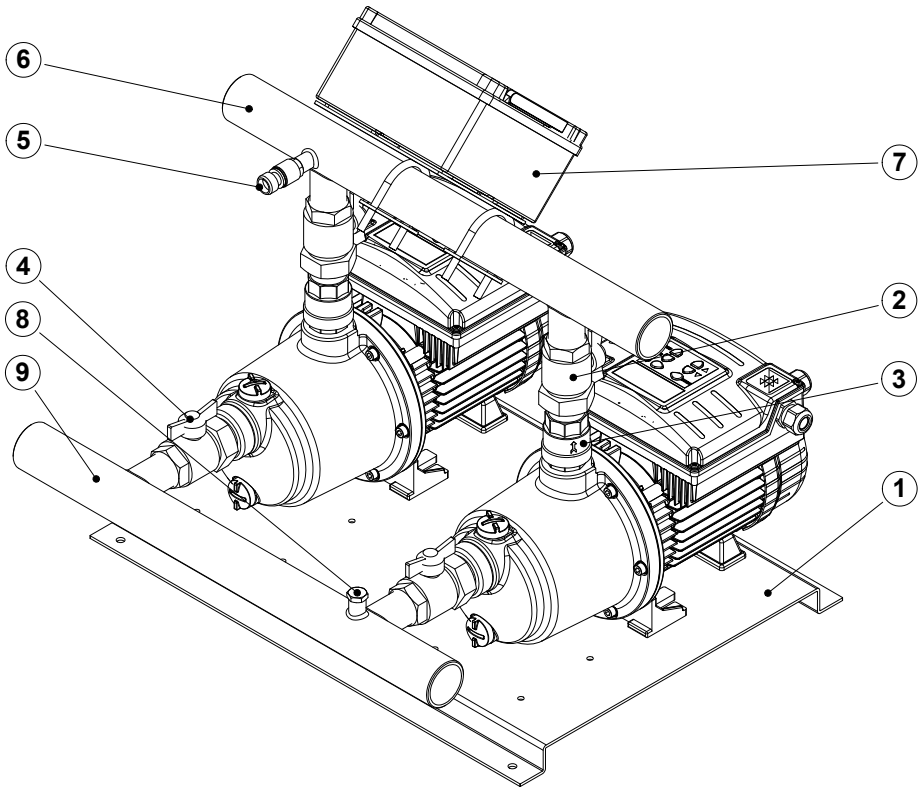

ZÁKLADNA

1. Základna z pozinkovaného plechu

VÝTLAČNÉ POTRUBÍ

2. 2x mosazné kulové ventily

3. 2x pojistné ventily

5. 1x tlakové senzory

6. 1x potrubí z pozinkované oceli

7. 1x výkonová deska s ochranou tepelného magnetického jističe

SACÍ POTRUBÍ

4. 2x mosazné kulové ventily

8. 1x pouzdro na přívod vody

9. 1x potrubí z pozinkované oceli

VARIO 1-20/MULTI EVO-E 3 P

TLAKOVÉ STANICE SE DVĚMI ČERPADLY S PROMĚNNOU RYCHLOSTÍ

VÝKONNOSTNÍ KŘIVKY

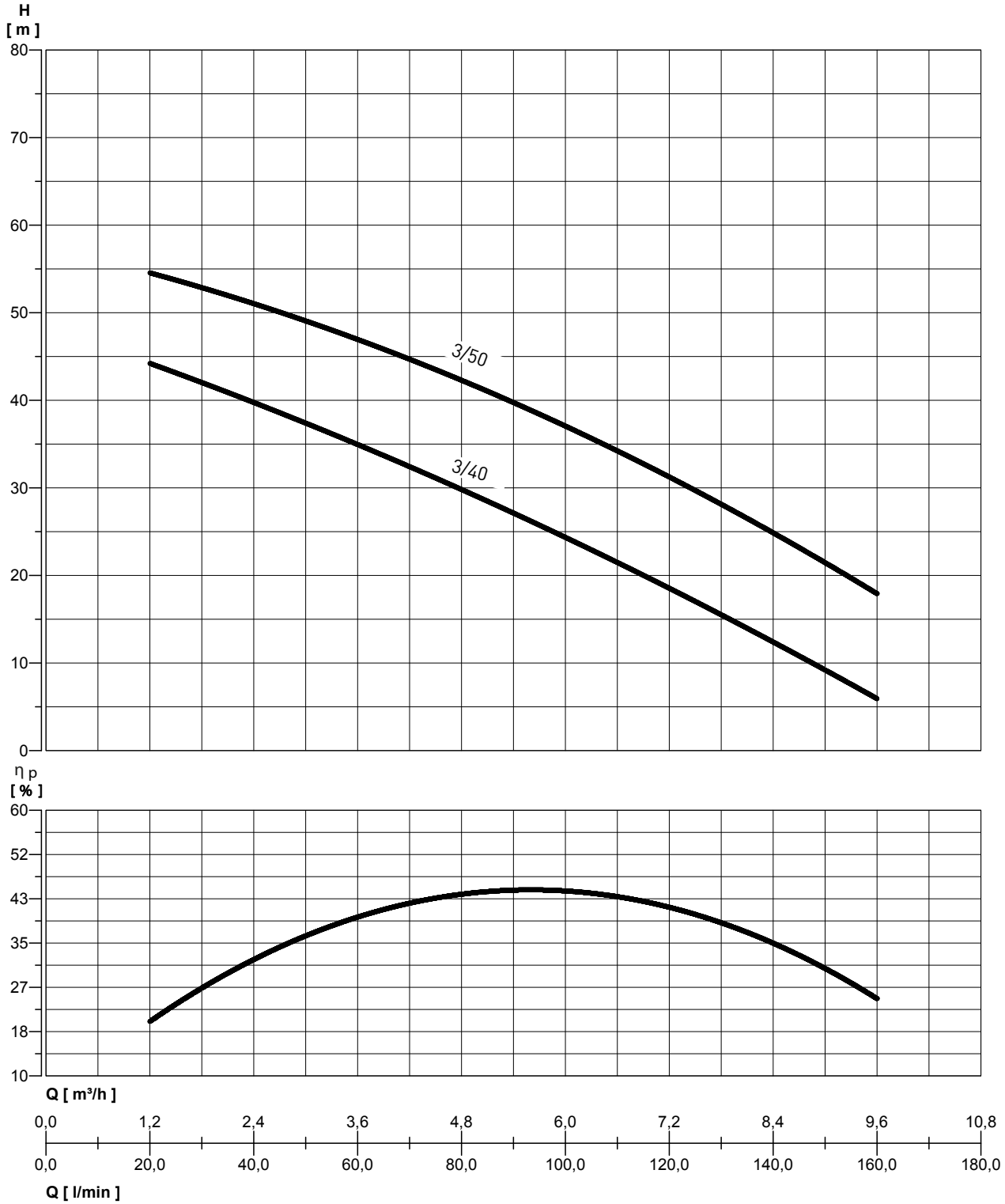

VARIO 1-20/MULTI EVO-E 3 P

TLAKOVÉ STANICE SE DVĚMI ČERPADLY S PROMĚNNOU RYCHLOSTÍ

VÝKONNOSTNÍ TABULKA

Varianta	[P1] kW	VOLT. [V]	In [A]	Q	l/min	20	40	60	80	100	120	160
					m³/h	1,2	2,4	3,6	4,8	6	7,2	9,6
VARIO1-20/MULTI EVO-E 3-40 P	2 x 0,8	1 ~ 230	2 x 5,3	výška vodního sloupce [m]		44	40	35	30	24	18,5	6
VARIO1-20/MULTI EVO-E 3-50 P	2 x 1	1 ~ 230	2 x 7			54,5	51	47	42,5	37	31	18

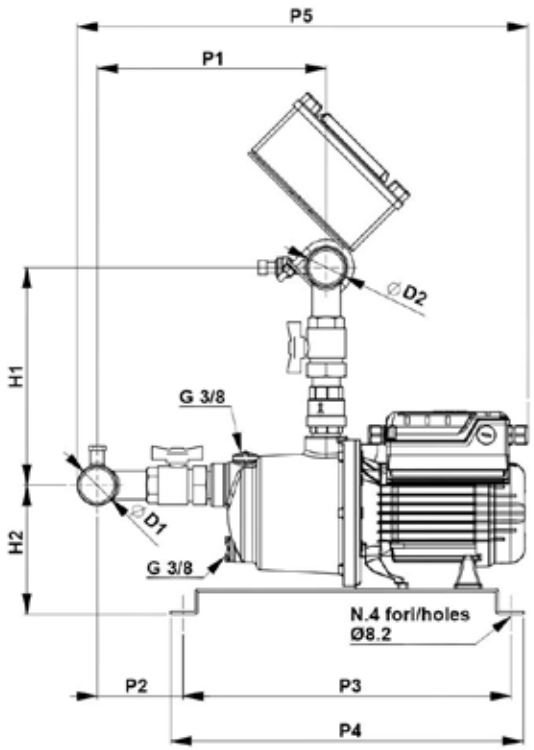

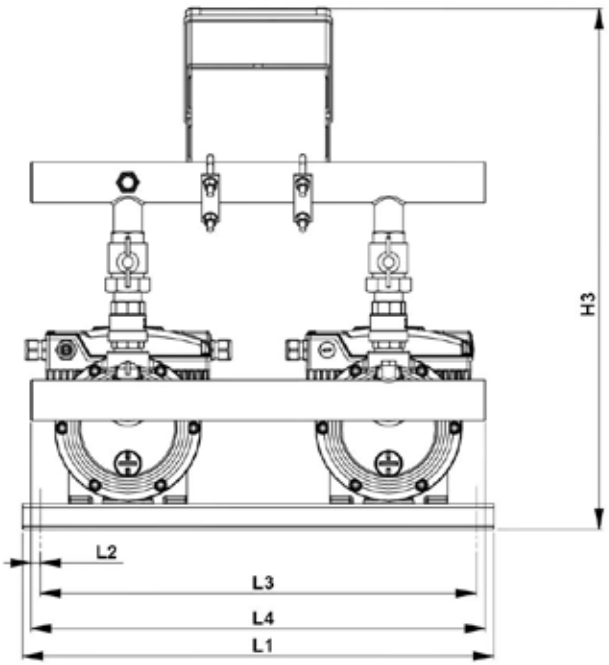

TABULKA ROZMĚRŮ A HMOTNOSTÍ

Varianta	Rozměry [mm]														Hmotnost [Kg]
	L1	L2	L3	L4	P1	P2	P3	P4	P5	H1	H2	H3	ØD1	ØD2	
VARIO1-20/MULTI EVO-E 3-40 P	560	15	510	540	272	102	390	420	535	260	153	615	1"1/2	1"1/2	44,6
VARIO1-20/MULTI EVO-E 3-50 P	560	15	510	540	272	102	390	420	552	260	153	615	1"1/2	1"1/2	48,6

VARIO 1-20/MULTI EVO-E 5 P

TLAKOVÉ STANICE SE DVĚMI ČERPADLY S PROMĚNNOU RYCHLOSTÍ

VÝKONNOSTNÍ KŘIVKY

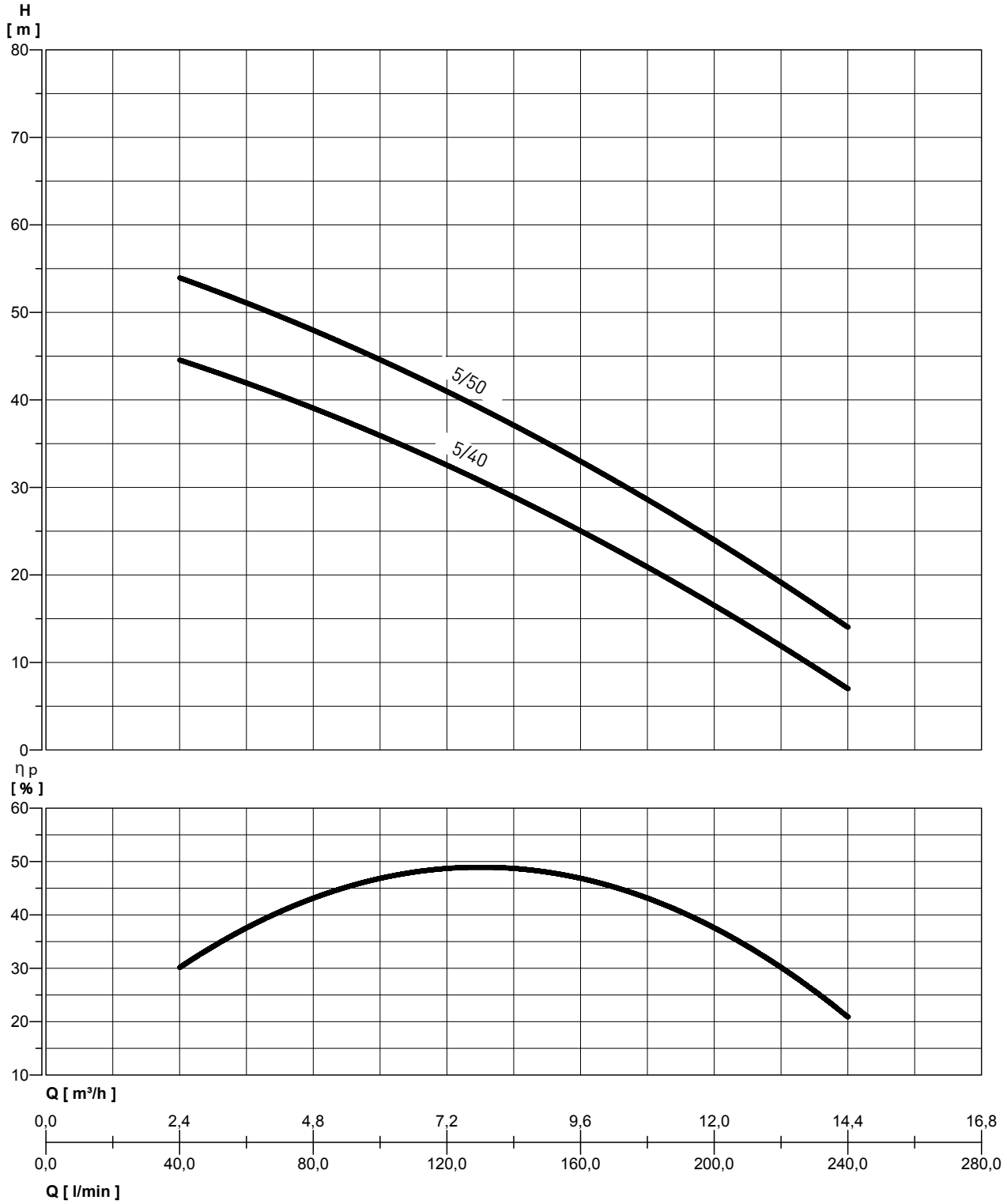

VARIO 1-20/MULTI EVO-E 5 P

TLAKOVÉ STANICE SE DVĚMI ČERPADLY S PROMĚNNOU RYCHLOSTÍ

VÝKONNOSTNÍ TABULKA

Varianta	Absorbed power[P1] kW	VOLT. [V]	In [A]	Q	l/min	40	60	80	100	120	160	200	240
					m³/h	2,4	3,6	4,8	6	7,2	9,6	12	14,4
VARIO1-20/MULTI EVO-E 5-40 P	2 x 1	1 ~ 230	2 x 7	výška vodního sloupce [m]		44,5	42	39	36	32,5	25	16,5	7
VARIO1-20/MULTI EVO-E 5-50 P	2 x 1,25	1 ~ 230	2 x 8,5			54	51	48	44,5	41	33	24	14

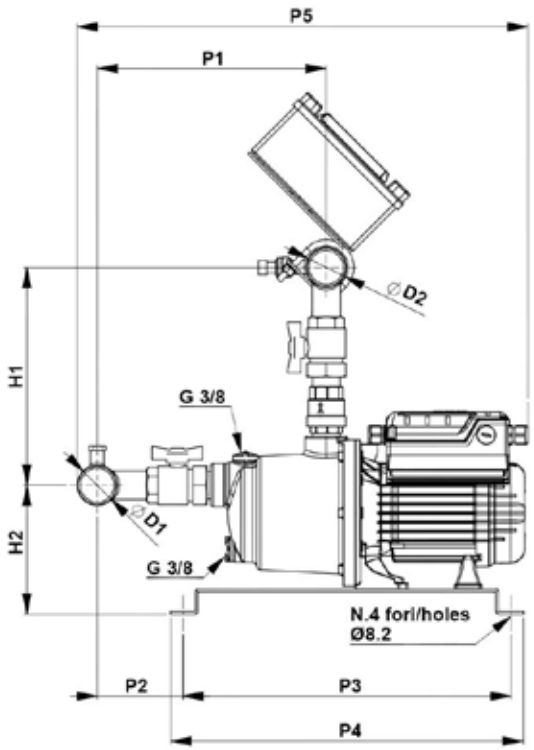

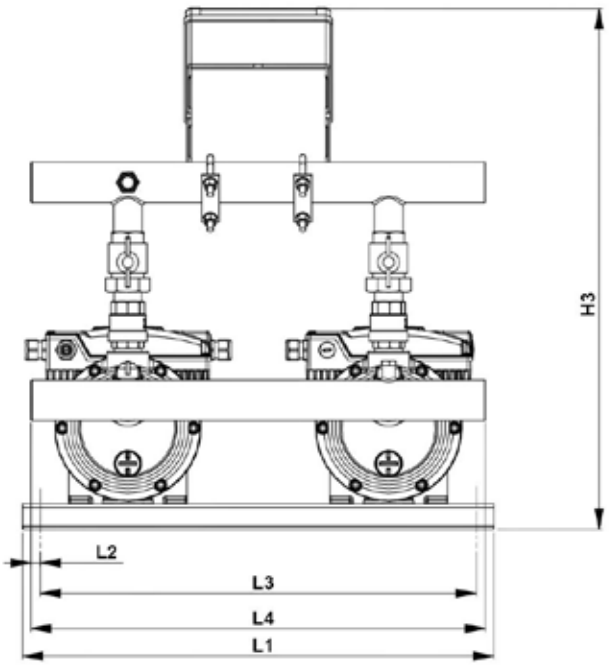

TABULKA ROZMĚRŮ A HMOTNOSTÍ

Varianta	Rozměry [mm]														Hmotnost [Kg]
	L1	L2	L3	L4	P1	P2	P3	P4	P5	H1	H2	H3	ØD1	ØD2	
VARIO1-20/MULTI EVO-E 5-40 P	560	15	510	540	272	102	390	420	552	260	153	615	1"1/2	1"1/2	48,6
VARIO1-20/MULTI EVO-E 5-50 P	560	15	510	540	272	102	390	420	552	260	153	615	1"1/2	1"1/2	51,2

PENTAIR STA-RITE

AQUA TRADING
VÝHRADNÍ DISTRIBUTOR PRO ČR A SR

VARIO 1-20

TLAKOVÉ STANICE SE DVĚMI ČERPADLY A FREKVENČNÍMI MĚNIČI

Nová řada tlakových stanic VARIO 1-20 s proměnlivou rychlostí představuje spolehlivé řešení, které je určeno, jak pro bytové, tak průmyslové použití. Systém zahrnuje paralelní instalaci dvou frekvenčních měničů integrovaných přímo na motor každého čerpadla. Dva frekvenční měniče komunikují a střídají počáteční pořadí každého pracovního cyklu, přičemž v distribučním systému udržují konstantní tlak.

POUŽITÍ

- Čerpání a rozvod vody v domácích systémech v nepřetržitém nebo přerušovaném provozu.
- Tlakové systémy
- Zavlažování
- Průmysl
- Mycí systémy

ZÁKLADNA

- z galvanizované oceli s gumovými silenbloky

SACÍ POTRUBÍ

z galvanizované oceli s:

- 2 mosazné kulové ventily

TECHNICKÁ CHARAKTERISTIKA

- Vstupní napětí měniče 1x230 Vac ± 10%.
- Výstupní napětí měniče: 3x230 Vac ± 10 %
- Maximální zatížení: 2x2.4 kW
- Frekvence: 50/60 Hz + 3%
- Výstupní maximální jmenovitý výkon: 8 A
- Stupeň ochrany: IP55 MULTINOX VE + / PVM
- Maximální teplota + 50 ° C
- Vyhovující směrnici EMC
- Převodník tlaku 0 - 5 V - 0 - 10 Bar
- Připojení sériového rozhraní RS 485
- Volitelné kontakty 3 (externí žádaná hodnota, alarm, obnovení systému)

VÝTLAČNÉ POTRUBÍ

z galvanizované oceli:

- 2 mosazné kulové ventily
- 1 manometr
- 2 tlakový snímač

SPECIFIKACE	MULTINOX-VE+	PVM 1	PVM 3	PVM 5	PVM 10
Průtok (m^3/h)	25.2	4.8	9	17	26
Výtlak (m.c.a.)	80	160	160	110	60
Maximální provozní tlak	14 bar	16 bar			
Napětí:	1~230 V				
Teplota pracovního prostředí	50° C				
Stupeň ochrany čerpadlo	IP44	IP55			
Stupeň ochrany elektro panelu	IP54				

VARIO 1-20

TLAKOVÉ STANICE SE DVĚMI ČERPADLY A FREKVENČNÍMI MĚNIČI

KONTROLNÍ PANEL

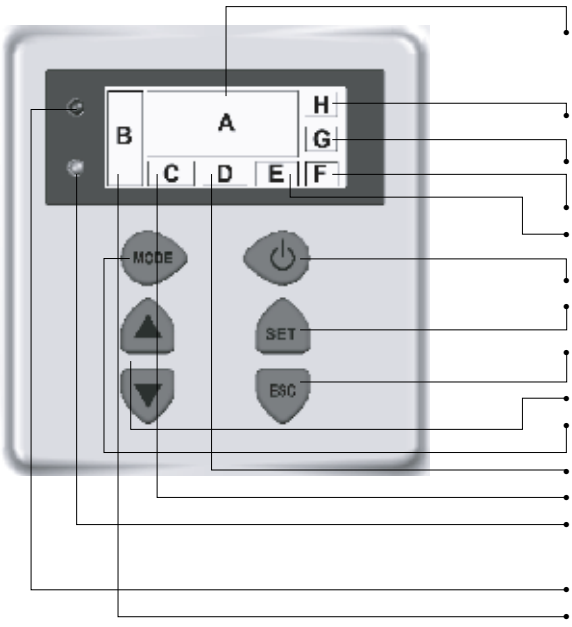

Zobrazení:
Den / Čas / Tlak / Alarm /Chyby / Frekvence /
Aktuální stav čerpadla.

- Vstup k pokročilému programování.
- Jednotka k zobrazovanému parametru.
- Zobrazení teplotního alarmu.
- Modul (primární /sekundární).
- Tlačítko START / STOP / RESET.
- Tlačítko pro přístup k nastavení a potvrzení provedené změny.
- Tlačítko pro zrušení během fáze nastavení provedené změny.
- Tlačítka pro změnu hodnot žádané hodnoty.
- Tlačítko pro změnu zobrazení.
- Zobrazení typu ovládání.
- Zobrazení žádané hodnoty.
- LED:

Pracovní (zelená)
Alarm / chyba (červená)

- Linka LED zelená.
- Grafický panel výkonu motoru.

- Displej podsvícení (automaticky se vypne po resetování a lze jej znovu zapnout stisknutím libovolné klávesy)

VARIO 1-20 MULTINOX VE +

TLAKOVÉ STANICE SE DVĚMI ČERPADLY A FREKVENČNÍMI MĚNIČI

VÝKONNOSTNÍ KŘIVKY

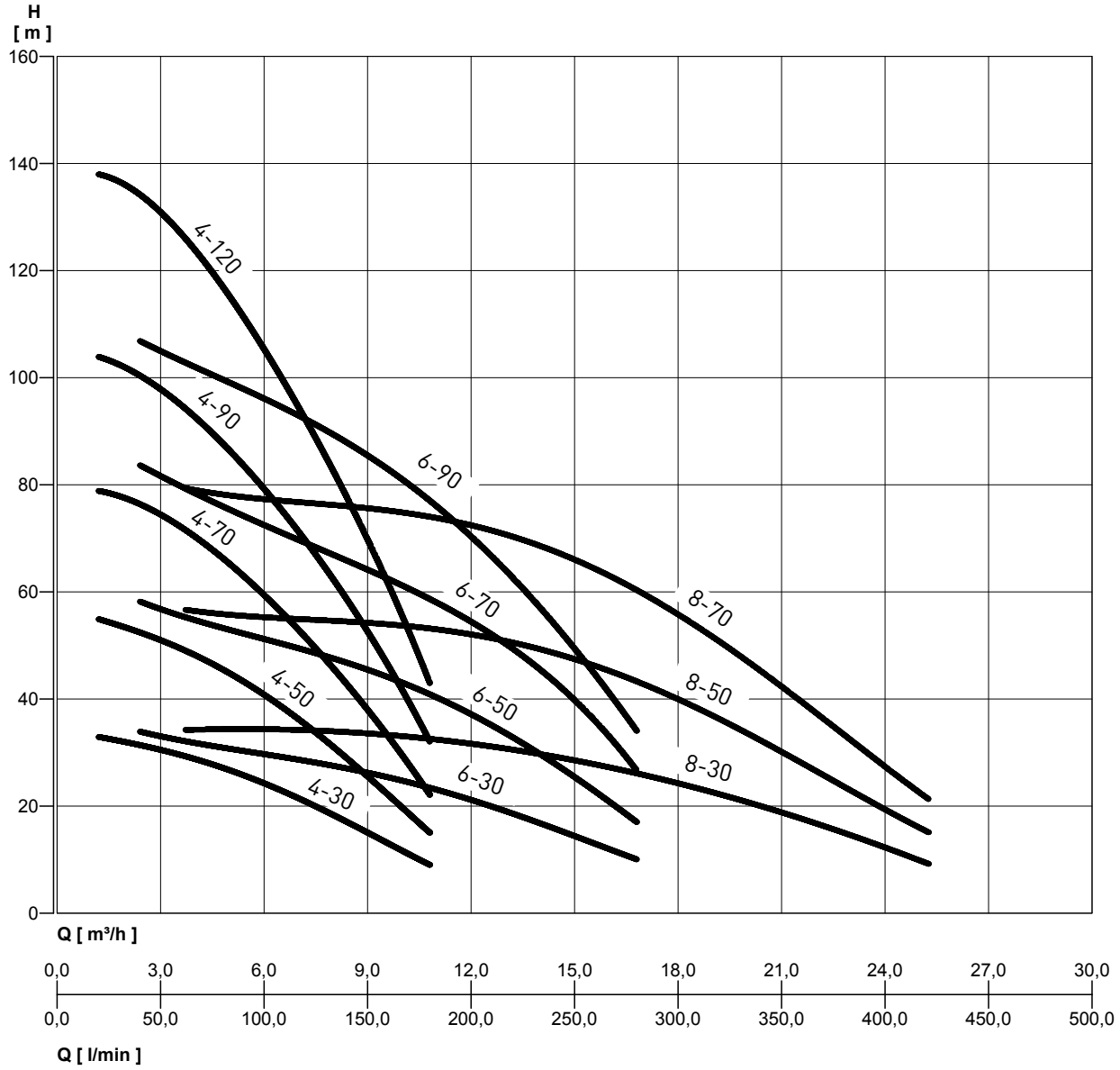

VARIO 1-20 MULTINOX VE +

TLAKOVÉ STANICE SE DVĚMI ČERPADLY A FREKVENČNÍMI MĚNIČI

VÝKONNOSTNÍ TABULKA

Varianta	P2	[V]	In [A]	Q	l/min	20	40	60	80	100	120	140	160	180	200	240	280	300	360	420
	kW				m³/h	1,2	2,4	3,6	4,8	6	7,2	8,4	9,6	10,8	12	14,4	16,8	18	21,6	25,2
VARIO1-20 MULTINOX VE+ 4-30	2x0,5	1 ~ 230	2x4.4	Výška vodního sloupce [m]		33	31	30	27	24	21	17	13	9						
VARIO1-20 MULTINOX VE+ 4-50	2x0,84	1 ~ 230	2x6.71			55	52	50	45	41	35	29	22	15						
VARIO1-20 MULTINOX VE+ 4-70	2x1,17	1 ~ 230	2x9.39			79	76	72	67	59	51	43	33	22						
VARIO1-20 MULTINOX VE+ 4-90	2x1,5	1 ~ 230	2x12,08			104	100	95	88	79	69	59	46	32						
VARIO1-20 MULTINOX VE+ 4-120	2x2	1 ~ 230	2x16,3			138	134	127	117	105	92	78	61	43						
VARIO1-20 MULTINOX VE+ 6-30	2x0,67	1 ~ 230	2x5.95				34	32	31	30	28	27	26	23	21	16	10			
VARIO1-20 MULTINOX VE+ 6-50	2x1,1	1 ~ 230	2x9.02				58	56	53	51	49	47	44	41	37	28	17			
VARIO1-20 MULTINOX VE+ 6-70	2x1,5	1 ~ 230	2x13,82				83	80	77	76	61	68	64	59	55	42	27			
VARIO1-20 MULTINOX VE+ 6-90	2x2	1 ~ 230	2x15,75				107	103	99	97	92	88	83	76	71	54	34			
VARIO1-20 MULTINOX VE+ 8-30	2x1	1 ~ 230	2x8.7					35	35	35	35	35	34	33	32	30	27	25	18	10
VARIO1-20 MULTINOX VE+ 8-50	2x1,5	1 ~ 230	2x14.4					57	57	56	56	56	54	53	52	50	45	40	28	16
VARIO1-20 MULTINOX VE+ 8-70	2x1,9	1 ~ 230	2x15,5					80	79	78	78	77	75	74	73	70	60	56	40	22

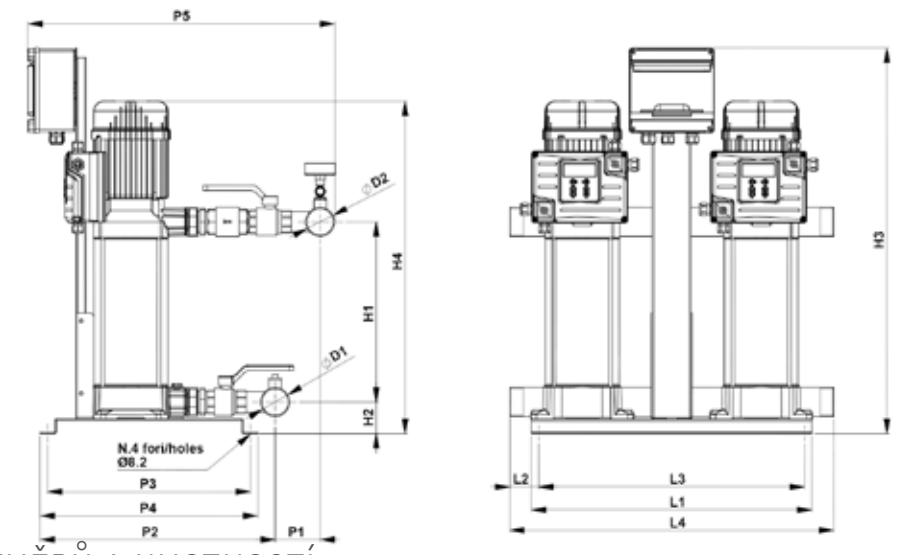

TABULKA ROZMĚRŮ A HMOTNOSTÍ

Varianta	Rozměry [mm]															Hmotnost [Kg]
	L1	L2	L3	L4	P1	P2	P3	P4	P5	H1	H2	H3	H4	ØD1	ØD2	
VARIO1-20 MULTINOX VE+ 4-30	580	70	530	670	90	485	420	450	635	130	65	800	446	2"	2"	71
VARIO1-20 MULTINOX VE+ 4-50	580	70	530	670	90	485	420	450	635	184	65	800	500	2"	2"	79
VARIO1-20 MULTINOX VE+ 4-70	580	70	530	670	90	485	420	450	635	238	65	800	554	2"	2"	87
VARIO1-20 MULTINOX VE+ 4-90	580	70	530	670	90	485	420	450	635	292	65	800	608	2"	2"	89
VARIO1-20 MULTINOX VE+ 4-120	580	70	530	670	90	485	420	450	635	373	65	800	690	2"	2"	93
VARIO1-20 MULTINOX VE+ 6-30	580	70	530	670	90	485	420	450	635	130	65	800	446	2"	2"	71
VARIO1-20 MULTINOX VE+ 6-50	580	70	530	670	90	485	420	450	635	184	65	800	500	2"	2"	79
VARIO1-20 MULTINOX VE+ 6-70	580	70	530	670	90	485	420	450	635	238	65	800	554	2"	2"	87
VARIO1-20 MULTINOX VE+ 6-90	580	70	530	670	90	485	420	450	635	292	65	800	608	2"	2"	89
VARIO1-20 MULTINOX VE+ 8-30	580	70	530	670	90	485	420	450	635	130	65	800	446	2"	2"	71
VARIO1-20 MULTINOX VE+ 8-50	580	70	530	670	90	485	420	450	635	184	65	800	500	2"	2"	79
VARIO1-20 MULTINOX VE+ 8-70	580	70	530	670	90	485	420	450	635	238	65	800	554	2"	2"	87

VARIO 1-20 PVM

TLAKOVÉ STANICE SE DVĚMI ČERPADLY A FREKVENČNÍMI MĚNIČI

VÝKONNOSTNÍ KŘIVKY

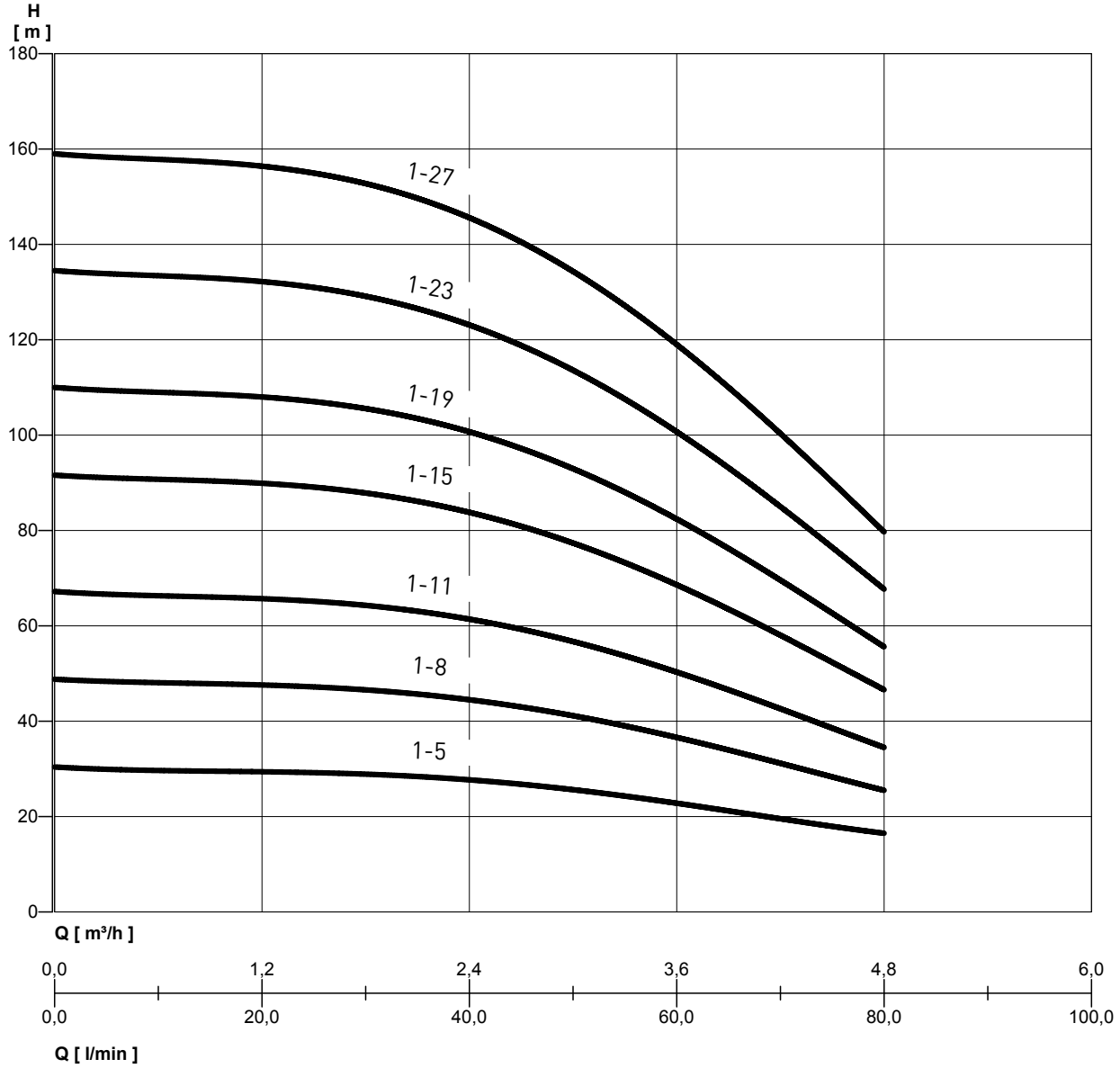

VARIO 1-20 PVM

TLAKOVÉ STANICE SE DVĚMI ČERPADLY A FREKVENČNÍMI MĚNIČI

VÝKONNOSTNÍ TABULKA

Varianta	P2	[V]	In [A]	Q	l/min	0	20	40	60	80
	kW				m³/h	0	1,2	2,4	3,6	4,8
VARIO1-20 PVM 1-5 F	2x0,37	1 ~ 230	2x2,7	Výška vodního sloupce [m]		30,4	29,4	27,7	22,8	16,5
VARIO1-20 PVM 1-8 F	2x0,55	1 ~ 230	2x4,1			48,8	47,6	44,5	36,6	25,5
VARIO1-20 PVM 1-11 F	2x0,55	1 ~ 230	2x4,4			67,2	65,7	61,4	50,3	34,5
VARIO1-20 PVM 1-15 F	2x0,75	1 ~ 230	2x5,8			91,6	89,9	83,8	68,6	46,6
VARIO1-20 PVM 1-19 F	2x1,1	1 ~ 230	2x7,4			110	108	100,7	82,4	55,6
VARIO1-20 PVM 1-23 F	2x1,1	1 ~ 230	2x8,3			134,5	132,2	123,1	100,7	67,7
VARIO1-20 PVM 1-27 F	2x1,5	1 ~ 230	2x9,9			159	156,4	145,6	119	79,7

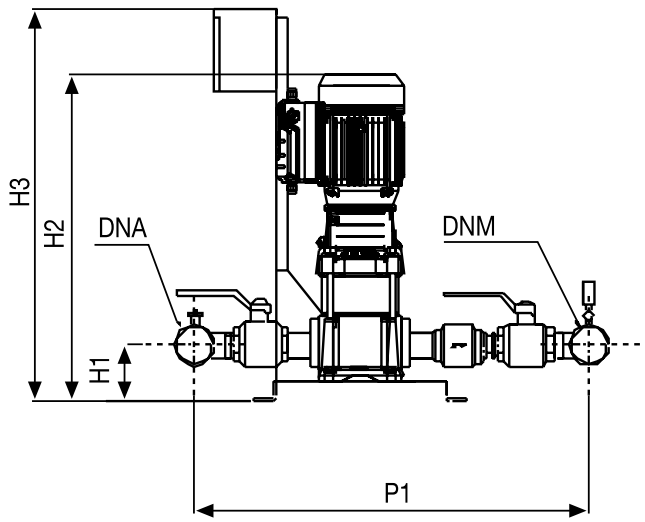

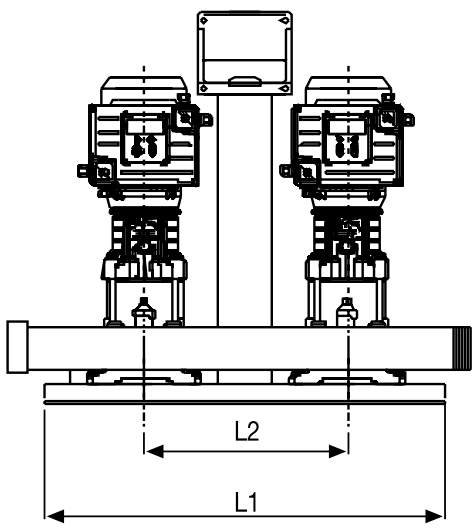

TABULKA ROZMĚRŮ A HMOTNOSTÍ

Varianta	Rozměry [mm]								Hmotnost [Kg]
	L1	L2	H1	H2	H3	P1	DNA	DNM	
VARIO1-20 PVM 1-5 F	600	370	105	580	700	620	2"	2"	60
VARIO1-20 PVM 1-8 F	600	370	105	594	700	620	2"	2"	62
VARIO1-20 PVM 1-11 F	600	370	105	648	700	620	2"	2"	67
VARIO1-20 PVM 1-15 F	600	370	105	766	700	620	2"	2"	73
VARIO1-20 PVM 1-19 F	600	370	105	838	700	620	2"	2"	80
VARIO1-20 PVM 1-23 F	600	370	105	910	700	620	2"	2"	90
VARIO1-20 PVM 1-27 F	600	370	105	1030	700	620	2"	2"	94

VARIO 1-20 PVM

TLAKOVÉ STANICE SE DVĚMI ČERPADLY A FREKVENČNÍMI MĚNIČI

VÝKONNOSTNÍ KŘIVKY

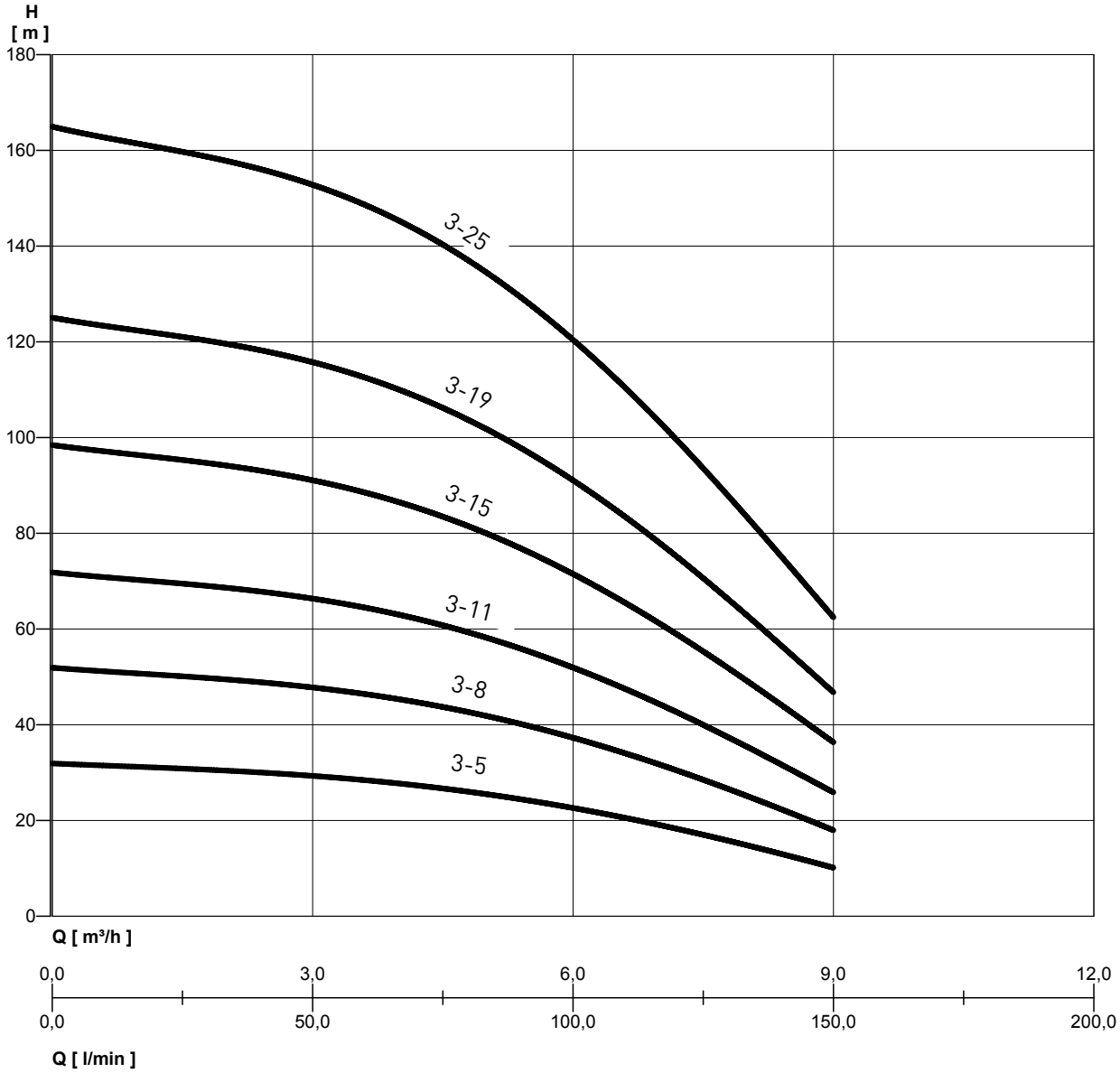

VARIO 1-20 PVM

TLAKOVÉ STANICE SE DVĚMI ČERPADLY A FREKVENČNÍMI MĚNIČI

VÝKONNOSTNÍ TABULKA

Varianta	P2	[V]	In [A]	Q	l/min	0	20	40	60	80	100	120	140	150
	kW				m³/h	0	1,2	2,4	3,6	4,8	6	7,2	8,4	9
VARIO1-20 PVM 3-5 F	2x0,37	1 ~ 230	2x3	Výška vodního sloupce [m]		31,9	31,1	30	28,3	26,2	22,6	18	13,3	10
VARIO1-20 PVM 3-8 F	2x0,75	1 ~ 230	2x4,8			51,9	50,5	48,9	46,2	42,9	37,3	30,1	22,7	17,8
VARIO1-20 PVM 3-11 F	2x1,1	1 ~ 230	2x6,6			71,8	70	67,9	64,1	59,6	52,1	42,1	32,1	25,7
VARIO1-20 PVM 3-15 F	2x1,1	1 ~ 230	2x9			98,4	96	93,2	88	81,9	71,7	58,2	44,7	36,1
VARIO1-20 PVM 3-19 F	2x1,5	1 ~ 230	2x11			125	121,9	118,4	111,9	104,2	91,3	74,3	57,2	46,5
VARIO1-20 PVM 3-25 F	2x2,2	1 ~ 230	2x15			164,9	160,8	156,3	147,8	137,6	120,8	98,4	76	62,1

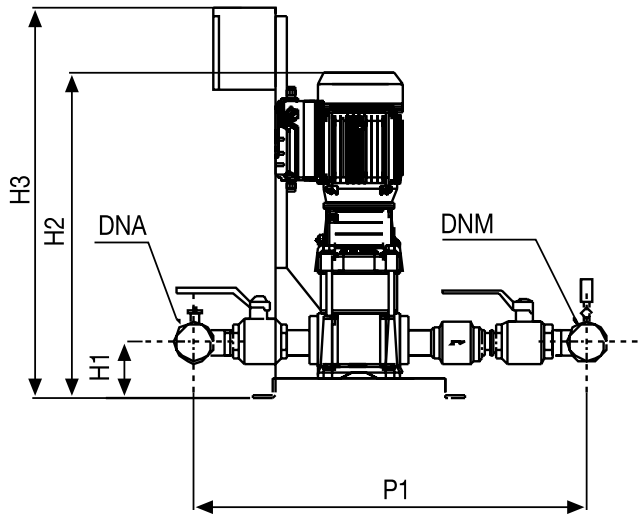

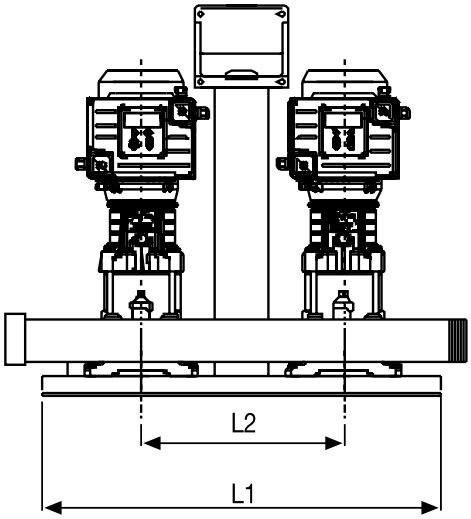

TABULKA ROZMĚRŮ A HMOTNOSTÍ

Varianta	Rozměry [mm]								Hmotnost [Kg]
	L1	L2	H1	H2	H3	P1	DNA	DNM	
VARIO1-20 PVM 3-5 F	600	370	105	540	700	620	2″	2″	62
VARIO1-20 PVM 3-8 F	600	370	105	640	700	620	2″	2″	65
VARIO1-20 PVM 3-11 F	600	370	105	694	700	620	2″	2″	73
VARIO1-20 PVM 3-15 F	600	370	105	766	700	620	2″	2″	75
VARIO1-20 PVM 3-19 F	600	370	105	886	700	620	2″	2″	80
VARIO1-20 PVM 3-25 F	600	370	105	994	700	620	2″	2″	90

VARIO 1-20 PVM

TLAKOVÉ STANICE SE DVĚMI ČERPADLY A FREKVENČNÍMI MĚNIČI

VÝKONNOSTNÍ KŘIVKY

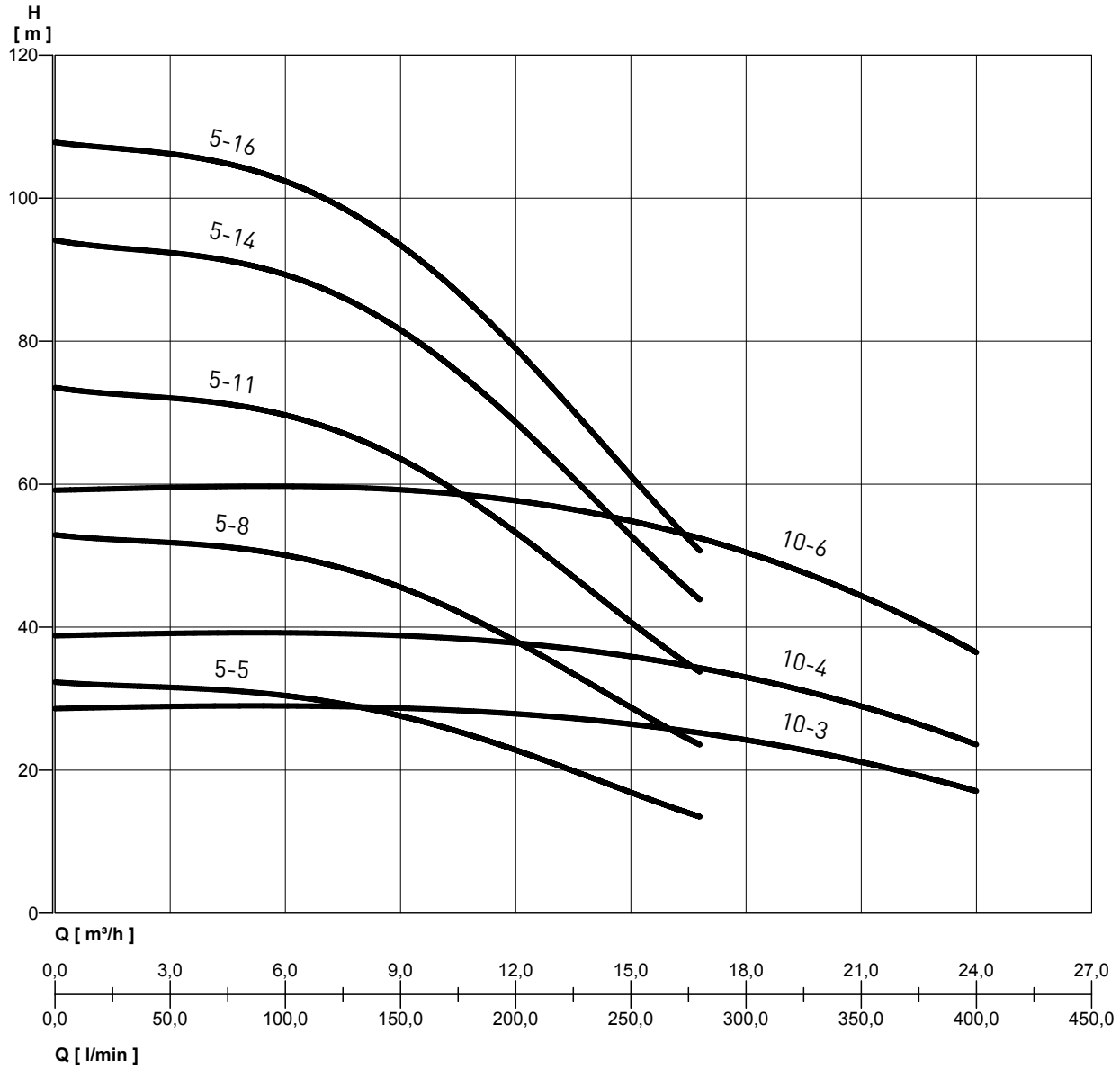

VARIO 1-20 PVM

TLAKOVÉ STANICE SE DVĚMI ČERPADLY A FREKVENČNÍMI MĚNIČI

VÝKONNOSTNÍ TABULKA

Varianta	P2	[V]	In [A]	Q	l/min	0	80	120	160	200	240	280
	kW				m³/h	0	4,8	7,2	9,6	12	14,4	16,8
VARIO1-20 PVM 5-5 F	2x0,75	1 ~ 230	2x5,4	Výška vodního sloupce [m]		32,3	31,1	29,4	26,8	22,9	18	13,5
VARIO1-20 PVM 5-8 F	2x1,1	1 ~ 230	2x8,7			52,9	51,1	48,5	44,3	38,2	30,5	23,6
VARIO1-20 PVM 5-11 F	2x2,2	1 ~ 230	2x12			73,5	71,1	67,5	61,8	53,5	43	33,8
VARIO1-20 PVM 5-14 F	2x2,2	1 ~ 230	2x15,2			94,1	91,1	86,6	79,4	68,9	55,8	43,9
VARIO1-20 PVM 5-16 F	2x2,2	1 ~ 230	2x17,4			107,8	104,5	99,3	91	79,1	64,7	50,7

Varianta	P2	[V]	In [A]	Q	l/min	0	50	100	150	200	250	300	350	400
	kW				m³/h	0	3	6	9	12	15	18	21	24
VARIO1-20 PVM 10-3 F	2x1,1	1 ~ 230	2x2,4	Výška vodního sloupce [m]		28,6	28,9	29	28,7	27,8	26,4	24,4	21	17,1
VARIO1-20 PVM 10-4 F	2x1,5	1 ~ 230	2x3,2			38,8	39,1	39,2	38,9	37,7	35,8	33,2	28,8	23,6
VARIO1-20 PVM 10-6 F	2x2,2	1 ~ 230	2x4,8			59,2	59,4	59,8	59,4	57,5	54,7	50,8	44,2	36,5

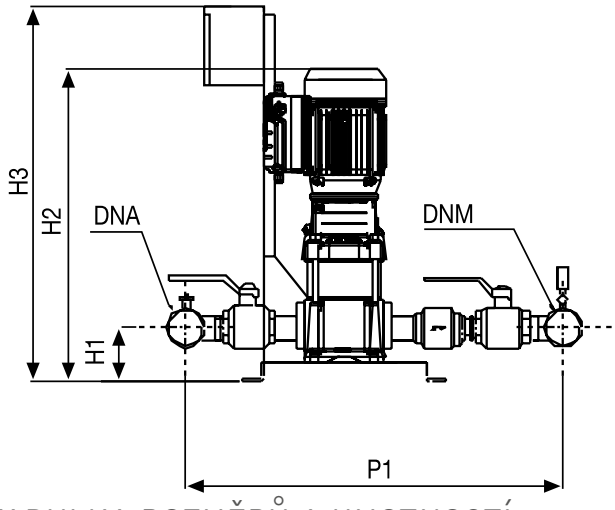

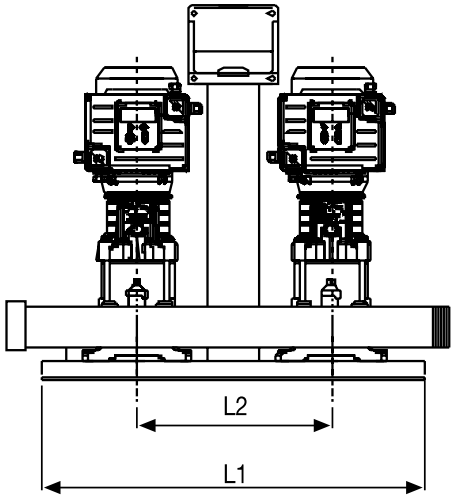

TABULKA ROZMĚRŮ A HMOTNOSTÍ

Varianta	Rozměry [mm]								Hmotnost [Kg]
	L1	L2	H1	H2	H3	P1	DNA	DNM	
VARIO1-20 PVM 5-5 F	600	370	105	631	810	660	2″	2″	76
VARIO1-20 PVM 5-8 F	600	370	105	712	810	660	2″	2″	80
VARIO1-20 PVM 5-11 F	600	370	105	841	810	660	2″	2″	92
VARIO1-20 PVM 5-14 F	600	370	105	922	810	660	2″	2″	98
VARIO1-20 PVM 5-16 F	600	370	105	976	810	660	2″	2″	100
VARIO1-20 PVM 10-3 F	620	370	100	612	820	700	2″ 1/2	2″ 1/2	100
VARIO1-20 PVM 10-4 F	620	370	100	714	820	700	2″ 1/2	2″ 1/2	110
VARIO1-20 PVM 10-6 F	620	370	100	714	820	700	2″ 1/2	2″ 1/2	120

PENTAIR STA-RITE

AQUA TRADING
VÝHRADNÍ DISTRIBUTOR PRO ČR A SR

VARIO 3-20

TLAKOVÉ STANICE SE DVĚMI TŘÍFÁZOVÝMI ČERPADLY A FREKVENČNÍMI MĚNIČI

Snadná instalace, nízká spotřeba energie, víceúčelový provoz

Nová řada tlakových stanic VARIO3-20 s proměnlivou rychlostí představuje spolehlivé řešení, které se snadno používá pro rezidenční a průmyslové aplikace. Tyto systémy zahrnují instalaci dvou čerpadel paralelně s elektronickým řízením. VARIO3 je elektronické zařízení schopné měnit frekvenci čerpadla. Je integrován přímo na motoru a umožňuje nastavit jeho rychlost tak, aby vždy poskytoval stejný tlak, i když se mění potřeba vody.
Když tlak v systému klesne pod nastavenou prahovou hodnotu, modul spustí první čerpadlo jednotky, aby se obnovil na nastavený tlak; rychlost otáčení čerpadla se mění podle potřeby vody, takže větší požadavek bude odpovídat vyšší rychlosti, dokud nebude dosaženo maximální nastavené rychlosti, po které, pokud systém vyžaduje vyšší výkon, modul aktivuje druhé čerpadlo, čímž udržujte stabilní tlak. S klesající potřebou vody se snižuje rychlost posledního spuštěného čerpadla, dokud se nevypne. Modul bude udržovat první čerpadlo zapnuté, dokud není dosaženo minimální nastavené rychlosti. Poté, pokud již nedochází k dalším poklesům tlaku, se čerpadlo zastaví. VARIO3-20 má pět provozních režimů, které splňují provozní potřeby.

TECHNICKÁ CHARAKTERISTIKA

- Vstupní napětí meniče: 3x380-500 Vac
- Výstupní napětí měniče: 3x380-500 Vac
- Maximální výstupní výkon: až 2x11 kW
- Frekvence: 50/60 Hz
- Maximální jmenovitý výstupní výkon: až do 20 A
- Stupeň ochrany: IP55
- Max. teplota pracovního prostředí: 50°C
- Vyhovující směrnici EMC
- Převodník tlaku: 0-5 Volt 0-10 bar
- Připojení: Sériové rozhraní RS 485
- Varianty: 3 (externí žádaná hodnota, alarm, obnovení systému)

ZÁKLADNA

- z galvanizovaného kovu s pryžovými silenbloky

SACÍ POTRUBÍ

- z nerezové oceli AISI 304 se dvěmi kulovými ventily

VÝTLAČNÉ POTRUBÍ

nerezová ocel AISI 304 s:

- 2x kulové ventily
- 2x zpětné ventily
- 1x manometr
- 2x tlakový senzor

SPECIFIKACE	MULTINOX VE+			PVM						
	4	6	8	1	3	5	10	15	20	32
Průtok (m^3/h)	10,8	16,8	25,2	4,8	9	17	26	47	58	80
Výtlak (m.c.a.)	140	110	140	16	16	160	160	165	145	120
Maximální provozní tlak	12 bar	16 bar	16 bar	16 bar						
Napětí	3~400 V									
Teplota pracovního prostředí	50° C									
Stupeň ochrany čerpadla	IP55									
Stupeň ochrany elektrického panelu	IP54									

VARIO 3-20

TLAKOVÉ STANICE SE DVĚMI TŘÍFÁZOVÝMI ČERPADLY A FREKVENČNÍMI MĚNIČI

KONTROLNÍ PANEL

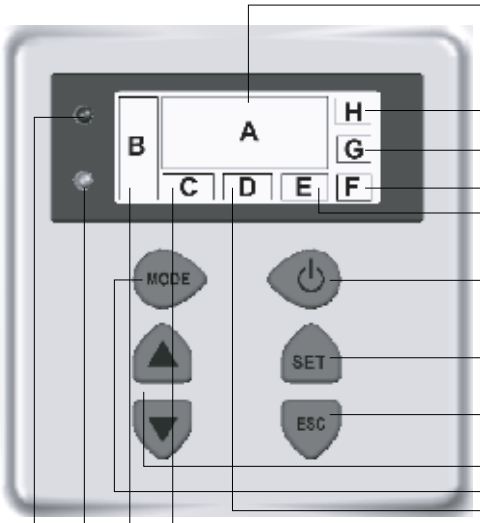

Zobrazení:
Den / Čas / Tlak / Alarm /Chyby / Frekvence /
Aktuální stav čerpadla.

- Vstup k pokročilému programování.
- Jednotka k zobrazovanému parametru.
- Zobrazení teplotního alarmu.
- Modul (primární /sekundární).
- Tlačítko START / STOP / RESET.
- Tlačítko pro přístup k nastavení a potvrzení provedené změny.
- Tlačítko pro zrušení během fáze nastavení provedené změny.
- Tlačítka pro změnu hodnot žádané hodnoty.
- Tlačítko pro změnu zobrazení.
- Zobrazení typu ovládání.
- Zobrazení žádané hodnoty.
- LED:

Pracovní (zelená)
Alarm / chyba (červená)

- Linka LED zelená.
- Grafický panel výkonu motoru.

- Displej podsvícení (automaticky se vypne po resetování a lze jej znovu zapnout stisknutím libovolné klávesy)

VARIO 3-20 MULTINOX VE+

TLAKOVÉ STANICE SE DVĚMI TŘÍFÁZOVÝMI ČERPADLY A FREKVENČNÍMI MĚNIČI

VÝKONNOSTNÍ KŘIVKY

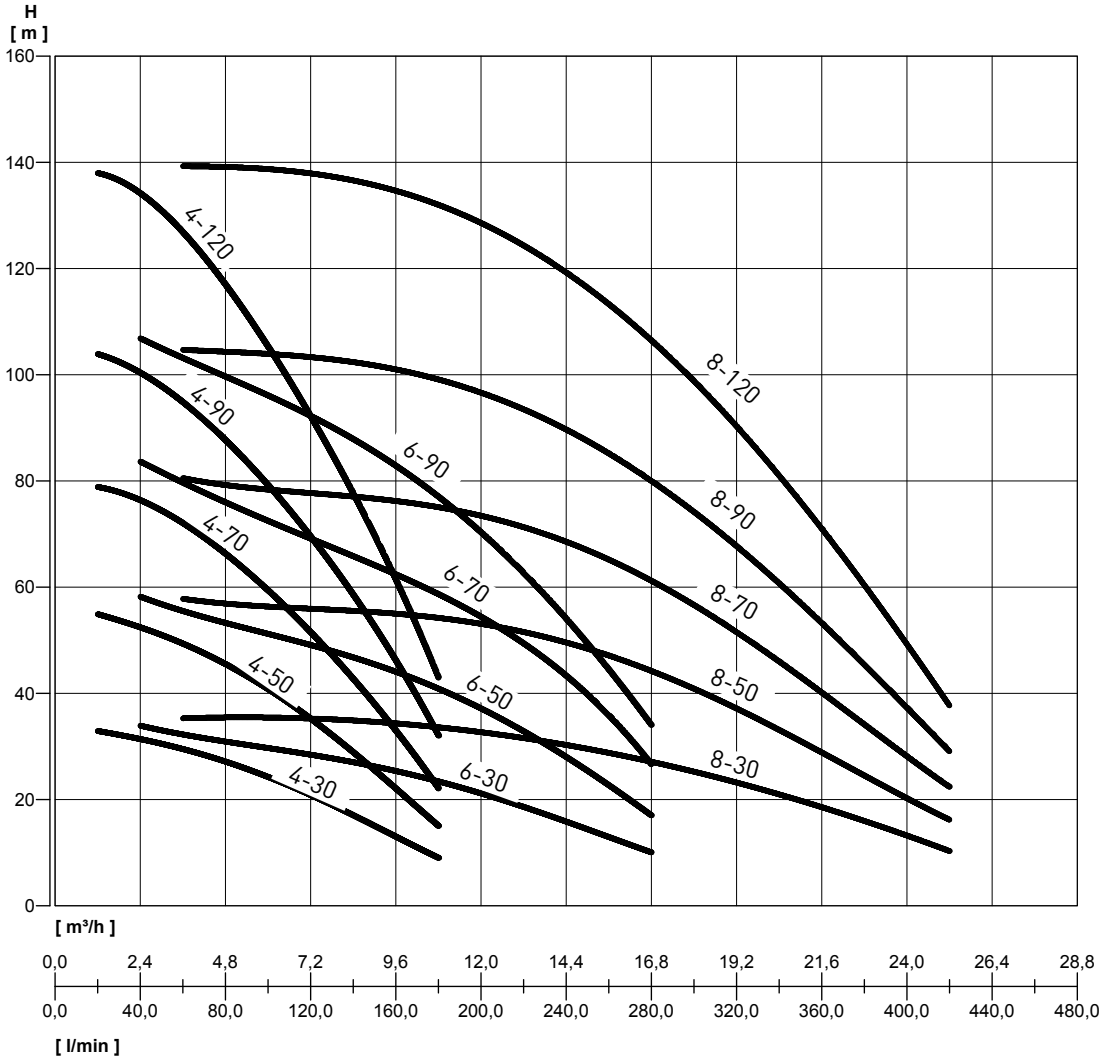

VÝKONNOSTNÍ TABULKA

Varianta	P2	[V]	In [A]	Q	l/min	20	40	60	80	100	120	140	160	180	200	240	280	300	360	420
	kW				m³/h	1,2	2,4	3,6	4,8	6	7,2	8,4	9,6	10,8	12	14,4	16,8	18	21,6	25,2
VARIO3-20 MULTINOX VE+ 4-30	2x0,5	3 ~ 400	2x2,54	Výška vodního sloupce [m]		33	31	30	27	24	21	17	13	9						
VARIO3-20 MULTINOX VE+ 4-50	2x0,84	3 ~ 400	2x3,90			55	52	50	45	41	35	29	22	15						
VARIO3-20 MULTINOX VE+ 4-70	2x1,17	3 ~ 400	2x5,46			79	76	72	67	59	51	43	33	22						
VARIO3-20 MULTINOX VE+ 4-90	2x1,5	3 ~ 400	2x7,22			104	100	95	88	79	69	59	46	32						
VARIO3-20 MULTINOX VE+ 4-120	2x2	3 ~ 400	2x9,42			138	134	127	117	105	92	78	61	43						
VARIO3-20 MULTINOX VE+ 6-30	2x0,67	3 ~ 400	2x3.58				34	32	31	30	28	27	26	23	21	16	10			
VARIO3-20 MULTINOX VE+ 6-50	2x1,1	3 ~ 400	2x5.26				58	56	53	51	49	47	44	41	37	28	17			
VARIO3-20 MULTINOX VE+ 6-70	2x1,5	3 ~ 400	2x8,21				83	80	77	76	61	68	64	59	55	42	27			
VARIO3-20 MULTINOX VE+ 6-90	2x2	3 ~ 400	2x9,13				107	103	99	97	92	88	83	76	71	54	34			
VARIO3-20 MULTINOX VE+ 8-30	2x1	3 ~ 400	2x2,60					35	35	35	35	35	34	33	32	30	27	25	18	10
VARIO3-20 MULTINOX VE+ 8-50	2x1,5	3 ~ 400	2x4,33					57	57	56	56	56	54	53	52	50	45	40	28	16
VARIO3-20 MULTINOX VE+ 8-70	2x1,9	3 ~ 400	2x6,13					80	79	78	78	77	75	74	73	70	60	56	40	22
VARIO3-20 MULTINOX VE+ 8-90	2x3	3 ~ 400	2x9.7					104	104	104	103	103	101	98	94	90	82	73	52	29
VARIO3-20 MULTINOX VE+ 8-120	2x4	3 ~ 400	2x12.3					139	139	139	138	138	135	131	126	120	109	98	70	38

VARIO 3-20 MULTINOX VE+

TLAKOVÉ STANICE SE DVĚMI TŘÍFÁZOVÝMI ČERPADLY A FREKVENČNÍMI MĚNIČI

TABULKA ROZMĚRŮ A HMOTNOSTÍ

FIG. 1

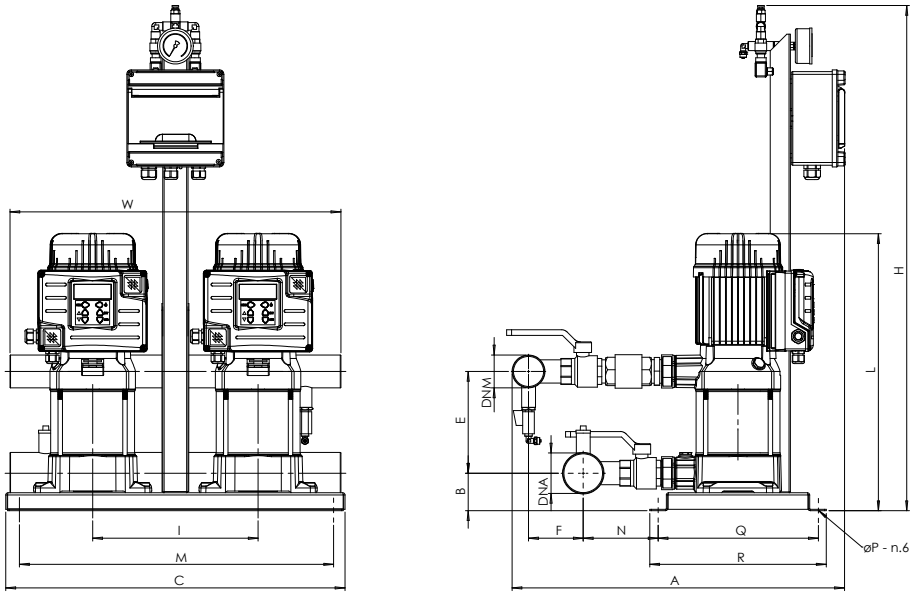

FIG. 2

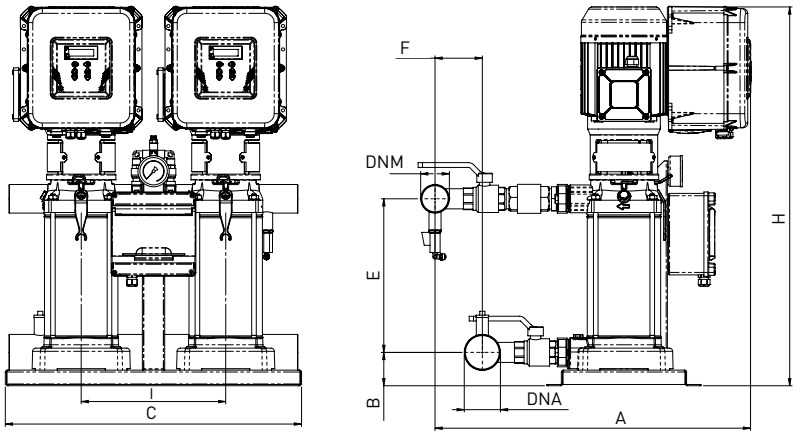

TABULKA ROZMĚRŮ A HMOTNOSTÍ

Varianta	Fig.	Rozměry [mm]																Hmotnost [Kg]
		A	B	C	E	F	H	I	L	M	N	P	Q	R	W	DNA	DNM	
VARIO3-20 MULTINOX VE+ 4-30	1	615	68	608,5	130	96	910	300	449	578,5	145	10,5	290	320	600	2-1/2"	2"	69
VARIO3-20 MULTINOX VE+ 4-50	1	615	68	608,5	184	96	910	300	503	578,5	145	10,5	290	320	600	2-1/2"	2"	77
VARIO3-20 MULTINOX VE+ 4-70	1	615	68	608,5	238	96	910	300	557	578,5	145	10,5	290	320	600	2-1/2"	2"	85
VARIO3-20 MULTINOX VE+ 4-90	1	615	68	608,5	292	96	910	300	611	578,5	145	10,5	290	320	600	2-1/2"	2"	87
VARIO3-20 MULTINOX VE+ 4-120	1	615	68	608,5	373	96	910	300	693	578,5	145	10,5	290	320	600	2-1/2"	2"	91
VARIO3-20 MULTINOX VE+ 6-30	1	615	68	608,5	130	96	910	300	449	578,5	145	10,5	290	320	600	2-1/2"	2"	69
VARIO3-20 MULTINOX VE+ 6-50	1	615	68	608,5	184	96	910	300	503	578,5	145	10,5	290	320	600	2-1/2"	2"	77
VARIO3-20 MULTINOX VE+ 6-70	1	615	68	608,5	238	96	910	300	557	578,5	145	10,5	290	320	600	2-1/2"	2"	85
VARIO3-20 MULTINOX VE+ 6-90	1	615	68	608,5	292	96	910	300	611	578,5	145	10,5	290	320	600	2-1/2"	2"	87
VARIO3-20 MULTINOX VE+ 8-30	1	615	68	608,5	130	96	910	300	449	578,5	145	10,5	290	320	600	2-1/2"	2"	69
VARIO3-20 MULTINOX VE+ 8-50	1	615	68	608,5	184	96	910	300	503	578,5	145	10,5	290	320	600	2-1/2"	2"	77
VARIO3-20 MULTINOX VE+ 8-70	1	615	68	608,5	238	96	910	300	557	578,5	145	10,5	290	320	600	2-1/2"	2"	85
VARIO3-20 MULTINOX VE+ 8-90	2	780	68	608,5	292	96	765	300	765	578,5	145	10,5	290	320	600	2-1/2"	2"	110
VARIO3-20 MULTINOX VE+ 8-120	2	780	68	608,5	373	96	890	300	890	578,5	145	10,5	290	320	600	2-1/2"	2"	116

VARIO 3-20 PVM

TLAKOVÉ STANICE SE DVĚMI TŘÍFÁZOVÝMI ČERPADLY A FREKVENČNÍMI MĚNIČI

VÝKONNOSTNÍ KŘIVKY

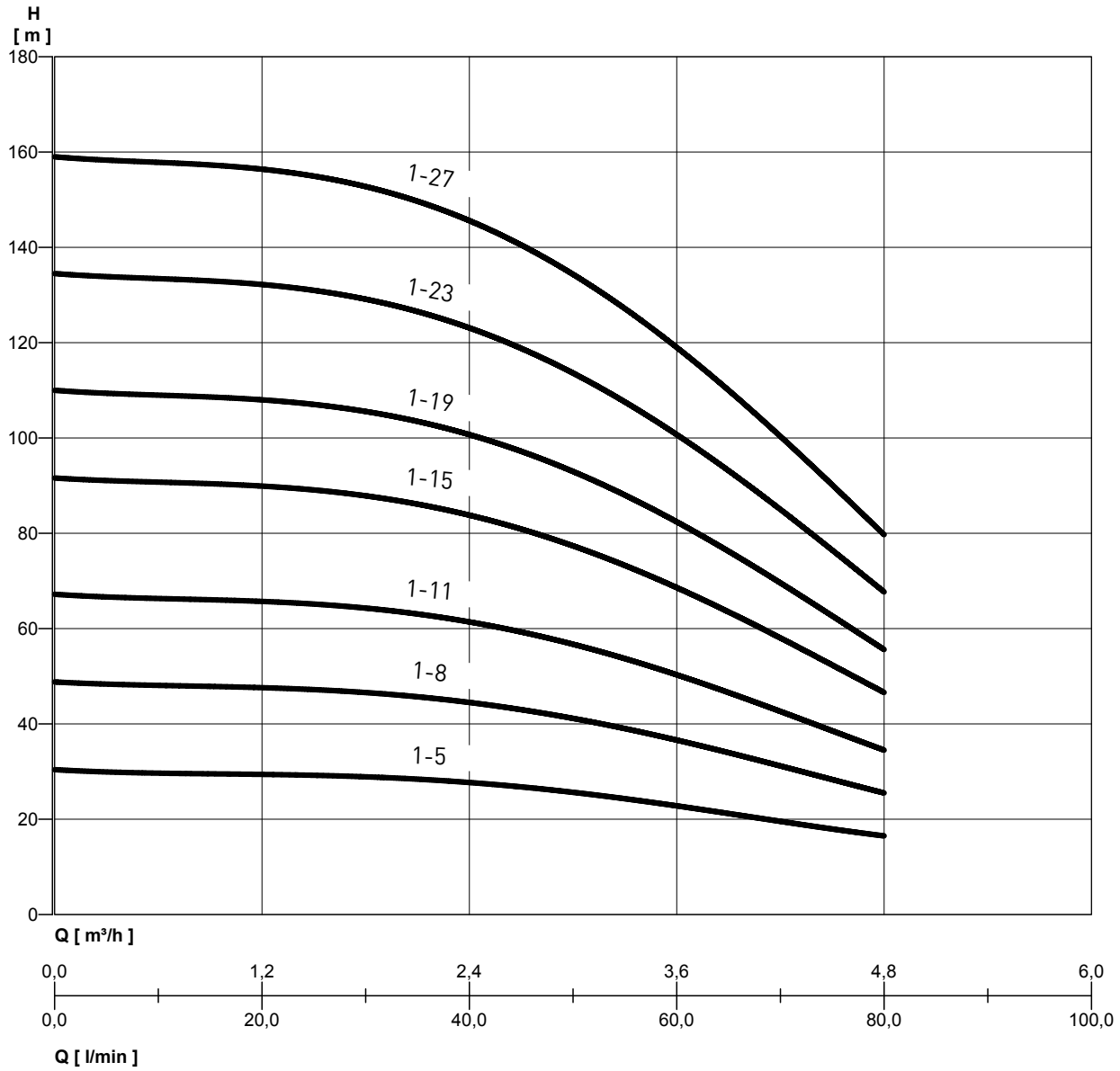

VÝKONNOSTNÍ TABULKA

Varianta	P2	[V]	In [A]	Q	l/min	0	20	40	60	80
	kW				m³/h	0	1,2	2,4	3,6	4,8
VARIO3-20 PVM 1-5 F	2x0,37	3 ~ 400	2x1,5	Výška vodního sloupce [m]		30,4	29,4	27,7	22,8	16,5
VARIO3-20 PVM 1-8 F	2x0,55	3 ~ 400	2x2,3			48,8	47,6	44,5	36,6	25,5
VARIO3-20 PVM 1-11 F	2x0,55	3 ~ 400	2x3,2			67,2	65,7	61,4	50,3	34,5
VARIO3-20 PVM 1-15 F	2x0,75	3 ~ 400	2x4,4			91,6	89,9	83,8	68,6	46,6
VARIO3-20 PVM 1-19 F	2x1,1	3 ~ 400	2x5,5			110	108	100,7	82,4	55,6
VARIO3-20 PVM 1-23 F	2x1,1	3 ~ 400	2x6,7			134,5	132,2	123,1	100,7	67,7
VARIO3-20 PVM 1-27 F	2x1,5	3 ~ 400	2x7,8			159	156,4	145,6	119	79,7

VARIO 3-20 PVM

TLAKOVÉ STANICE SE DVĚMI TŘÍFÁZOVÝMI ČERPADLY A FREKVENČNÍMI MĚNIČI

TABULKA ROZMĚRŮ A HMOTNOSTÍ

FIG. 1

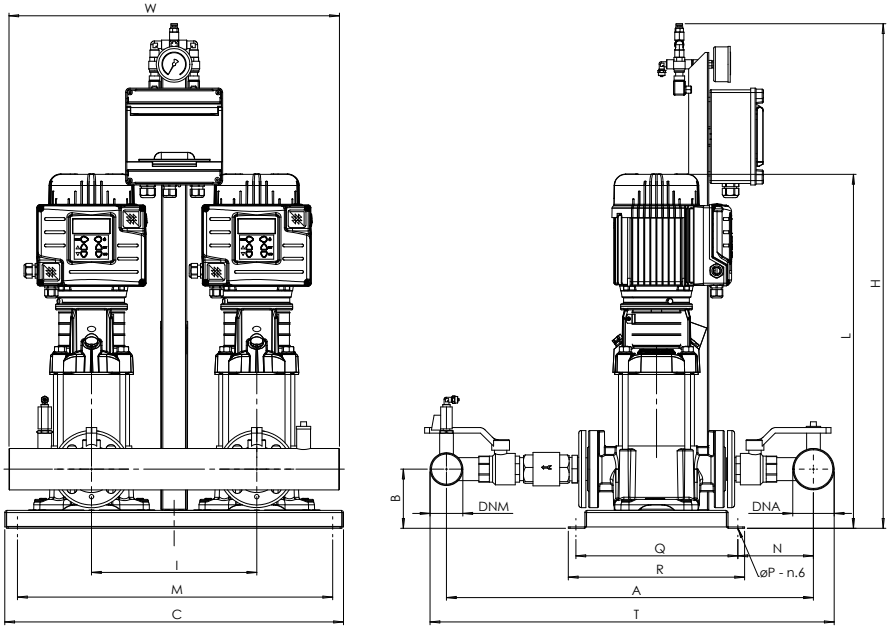

FIG. 2

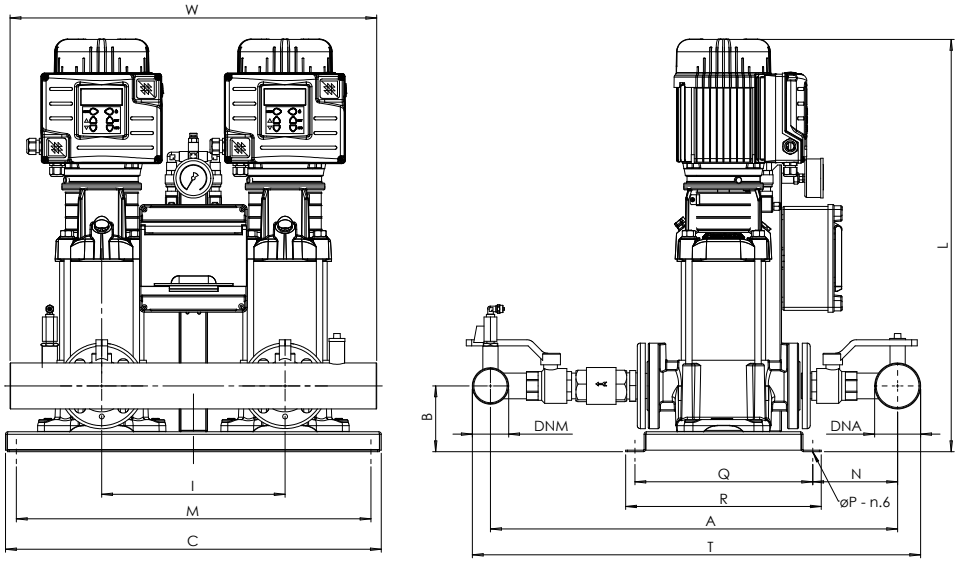

TABULKA ROZMĚRŮ A HMOTNOSTÍ

Varianta	Fig.	Rozměry [mm]															Hmotnost [Kg]
		A	B	C	H	I	L	M	N	P	Q	R	T	W	DNA	DNM	
VARIO3-20 PVM 1-5 F	1	690	108	615	910	300	543	578,5	145	10,5	290	320	757	600	2″	2″	60
VARIO3-20 PVM 1-8 F	1	690	108	615	910	300	597	578,5	145	10,5	290	320	757	600	2″	2″	62
VARIO3-20 PVM 1-11 F	2	690	108	615	-	300	651	578,5	145	10,5	290	320	757	600	2″	2″	67
VARIO3-20 PVM 1-15 F	2	690	108	615	-	300	769	578,5	145	10,5	290	320	757	600	2″	2″	73
VARIO3-20 PVM 1-19 F	2	690	108	615	-	300	841	578,5	145	10,5	290	320	757	600	2″	2″	80
VARIO3-20 PVM 1-23 F	2	690	108	615	-	300	913	578,5	145	10,5	290	320	757	600	2″	2″	90
VARIO3-20 PVM 1-27 F	2	690	108	615	-	300	1033	578,5	145	10,5	290	320	757	600	2″	2″	94

VARIO 3-20 PVM

TLAKOVÉ STANICE SE DVĚMI TŘÍFÁZOVÝMI ČERPADLY A FREKVENČNÍMI MĚNIČI

VÝKONNOSTNÍ KŘIVKY

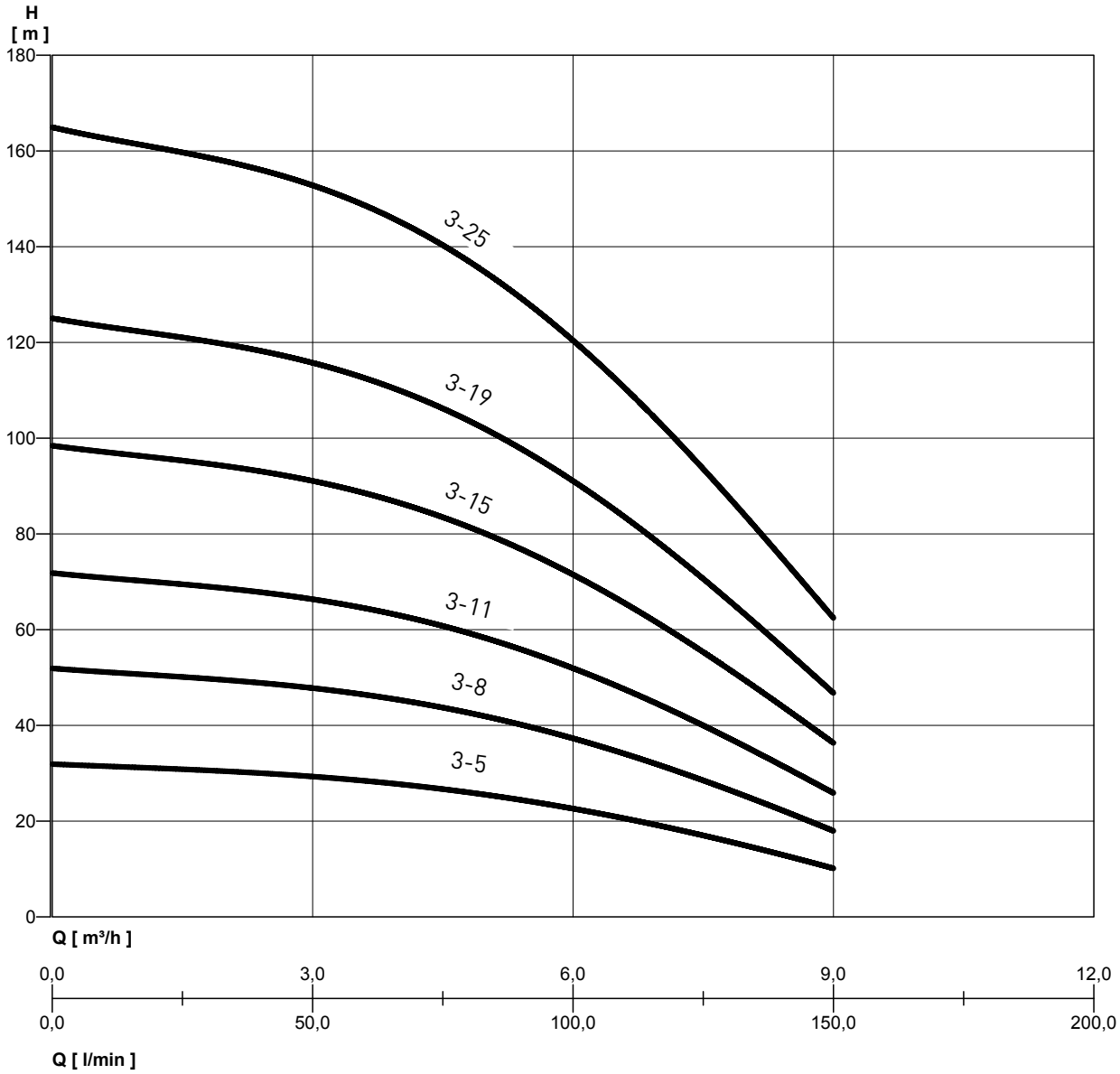

VÝKONNOSTNÍ TABULKA

Varianta	P2	[V]	In [A]	Q	l/min	0	20	40	60	80	100	120	140	150
	kW				m³/h	0	1,2	2,4	3,6	4,8	6	7,2	8,4	9
VARIO3-20 PVM 3-5 F	2x0,37	3 ~ 400	2x0,9	Výška vodního sloupce [m]		31,9	31,1	30	28,3	26,2	22,6	18	13,3	10
VARIO3-20 PVM 3-8 F	2x0,75	3 ~ 400	2x1,45			51,9	50,5	48,9	46,2	42,9	37,3	30,1	22,7	17,8
VARIO3-20 PVM 3-11 F	2x1,1	3 ~ 400	2x2			71,8	70	67,9	64,1	59,6	52,1	42,1	32,1	25,7
VARIO3-20 PVM 3-15 F	2x1,1	3 ~ 400	2x2,7			98,4	96	93,2	88	81,9	71,7	58,2	44,7	36,1
VARIO3-20 PVM 3-19 F	2x1,5	3 ~ 400	2x3,4			125	121,9	118,4	111,9	104,2	91,3	74,3	57,2	46,5
VARIO3-20 PVM 3-25 F	2x2,2	3 ~ 400	2x4,5			164,9	160,8	156,3	147,8	137,6	120,8	98,4	76	62,1

VARIO 3-20 PVM

TLAKOVÉ STANICE SE DVĚMI TŘÍFÁZOVÝMI ČERPADLY A FREKVENČNÍMI MĚNIČI

TABULKA ROZMĚRŮ A HMOTNOSTÍ

FIG. 1

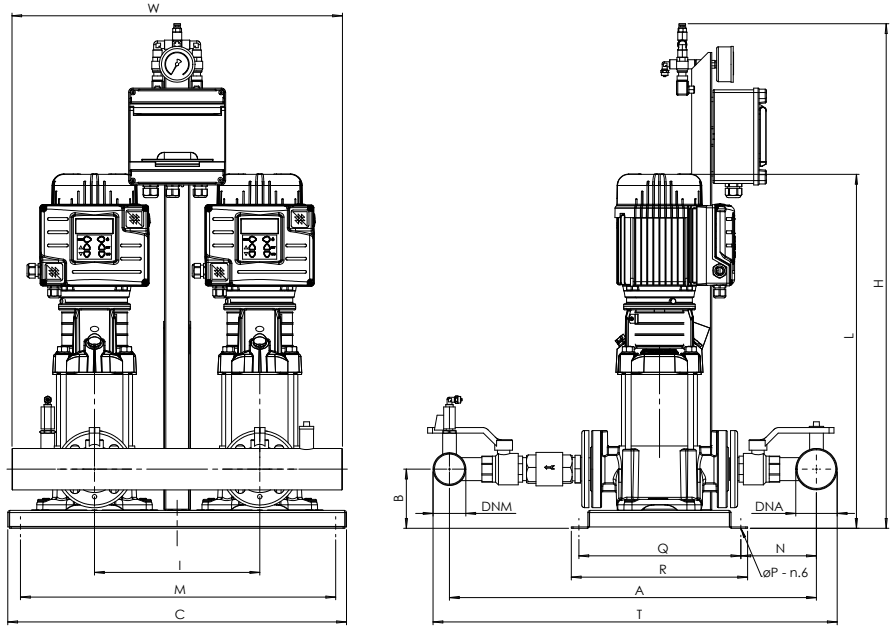

FIG. 2

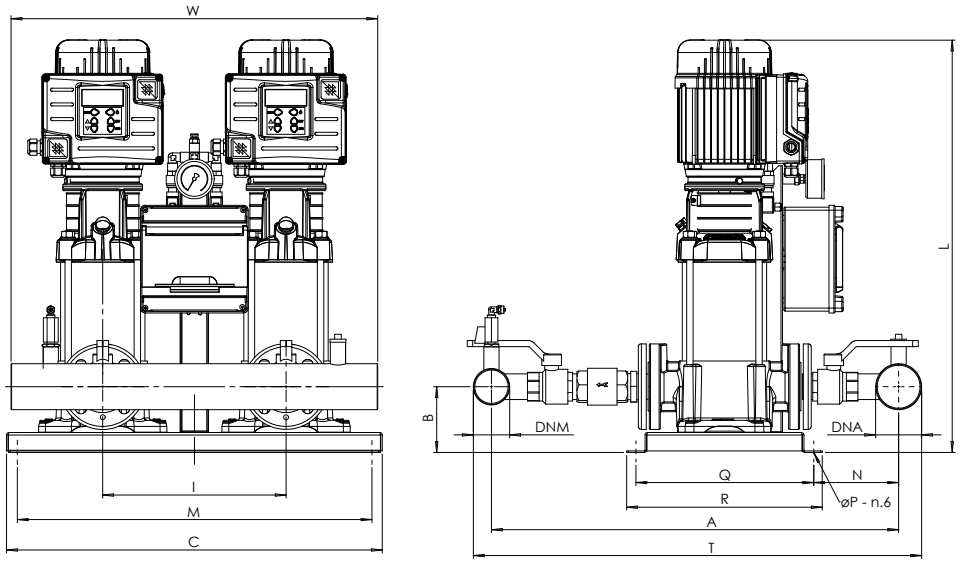

TABULKA ROZMĚRŮ A HMOTNOSTÍ

Varianta	Fig.	Rozměry [mm]															Hmot-nost [Kg]
		A	B	C	H	I	L	M	N	P	Q	R	T	W	DNA	DNM	
VARIO3-20 PVM 3-5 F	1	690	108	615	910	300	543	578,5	145	10,5	290	320	757	600	2"	2"	62
VARIO3-20 PVM 3-8 F	1	690	108	615	910	300	643	578,5	145	10,5	290	320	757	600	2"	2"	65
VARIO3-20 PVM 3-11 F	2	690	108	615	-	300	697	578,5	145	10,5	290	320	757	600	2"	2"	73
VARIO3-20 PVM 3-15 F	2	690	108	615	-	300	769	578,5	145	10,5	290	320	757	600	2"	2"	75
VARIO3-20 PVM 3-19 F	2	690	108	615	-	300	889	578,5	145	10,5	290	320	757	600	2"	2"	80
VARIO3-20 PVM 3-25 F	2	690	108	615	-	300	997	578,5	145	10,5	290	320	757	600	2"	2"	90

VARIO 3-20 PVM

TLAKOVÉ STANICE SE DVĚMI TŘÍFÁZOVÝMI ČERPADLY A FREKVENČNÍMI MĚNIČI

VÝKONNOSTNÍ KŘIVKY

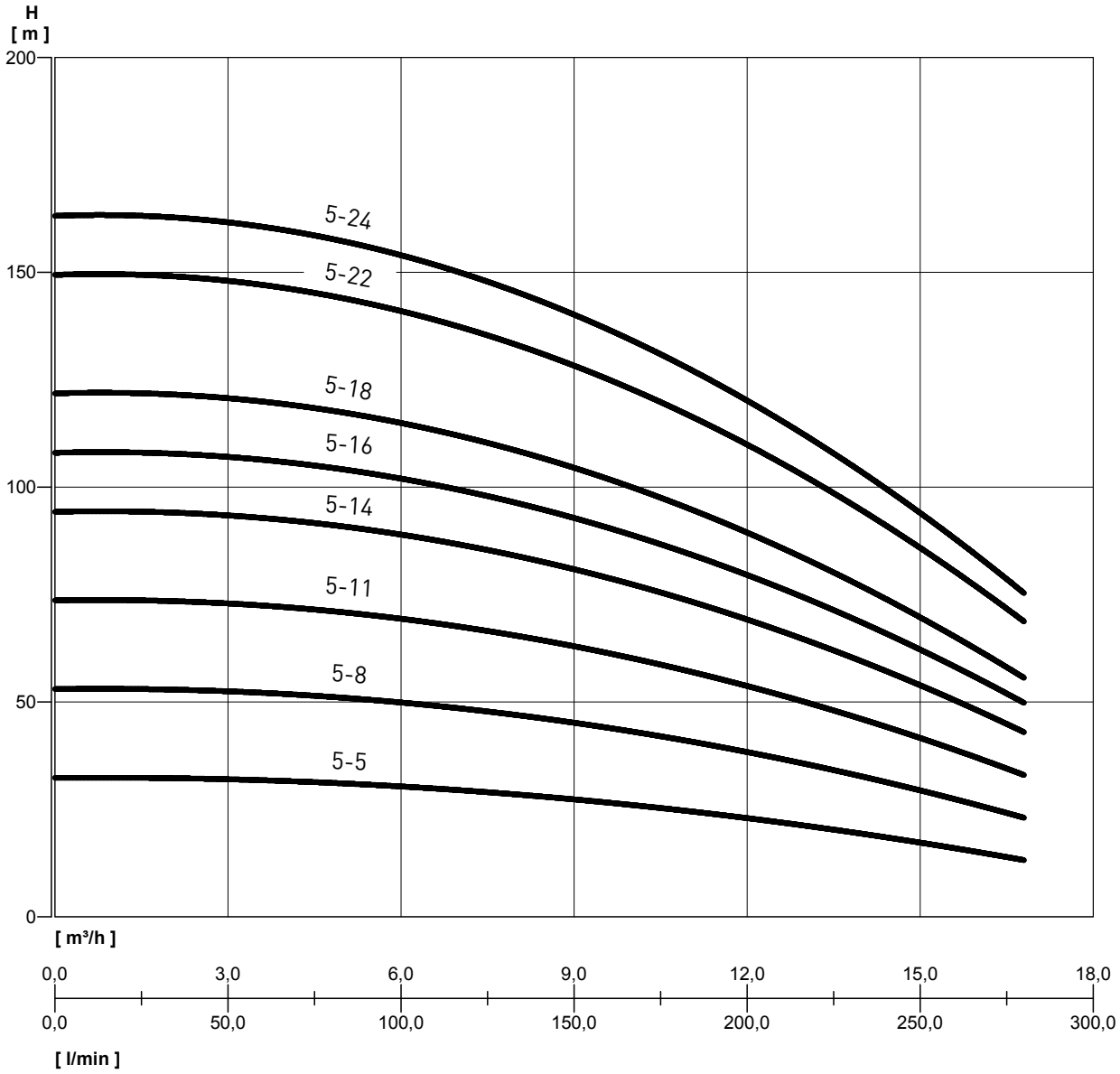

VÝKONNOSTNÍ TABULKA

Varianta	P2	[V]	In [A]	Q	l/min	0	80	120	160	200	240	280
	kW				m³/h	0	4,8	7,2	9,6	12	14,4	16,8
VARIO3-20 PVM 5-5 F	2x0,75	3 ~ 400	2x1,7	Výška vodního sloupce [m]		32,3	31,1	29,4	26,8	22,9	18	13,5
VARIO3-20 PVM 5-8 F	2x1,1	3 ~ 400	2x2,7			52,9	51,1	48,5	44,3	38,2	30,5	23,6
VARIO3-20 PVM 5-11 F	2x2,2	3 ~ 400	2x3,7			73,5	71,1	67,5	61,8	53,5	43	33,8
VARIO3-20 PVM 5-14 F	2x2,2	3 ~ 400	2x4,8			94,1	91,1	86,6	79,4	68,9	55,8	43,9
VARIO3-20 PVM 5-16 F	2x2,2	3 ~ 400	2x5,4			107,8	104,5	99,3	91	79,1	64,7	50,7
VARIO3-20 PVM 5-18 F	2x3	3 ~ 400	2x6,1			121,5	117,8	112	102,7	89,3	71,1	57,4
VARIO3-20 PVM 5-22 F	2x4	3 ~ 400	2x7,5			149	144,5	137,4	126,1	109,7	87,6	70,9
VARIO3-20 PVM 5-24 F	2x4	3 ~ 400	2x8,2			162,7	157,8	150,1	137,8	119,9	95,9	77,7

VARIO 3-20 PVM

TLAKOVÉ STANICE SE DVĚMI TŘÍFÁZOVÝMI ČERPADLY A FREKVENČNÍMI MĚNIČI

TABULKA ROZMĚRŮ A HMOTNOSTÍ

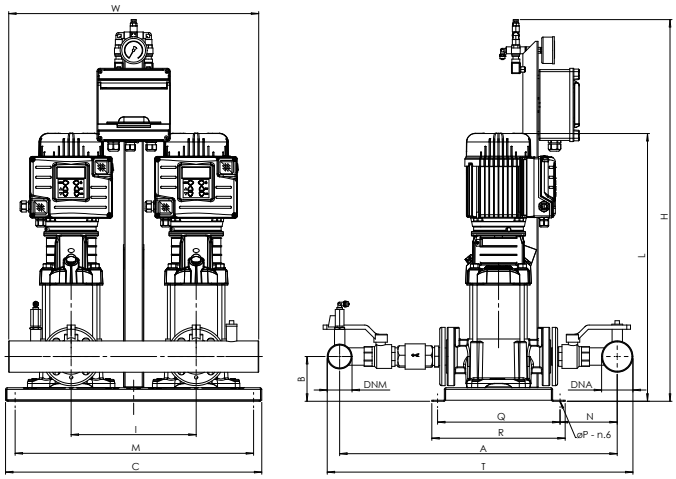

FIG. 1

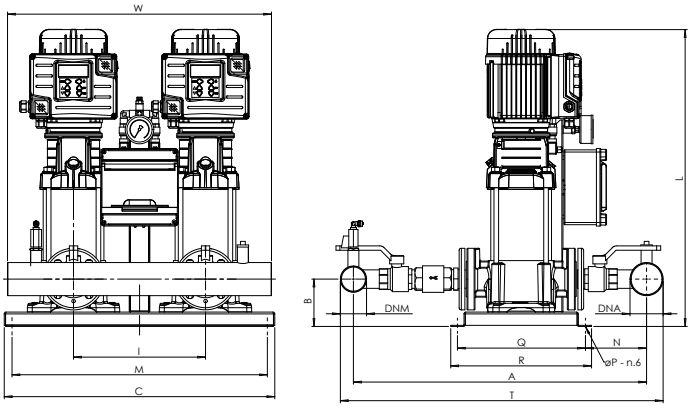

FIG. 2

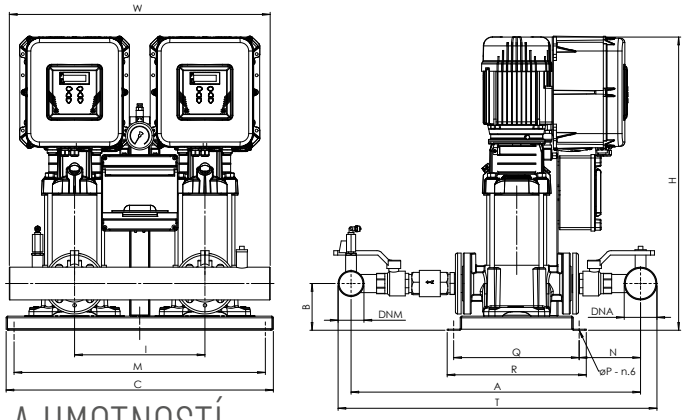

FIG. 3

TABULKA ROZMĚRŮ A HMOTNOSTÍ

Varianta	Fig.	Rozměry [mm]															Hmot-nost [Kg]
		A	B	C	H	I	L	M	N	P	Q	R	T	W	DNA	DNM	
VARIO3-20 PVM 5-5 F	1	690	108	615	910	300	634	578,5	145	10,5	290	320	757	600	2"	2"	76
VARIO3-20 PVM 5-8 F	2	690	108	615	-	300	715	578,5	145	10,5	290	320	757	600	2"	2"	80
VARIO3-20 PVM 5-11 F	2	690	108	615	-	300	844	578,5	145	10,5	290	320	757	600	2"	2"	92
VARIO3-20 PVM 5-14 F	2	690	108	615	-	300	925	578,5	145	10,5	290	320	757	600	2"	2"	98
VARIO3-20 PVM 5-16 F	2	690	108	615	-	300	979	578,5	145	10,5	290	320	757	600	2"	2"	100
VARIO3-20 PVM 5-18 F	3	690	108	615	1091	300	-	578,5	145	10,5	290	320	757	600	2"	2"	142
VARIO3-20 PVM 5-22 F	3	690	108	615	1206	300	-	578,5	145	10,5	290	320	757	600	2"	2"	153
VARIO3-20 PVM 5-24 F	3	690	108	615	1260	300	-	578,5	145	10,5	290	320	757	600	2"	2"	155

VARIO 3-20 PVM

TLAKOVÉ STANICE SE DVĚMI TŘÍFÁZOVÝMI ČERPADLY A FREKVENČNÍMI MĚNIČI

VÝKONNOSTNÍ KŘIVKY

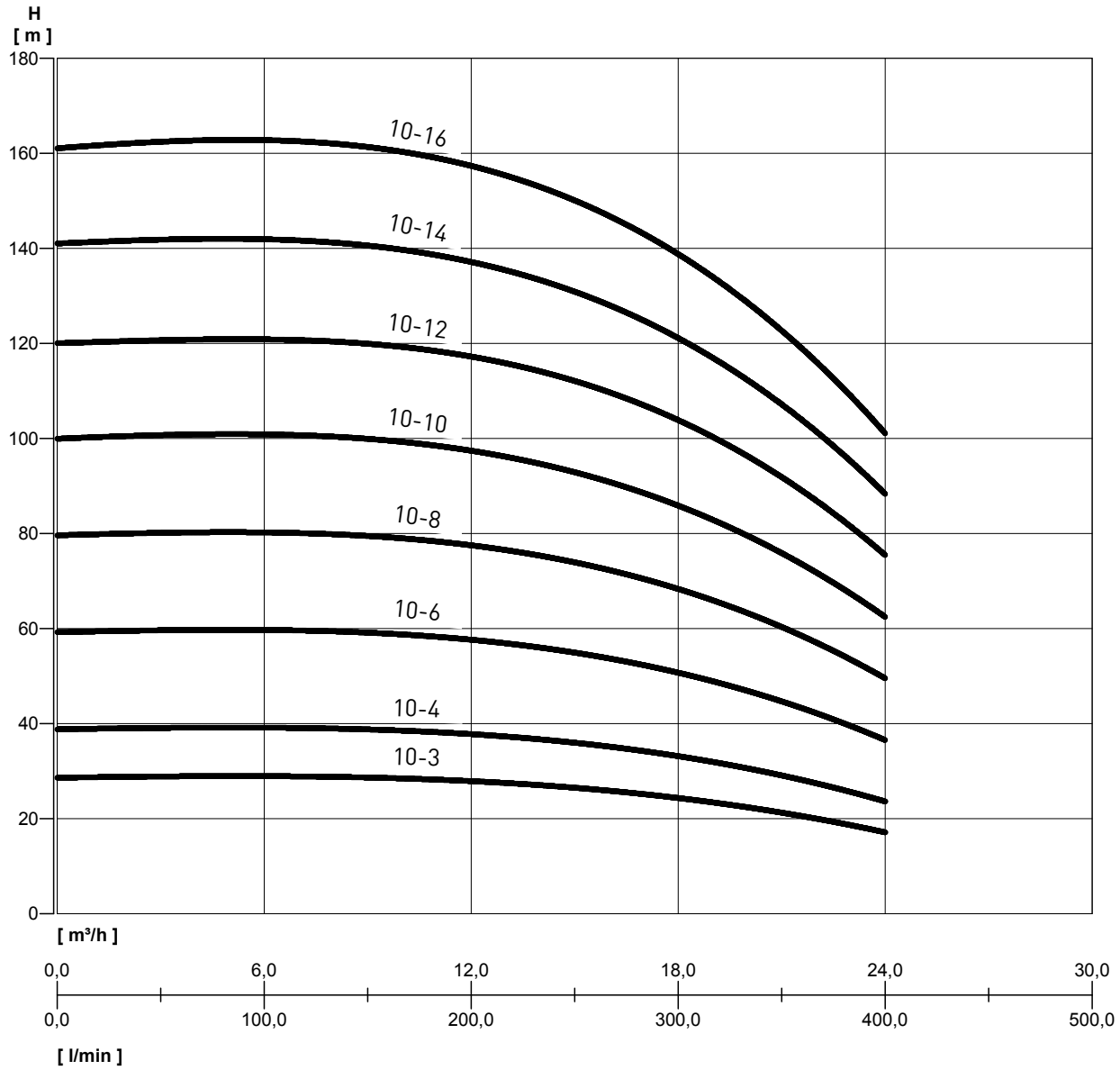

VÝKONNOSTNÍ TABULKA

Varianta	P2	[V]	In [A]	Q	l/min	0	100	200	300	400
	kW				m³/h	0	6	12	18	24
VARIO3-20 PVM 10-3 F	2x1,1	3 ~ 400	2x2,4	Výška vodního sloupce [m]		28,6	29	27,8	24,4	17,1
VARIO3-20 PVM 10-4 F	2x1,5	3 ~ 400	2x3,2			38,8	39,2	37,7	33,2	23,6
VARIO3-20 PVM 10-6 F	2x2,2	3 ~ 400	2x4,8			59,2	59,8	57,5	50,8	36,5
VARIO3-20 PVM 10-8 F	2x3	3 ~ 400	2x6,4			79,6	80,3	77,4	68,4	49,5
VARIO3-20 PVM 10-10 F	2x4	3 ~ 400	2x8			99,9	101	97,2	86	62,4
VARIO3-20 PVM 10-12 F	2x4	3 ~ 400	2x9,6			120	121	117	104	75,4
VARIO3-20 PVM 10-14 F	2x5,5	3 ~ 400	2x11			141	142	137	121,2	88,3
VARIO3-20 PVM 10-16 F	2x5,5	3 ~ 400	2x13			161	163	157	139	101

VARIO 3-20 PVM

TLAKOVÉ STANICE SE DVĚMI TŘÍFÁZOVÝMI ČERPADLY A FREKVENČNÍMI MĚNIČI

TABULKA ROZMĚRŮ A HMOTNOSTÍ

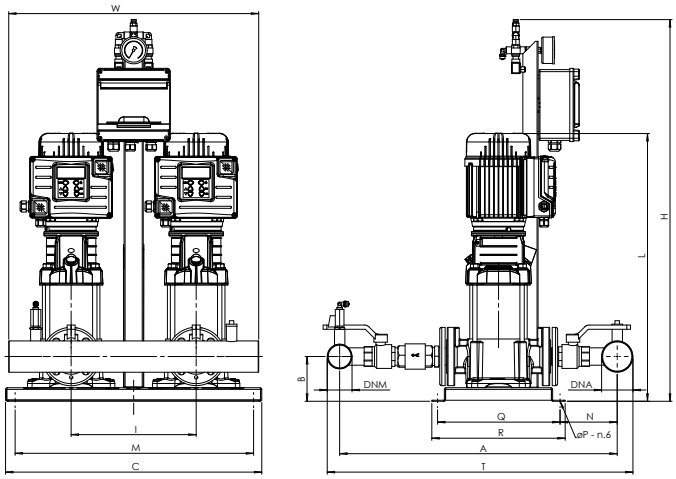

FIG. 1

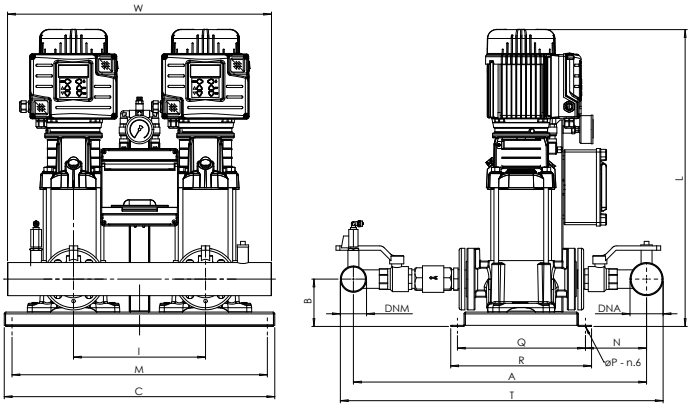

FIG. 2

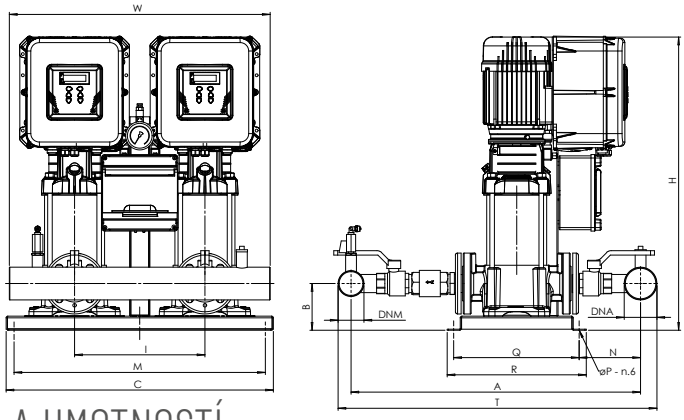

FIG. 3

TABULKA ROZMĚRŮ A HMOTNOSTÍ

Varianta	Fig.	Rozměry [mm]															Hmotnost [Kg]
		A	B	C	H	I	L	M	N	P	Q	R	T	W	DNA	DNM	
VARIO3-20 PVM 10-3 F	1	720	113	620	910	370	645	590	158	10,5	290	320	795	670	2-1/2"	2-1/2"	85
VARIO3-20 PVM 10-4 F	2	720	113	620	-	370	723	590	158	10,5	290	320	795	670	2-1/2"	2-1/2"	105
VARIO3-20 PVM 10-6 F	2	720	113	620	-	370	783	590	158	10,5	290	320	795	670	2-1/2"	2-1/2"	115
VARIO3-20 PVM 10-8 F	3	720	113	620	902	370	-	590	158	10,5	290	320	795	670	2-1/2"	2-1/2"	135
VARIO3-20 PVM 10-10 F	3	720	113	620	969	370	-	590	158	10,5	290	320	795	670	2-1/2"	2-1/2"	140
VARIO3-20 PVM 10-12 F	3	720	113	620	1029	370	-	590	158	10,5	290	320	795	670	2-1/2"	2-1/2"	145
VARIO3-20 PVM 10-14 F	3	720	113	620	1158	370	-	590	158	10,5	290	320	795	670	2-1/2"	2-1/2"	150
VARIO3-20 PVM 10-16 F	3	720	113	620	1218	370	-	590	158	10,5	290	320	795	670	2-1/2"	2-1/2"	155

VARIO 3-20 PVM

TLAKOVÉ STANICE SE DVĚMI TŘÍFÁZOVÝMI ČERPADLY A FREKVENČNÍMI MĚNIČI

VÝKONNOSTNÍ KŘIVKY

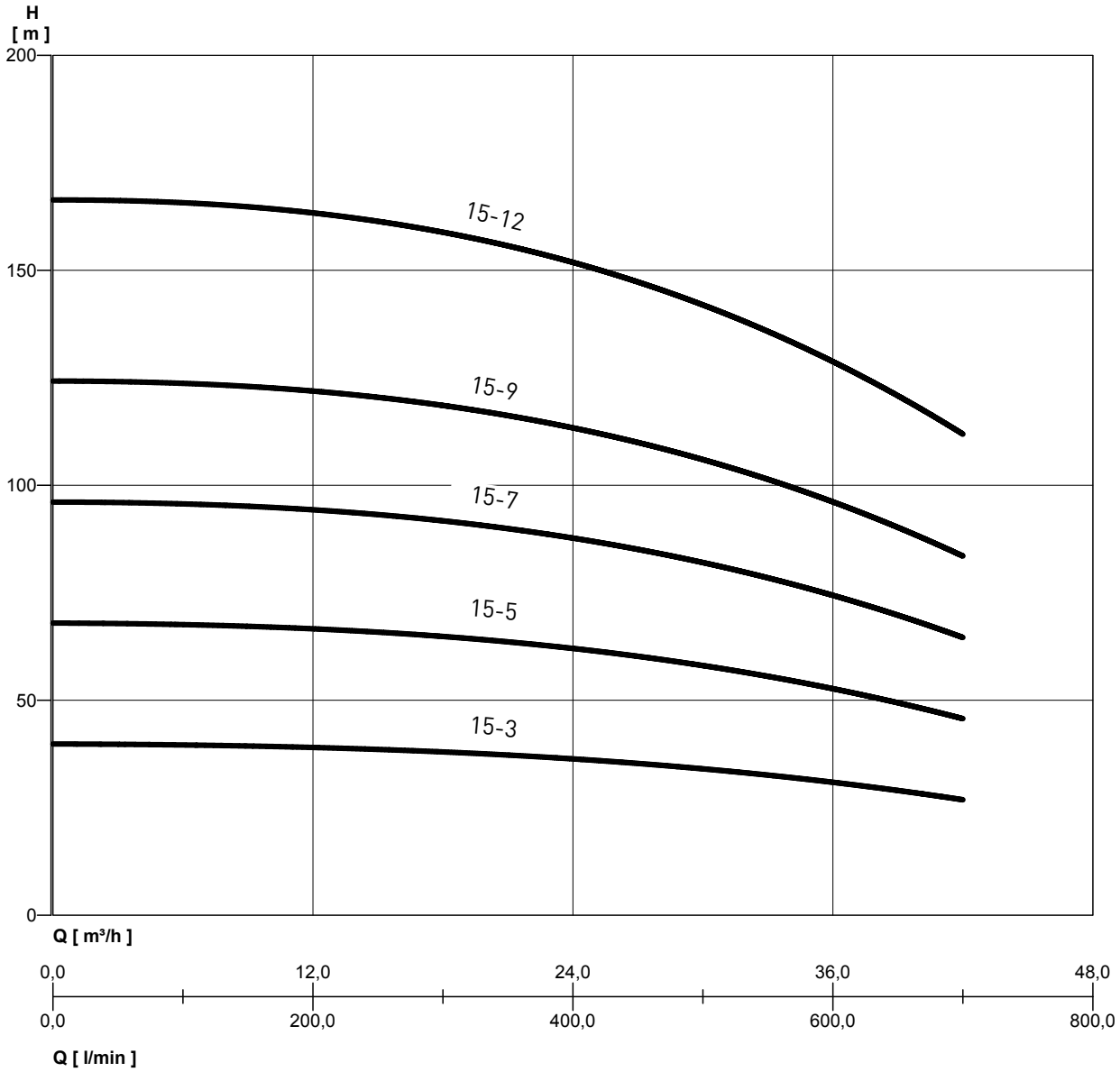

VARIO 3-20 PVM

TLAKOVÉ STANICE SE DVĚMI TŘÍFÁZOVÝMI ČERPADLY A FREKVENČNÍMI MĚNIČI

VÝKONNOSTNÍ TABULKA

Varianta	P2	[V]	In [A]	Q	l/min	0	100	200	300	400	500	600	700
	kW				m³/h	0	6	12	18	24	30	36	42
VARIO3-20 PVM 15-3 F	2x3	3 ~ 400	2x5,1	Výška vodního sloupce [m]		39,8	39,6	39,2	37,8	36,3	34,1	31	26,8
VARIO3-20 PVM 15-5 F	2x4	3 ~ 400	2x8,5			68	67,4	66,9	64,7	62	58,1	52,7	45,7
VARIO3-20 PVM 15-7 F	2x5,5	3 ~ 400	2x12			96,2	95,3	94,7	91,6	87,7	82	74,4	64,6
VARIO3-20 PVM 15-9 F	2x7,5	3 ~ 400	2x15			124,4	123,2	122,4	118,4	113,4	106	96	83,6
VARIO3-20 PVM 15-12 F	2x11	3 ~ 400	2x20			166,6	165	163,9	158,8	151,9	141,9	128,6	112

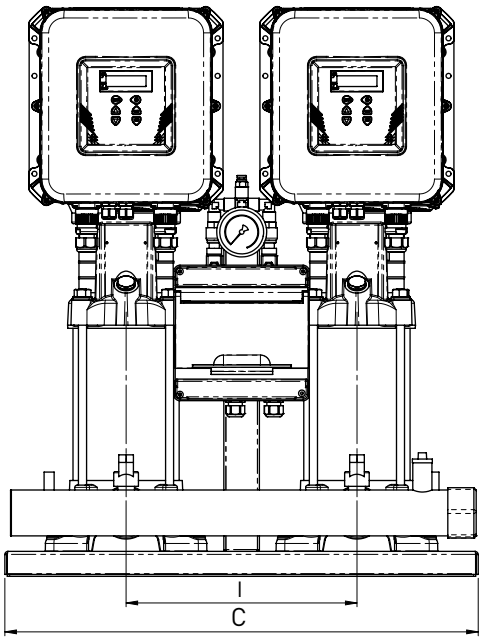

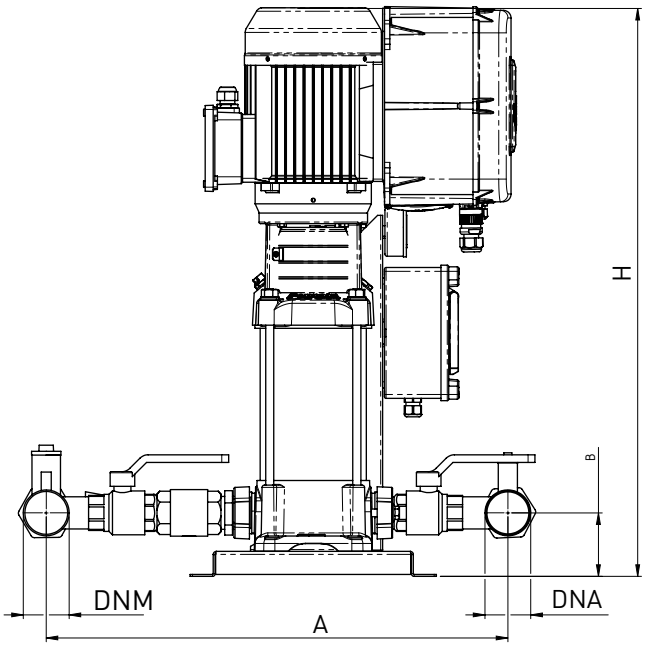

TABULKA ROZMĚRŮ A HMOTNOSTÍ

Varianta	Rozměry [mm]							Hmotnost [Kg]
	A	B	C	H	I	DNA	DNM	
VARIO3-20 PVM 15-3 F	850	125	710	816	360	3″	3″	140
VARIO3-20 PVM 15-5 F	850	125	710	913	360	3″	3″	160
VARIO3-20 PVM 15-7 F	850	125	710	1072	360	3″	3″	210
VARIO3-20 PVM 15-9 F	850	125	710	1182	360	3″	3″	226
VARIO3-20 PVM 15-12 F	850	125	710	1507	360	3″	3″	250

VARIO 3-20 PVM

TLAKOVÉ STANICE SE DVĚMI TŘÍFÁZOVÝMI ČERPADLY A FREKVENČNÍMI MĚNIČI

VÝKONNOSTNÍ KŘIVKY

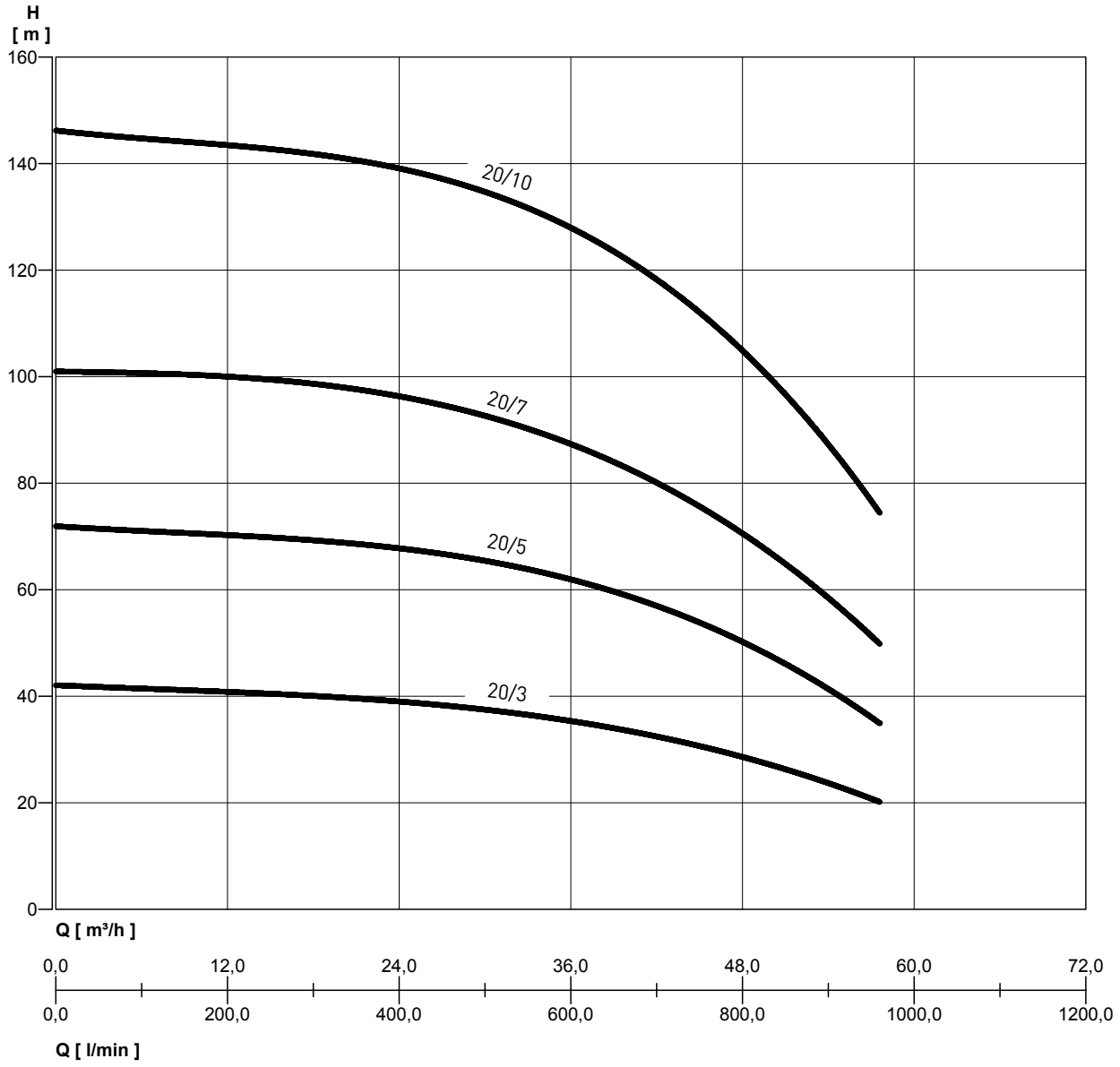

VARIO 3-20 PVM

TLAKOVÉ STANICE SE DVĚMI TŘÍFÁZOVÝMI ČERPADLY A FREKVENČNÍMI MĚNIČI

VÝKONNOSTNÍ TABULKA

Varianta	P2	[V]	In [A]	Q	l/min	0	200	400	600	800	960
	kW				m³/h	0	12	24	36	48	57,6
VARIO3-20 PVM 20-3 F	2x4	3 ~ 400	2x8,5	Výška vodního sloupce [m]		42	41	39	35	29	20
VARIO3-20 PVM 20-5 F	2x5,5	3 ~ 400	2x11,9			72	70	68	62	50	35
VARIO3-20 PVM 20-7 F	2x7,5	3 ~ 400	2x15,3			101	100	96	88	70	50
VARIO3-20 PVM 20-10 F	2x11	3 ~ 400	2x20,4			146	144	139	127	106	74

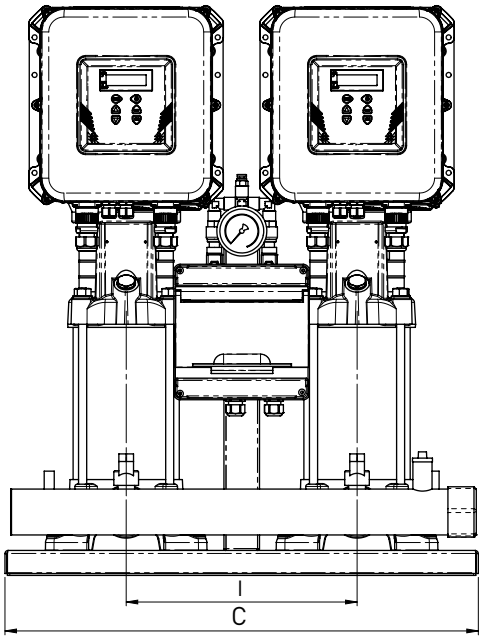

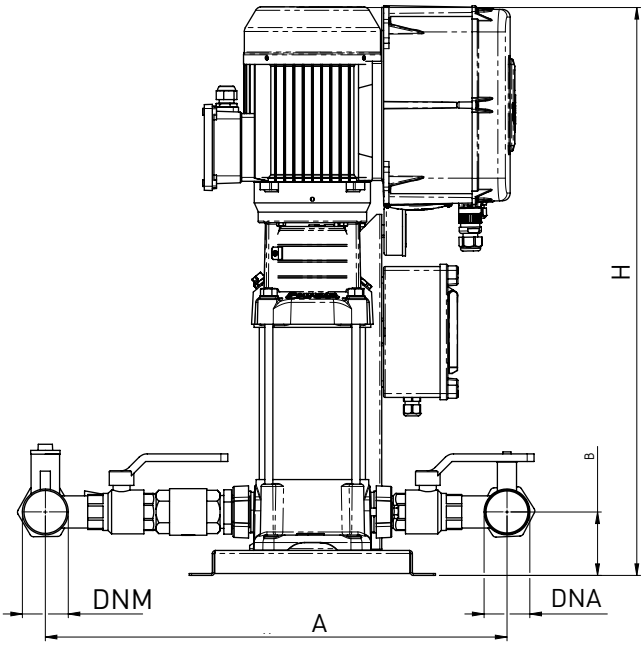

VÝKONNOSTNÍ TABULKA

Varianta	Rozměry [mm]							Hmotnost [Kg]
	A	B	C	H	I	DNA	DNM	
VARIO3-20 PVM 20-3 F	850	125	710	690	360	3″	3″	140
VARIO3-20 PVM 20-5 F	850	125	710	845	360	3″	3″	160
VARIO3-20 PVM 20-7 F	850	125	710	992	360	3″	3″	180
VARIO3-20 PVM 20-10 F	850	125	710	1122	360	3″	3″	210

VARIO 3-20 PVM

TLAKOVÉ STANICE SE DVĚMI TŘÍFÁZOVÝMI ČERPADLY A FREKVENČNÍMI MĚNIČI

VÝKONNOSTNÍ KŘIVKY

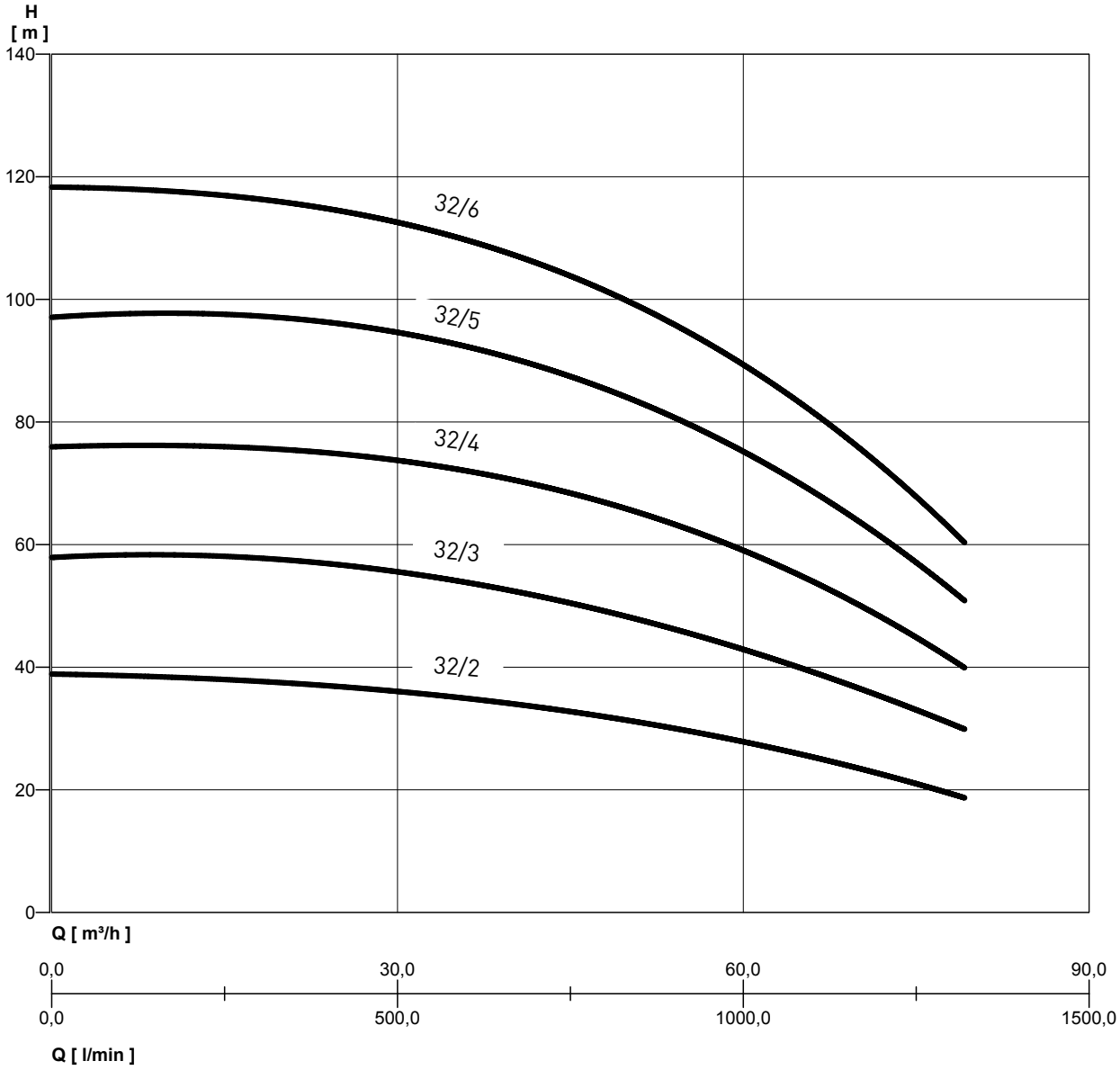

VARIO 3-20 PVM

TLAKOVÉ STANICE SE DVĚMI TŘÍFÁZOVÝMI ČERPADLY A FREKVENČNÍMI MĚNIČI

VÝKONNOSTNÍ TABULKA

Varianta	P2	[V]	In [A]	Q	l/min	0	12	24	36	48	60	72	79,2
	kW				m³/h	0	200	400	600	800	1000	1200	1320
VARIO3-20 PVM 32-2 F	2x4	3 ~ 400	2x7,1	Výška vodního sloupce [m]		39	38	37	35	32	28	22	19
VARIO3-20 PVM 32-3 F	2x5,5	3 ~ 400	2x10,7			58	58	57	54	49	43	35	30
VARIO3-20 PVM 32-4 F	2x7,5	3 ~ 400	2x14,3			76	76	75	72	67	59	48	40
VARIO3-20 PVM 32-5 F	2x11	3 ~ 400	2x17,8			97	98	96	92	86	75	61	51
VARIO3-20 PVM 32-6 F	2x11	3 ~ 400	2x21,4			118	118	115	109	101	90	73	60

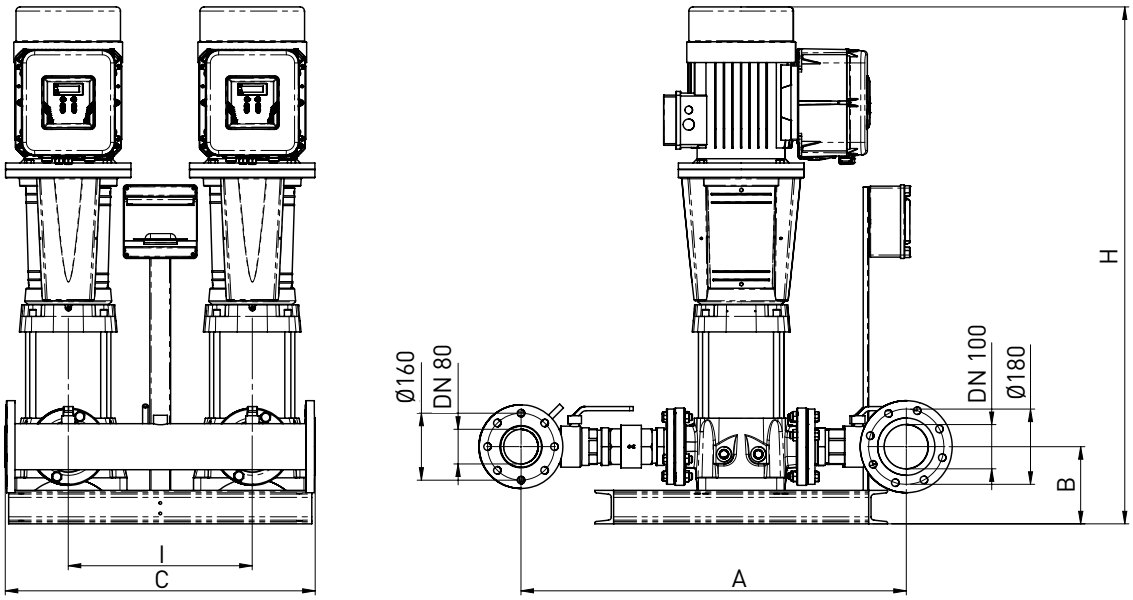

TABULKA ROZMĚRŮ A HMOTNOSTÍ

Varianta	Rozměry [mm]							Hmotnost [Kg]
	A	B	C	H	I	DNA	DNM	
VARIO3-20 PVM 32-2 F	950	185	750	982	440	4″	3″	300
VARIO3-20 PVM 32-3 F	950	185	750	1089	440	4″	3″	320
VARIO3-20 PVM 32-4 F	950	185	750	1179	440	4″	3″	360
VARIO3-20 PVM 32-5 F	950	185	750	1472	440	4″	3″	380
VARIO3-20 PVM 32-6 F	950	185	750	1542	440	4″	3″	420

PENTAIR STA-RITE

AQUA TRADING
VÝHRADNÍ DISTRIBUTOR PRO ČR A SR

VARIO 3-30

TLAKOVÉ STANICE SE TŘEMI TŘÍFÁZOVÝMI ČERPADLY A FREKVENČNÍMI MĚNIČI

Snadná instalace, nízká spotřeba energie, víceúčelový provoz

Nová řada posilovačů tlaku VARIO 3-30 s proměnlivou rychlostí představuje spolehlivé řešení, které se snadno používá pro rezidenční a průmyslové aplikace. Systémy zahrnují instalaci tří čerpadel paralelně s elektronickým řízením. VARIO3 je elektronické zařízení schopné měnit frekvenci čerpadla. Je integrován přímo na motoru a umožňuje nastavit jeho rychlost tak, aby vždy poskytoval stejný tlak, i když se mění potřeba vody.
Když tlak v systému klesne pod nastavenou prahovou hodnotu, modul spustí první čerpadlo jednotky, aby se obnovil na nastavený tlak; rychlost otáčení čerpadla se mění podle potřeby vody, takže větší požadavek bude odpovídat vyšší rychlosti, dokud nebude dosaženo maximální nastavené rychlosti, po které, pokud systém vyžaduje vyšší výkon, modul aktivuje druhou a poté třetí čerpadlo pro udržení stabilního tlaku. S klesající potřebou vody se snižuje rychlost posledního spuštěného čerpadla, dokud se nevypne. Modul bude udržovat první čerpadlo zapnuté, dokud není dosaženo minimální nastavené rychlosti, a poté, pokud již nebudou žádné další požadavky na vodu, bude čerpadlo zastaveno. VARIO3-30 má pět provozních režimů, které splňují provozní potřeby.

TECHNICKÉ PARAMETRY

- Vstupní napětí měniče: 3x380-500 Vac
- Výstupní napětí měniče 3x380-500
- Maximální výstupní výkon: up to 3x11 kW
- Frekvence: 50/60 Hz
- Maximální jmenovitý výstupní výkon: až 20 A
- Stupeň ochrany: IP55
- Max. teplota pracovního prostředí: + 50°C
- Vyhovující směrnici EMC
- Převodník tlaku: 0-5 V 0-10 bar
- Připojení: Sériové rozhraní RS 485
- Varianty: 3 (externí žádaná hodnota, alarm, obnovení systému)

ZÁKLADNA

- z galvanizovaného kovu s pryžovými silenbloky

SACÍ POTRUBÍ

- z nerezové oceli AISI 304 se 3 kulovými ventily

VÝTLAČNÉ POTRUBÍ

z nerezové oceli AISI 304 s:

- 3x kulové ventily
- 3x zpětné ventily
- 1x manometr
- 2x tlakový senzor

SPECIFIKACE	MULTINOX-VE+			PVM				
	4	6	8	5	10	15	20	32
Průtok (m^3/h)	16,2	25,2	37,8	25,5	39	70,5	87	120
Výtlak (m.c.a.)	140	110	140	160	160	165	145	120
Maximální provozní tlak	12 bar	16 bar	16 bar	16 bar				
Napětí:	3~400 V							
Teplota pracovního prostředí	50° C							
Stupeň ochrany of čerpadlo	IP55							
Stupeň ochrany of elektro panel	IP54							

VARIO 3-30 MULTINOX VE+

TLAKOVÉ STANICE SE TŘEMI TŘÍFÁZOVÝMI ČERPADLY A FREKVENČNÍMI MĚNIČI

VÝKONNOSTNÍ KŘIVKY

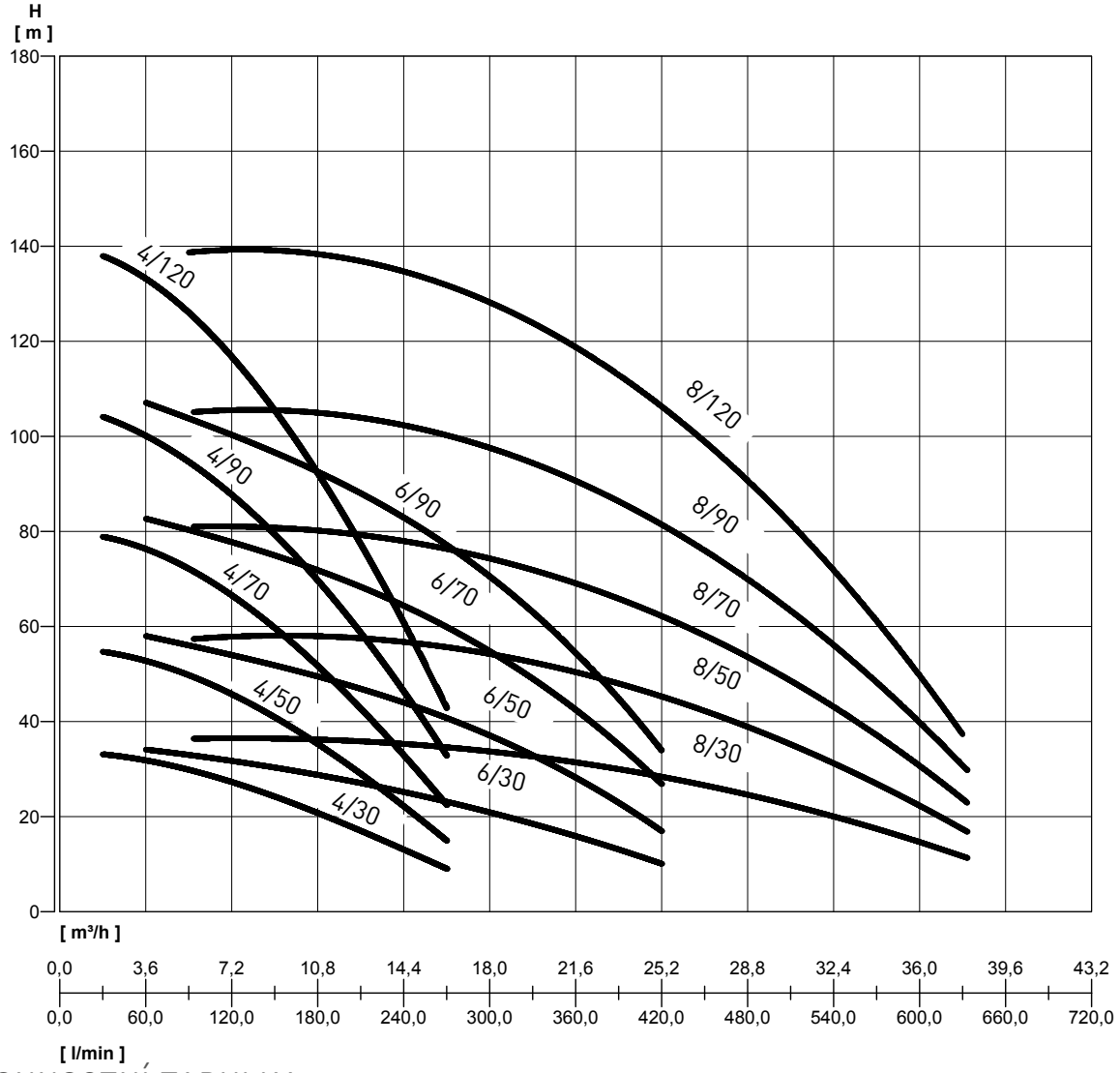

VÝKONNOSTNÍ TABULKA

Varianta	P2	VOLT. [V]	In [A]	Q	l/min	30	60	90	120	150	180	210	240	270	300	360	420	450	540	630
	kW				m³/h	1,8	3,6	5,4	7,2	9	10,8	12,6	14,4	16,2	18	21,6	25,2	27	32,4	37,8
VARIO3-30 MULTINOX VE+ 4-30	3x0,5	3 ~ 400	3x2,54	Výška vodního sloupce [m]		33	32	30	27	24	21	17	13	9						
VARIO3-30 MULTINOX VE+ 4-50	3x0,84	3 ~ 400	3x3,9			55	52	50	46	41	35	29	22	15						
VARIO3-30 MULTINOX VE+ 4-70	3x1,17	3 ~ 400	3x5,46			79	76	72	67	60	51	42	34	22						
VARIO3-30 MULTINOX VE+ 4-90	3x1,5	3 ~ 400	3x7,22			104	100	95	88	79	69	58	48	32						
VARIO3-30 MULTINOX VE+ 4-120	3x2	3 ~ 400	3x9,42			138	133	126	117	105	92	78	60	43						
VARIO3-30 MULTINOX VE+ 6-30	3x0,67	3 ~ 400	3x3,58				34	33	32	30	29	27	25	23	21	16	10			
VARIO3-30 MULTINOX VE+ 6-50	3x1,1	3 ~ 400	3x5,26				58	56	54	52	49	47	44	41	37	28	17			
VARIO3-30 MULTINOX VE+ 6-70	3x1,5	3 ~ 400	3x8,21				83	80	77	76	71	69	64	60	55	42	27			
VARIO3-30 MULTINOX VE+ 6-90	3x2	3 ~ 400	3x9,13				107	104	100	97	92	88	83	77	71	54	34			
VARIO3-30 MULTINOX VE+ 8-30	3x1	3 ~ 400	3x2,6					35	35	35	35	34	34	33	32	30	27	25	18	10
VARIO3-30 MULTINOX VE+ 8-50	3x1,5	3 ~ 400	3x4,33					57	56	56	56	56	55	54	53	50	44	40	28	16
VARIO3-30 MULTINOX VE+ 8-70	3x1,9	3 ~ 400	3x6,13					80	80	79	78	77	76	75	73	69	60	56	40	22
VARIO3-30 MULTINOX VE+ 8-90	3x3	3 ~ 400	3x9,7					104	104	104	103	103	101	98	94	90	82	73	52	29
VARIO3-30 MULTINOX VE+ 8-120	3x4	3 ~ 400	3x12,3					139	139	139	138	138	135	131	126	120	109	98	70	38

VARIO 3-30 MULTINOX VE+

TLAKOVÉ STANICE SE TŘEMI TŘÍFÁZOVÝMI ČERPADLY A FREKVENČNÍMI MĚNIČI

TABULKA ROZMĚRŮ A HMOTNOSTÍ

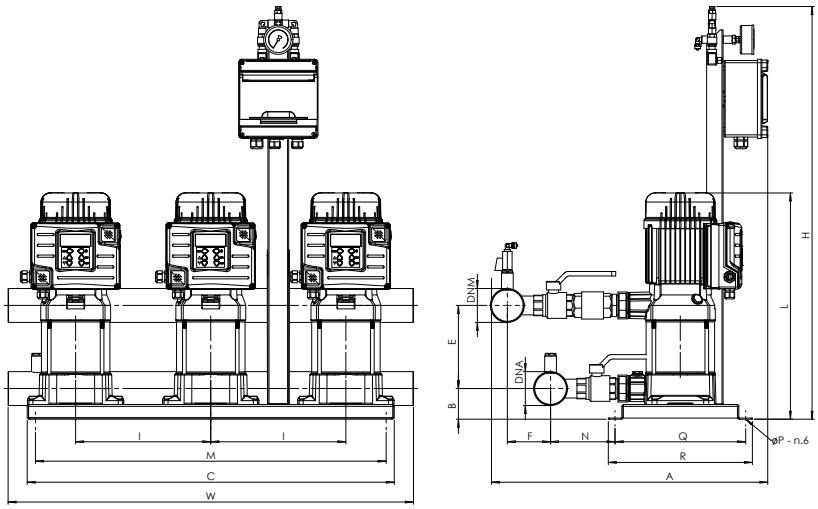

FIG. 1

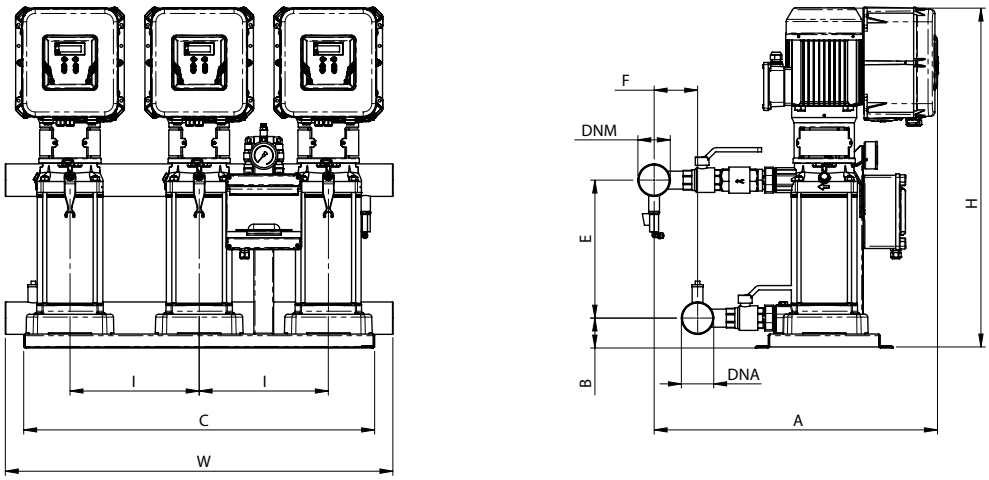

FIG. 2

TABULKA ROZMĚRŮ A HMOTNOSTÍ

Varianta	Fig.	Rozměry [mm]																Hmot-nost [Kg]
		A	B	C	E	F	H	I	L	M	N	P	Q	R	W	DNA	DNM	
VARIO3-30 MULTINOX VE+ 4-30	1	615	68	815	130	96	910	300	449	778,5	145	10,5	290	320	900	2-1/2"	2-1/2"	116
VARIO3-30 MULTINOX VE+ 4-50	1	615	68	815	184	96	910	300	503	778,5	145	10,5	290	320	900	2-1/2"	2-1/2"	129
VARIO3-30 MULTINOX VE+ 4-70	1	615	68	815	238	96	910	300	557	778,5	145	10,5	290	320	900	2-1/2"	2-1/2"	141
VARIO3-30 MULTINOX VE+ 4-90	1	615	68	815	292	96	910	300	611	778,5	145	10,5	290	320	900	2-1/2"	2-1/2"	144
VARIO3-30 MULTINOX VE+ 4-120	1	615	68	815	373	96	910	300	693	778,5	145	10,5	290	320	900	2-1/2"	2-1/2"	150
VARIO3-30 MULTINOX VE+ 6-30	1	615	68	815	130	96	910	300	449	778,5	145	10,5	290	320	900	2-1/2"	2-1/2"	117
VARIO3-30 MULTINOX VE+ 6-50	1	615	68	815	184	96	910	300	503	778,5	145	10,5	290	320	900	2-1/2"	2-1/2"	129
VARIO3-30 MULTINOX VE+ 6-70	1	615	68	815	238	96	910	300	557	778,5	145	10,5	290	320	900	2-1/2"	2-1/2"	141
VARIO3-30 MULTINOX VE+ 6-90	1	615	68	815	292	96	910	300	611	778,5	145	10,5	290	320	900	2-1/2"	2-1/2"	144
VARIO3-30 MULTINOX VE+ 8-30	1	615	68	815	130	96	910	300	449	778,5	145	10,5	290	320	900	2-1/2"	2-1/2"	117
VARIO3-30 MULTINOX VE+ 8-50	1	615	68	815	184	96	910	300	503	778,5	145	10,5	290	320	900	2-1/2"	2-1/2"	129
VARIO3-30 MULTINOX VE+ 8-70	1	615	68	815	238	96	910	300	557	778,5	145	10,5	290	320	900	2-1/2"	2-1/2"	141
VARIO3-30 MULTINOX VE+ 8-90	2	780	68	815	292	96	765	300	765	778,5	145	10,5	290	320	900	2-1/2"	2-1/2"	178
VARIO3-30 MULTINOX VE+ 8-120	2	780	68	815	373	96	890	300	890	778,5	145	10,5	290	320	900	2-1/2"	2-1/2"	185

VARIO 3-30 PVM

TLAKOVÉ STANICE SE TŘEMI TŘÍFÁZOVÝMI ČERPADLY A FREKVENČNÍMI MĚNIČI

VÝKONNOSTNÍ KŘIVKY

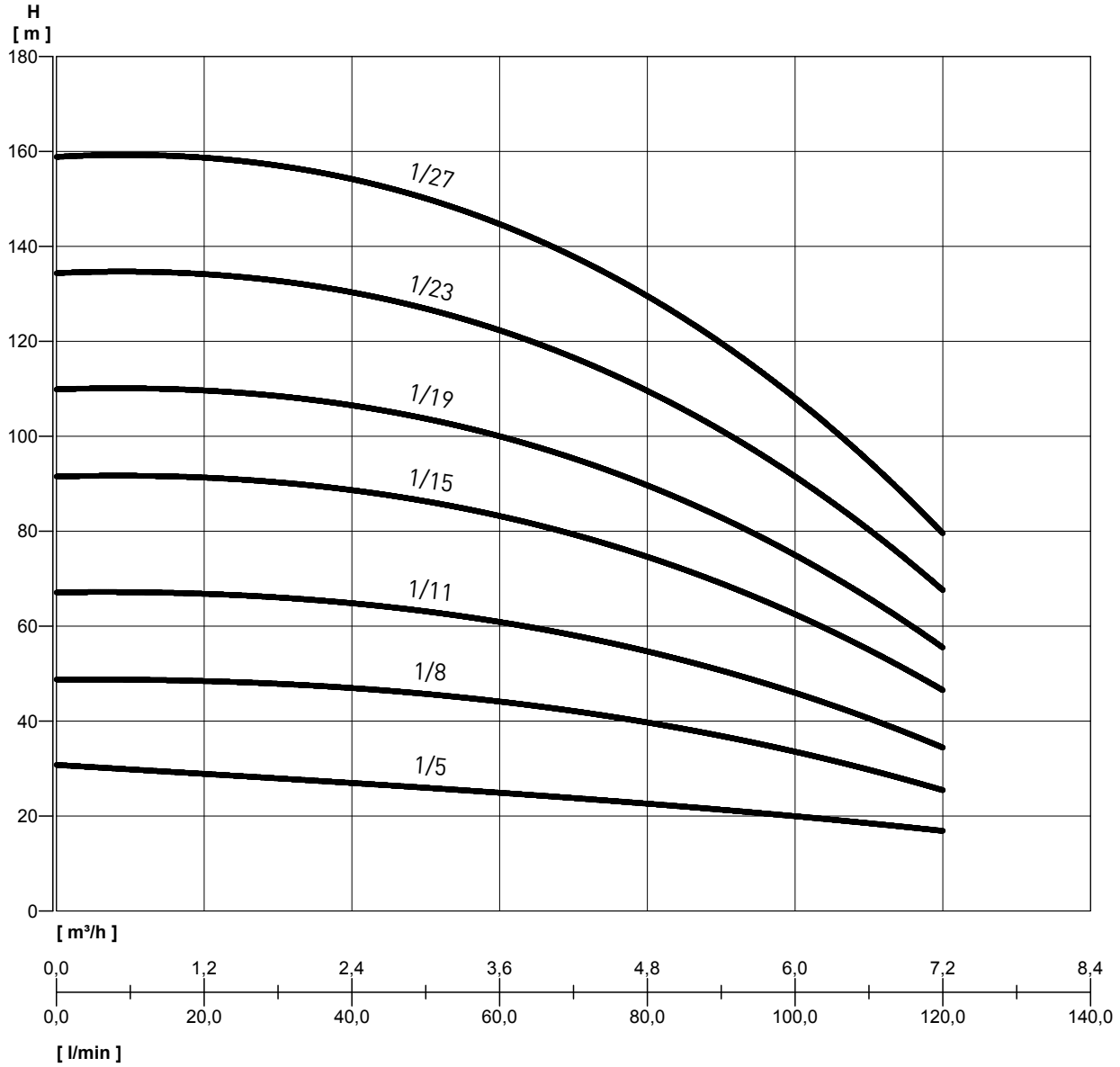

VÝKONNOSTNÍ TABULKA

Varianta	P2	[V]	In [A]	Q	l/min	0	30	60	90	120
	kW				m³/h	0	1,8	3,6	5,4	7,2
VARIO3-30 PVM 1-5 F	3x0,37	3 ~ 400	3x1,5	Výška vodního sloupce [m]		30,4	29,4	22,7	22,8	16,5
VARIO3-30 PVM 1-8 F	3x0,55	3 ~ 400	3x2,3			48,8	47,6	44,5	36,6	25,5
VARIO3-30 PVM 1-11 F	3x0,55	3 ~ 400	3x3,2			67,2	65,7	61,4	50,3	34,5
VARIO3-30 PVM 1-15 F	3x0,75	3 ~ 400	3x4,4			91,6	89,9	83,8	68,6	46,6
VARIO3-30 PVM 1-19 F	3x1,1	3 ~ 400	3x5,5			110	108	100,7	82,4	55,6
VARIO3-30 PVM 1-23 F	3x1,1	3 ~ 400	3x6,7			134,5	132,2	123,1	100,7	67,7
VARIO3-30 PVM 1-27 F	3x1,5	3 ~ 400	3x7,8			159	156,4	145,6	119	79,7

VARIO 3-30 PVM

TLAKOVÉ STANICE SE TŘEMI TŘÍFÁZOVÝMI ČERPADLY A FREKVENČNÍMI MĚNIČI

TABULKA ROZMĚRŮ A HMOTNOSTÍ

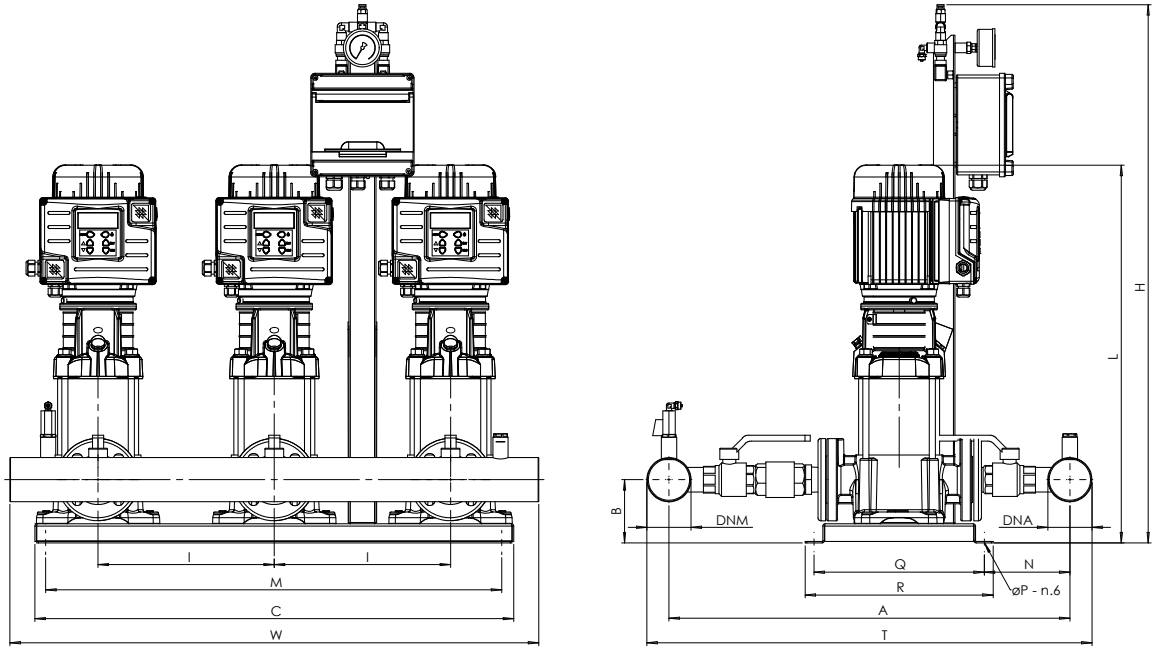

FIG. 1

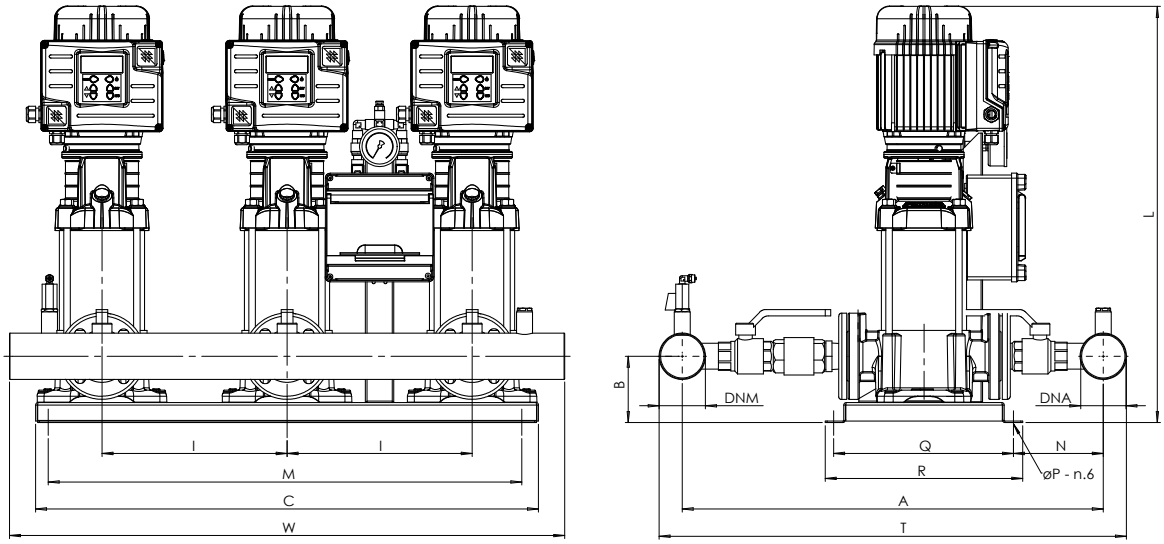

FIG. 2

TABULKA ROZMĚRŮ A HMOTNOSTÍ

Varianta	Fig.	Rozměry [mm]															Hmotnost [Kg]
		A	B	C	H	I	L	M	N	P	Q	R	T	W	DNA	DNM	
VARIO3-30 PVM 1-5 F	1	690	108	815	910	300	543	778,5	145	10,5	290	320	765	900	2-1/2"	2-1/2"	90
VARIO3-30 PVM 1-8 F	1	690	108	815	910	300	597	778,5	145	10,5	290	320	765	900	2-1/2"	2-1/2"	93
VARIO3-30 PVM 1-11 F	2	690	108	815	651	300	651	778,5	145	10,5	290	320	765	900	2-1/2"	2-1/2"	101
VARIO3-30 PVM 1-15 F	2	690	108	815	769	300	769	778,5	145	10,5	290	320	765	900	2-1/2"	2-1/2"	110
VARIO3-30 PVM 1-19 F	2	690	108	815	841	300	841	778,5	145	10,5	290	320	765	900	2-1/2"	2-1/2"	120
VARIO3-30 PVM 1-23 F	2	690	108	815	913	300	913	778,5	145	10,5	290	320	765	900	2-1/2"	2-1/2"	135
VARIO3-30 PVM 1-27 F	2	690	108	815	1033	300	1033	778,5	145	10,5	290	320	765	900	2-1/2"	2-1/2"	141

VARIO 3-30 PVM

TLAKOVÉ STANICE SE TŘEMI TŘÍFÁZOVÝMI ČERPADLY A FREKVENČNÍMI MĚNIČI

VÝKONNOSTNÍ KŘIVKY

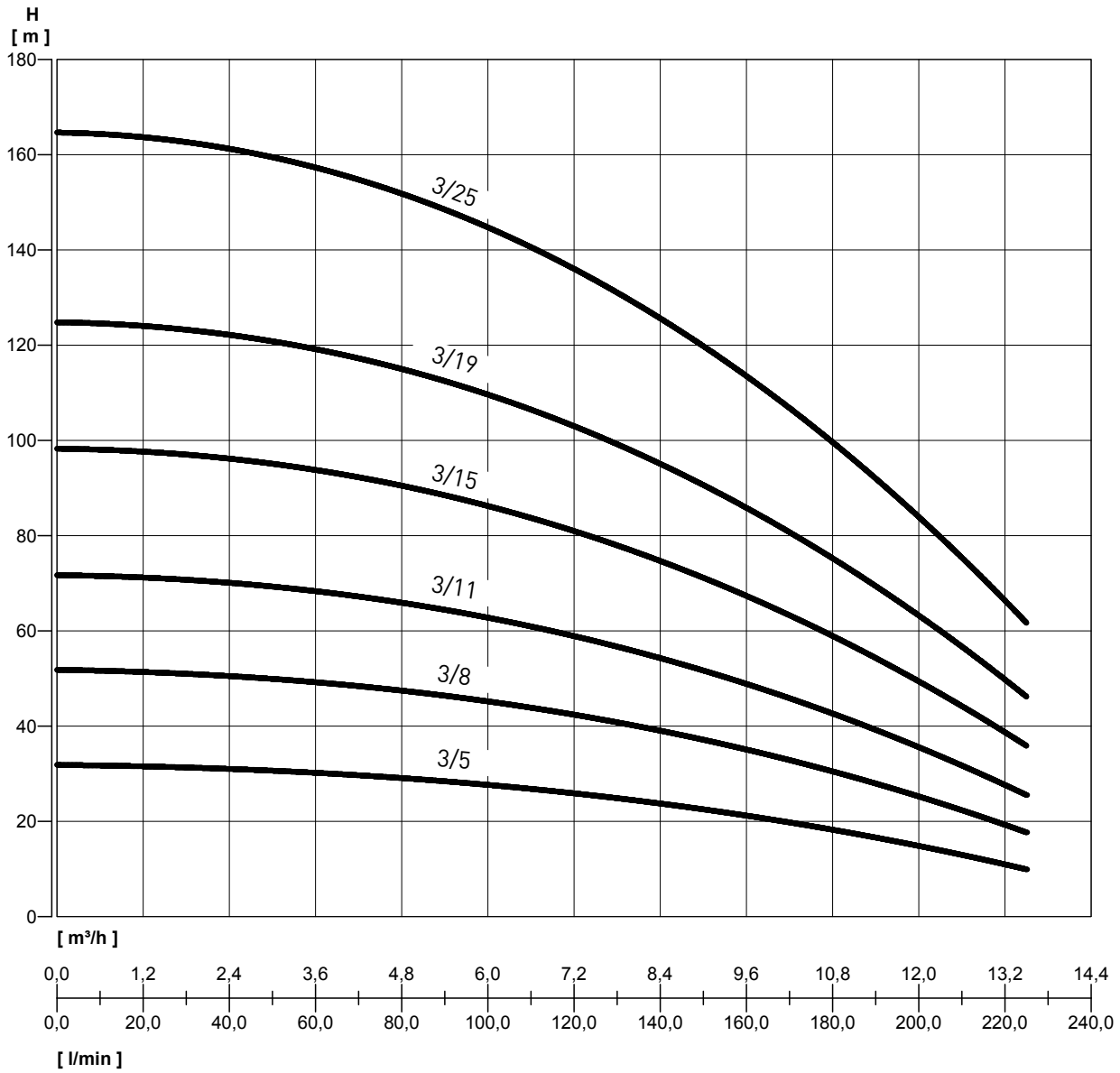

VÝKONNOSTNÍ TABULKA

Varianta	P2	[V]	In [A]	Q	l/min	0	60	120	180	225
	kW				m³/h	0	3,6	7,2	10,8	13,5
VARIO3-30 PVM 3-5 F	3x0,37	3 ~ 400	3x0,9	Výška vodního sloupce [m]		31,9	30	26,2	18	10
VARIO3-30 PVM 3-8 F	3x0,75	3 ~ 400	3x1,45			51,9	48,9	42,9	30,1	17,8
VARIO3-30 PVM 3-11 F	3x0,75	3 ~ 400	3x2			71,8	67,9	59,6	42,1	25,7
VARIO3-30 PVM 3-15 F	3x1,1	3 ~ 400	3x2,7			98,4	93,2	81,9	58,2	36,1
VARIO3-30 PVM 3-19 F	3x1,5	3 ~ 400	3x3,4			125	118,4	104,2	74,3	46,5
VARIO3-30 PVM 3-25 F	3x2,2	3 ~ 400	3x4,5			164,9	156,3	137,6	98,4	62,1

VARIO 3-30 PVM

TLAKOVÉ STANICE SE TŘEMI TŘÍFÁZOVÝMI ČERPADLY A FREKVENČNÍMI MĚNIČI

TABULKA ROZMĚRŮ A HMOTNOSTÍ

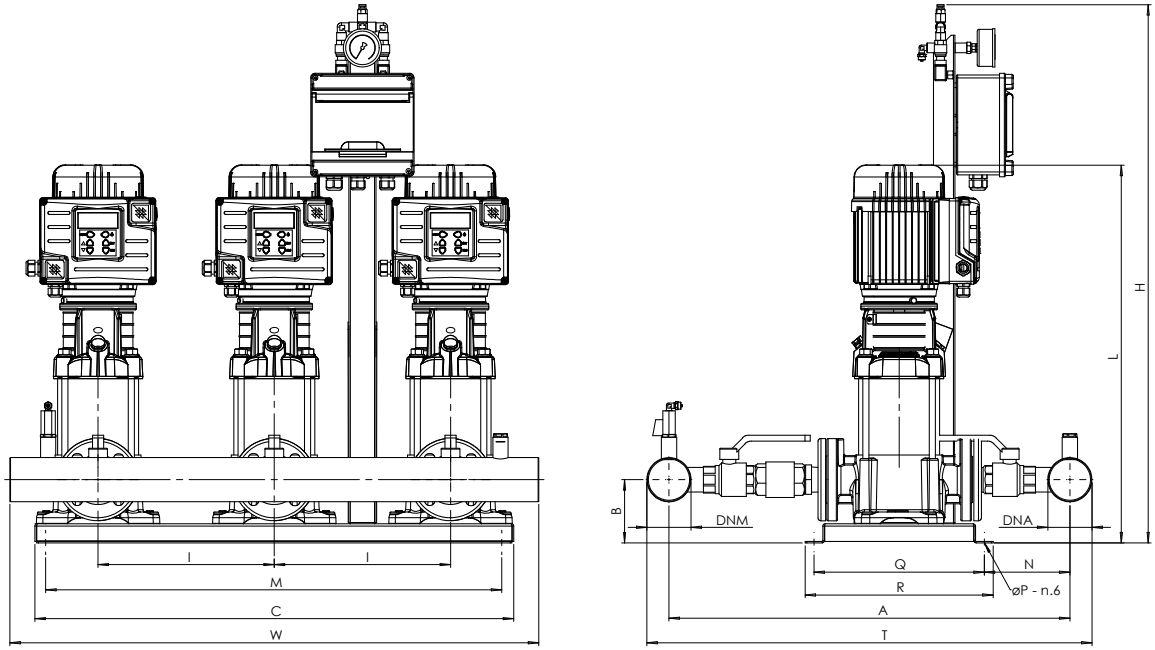

FIG. 1

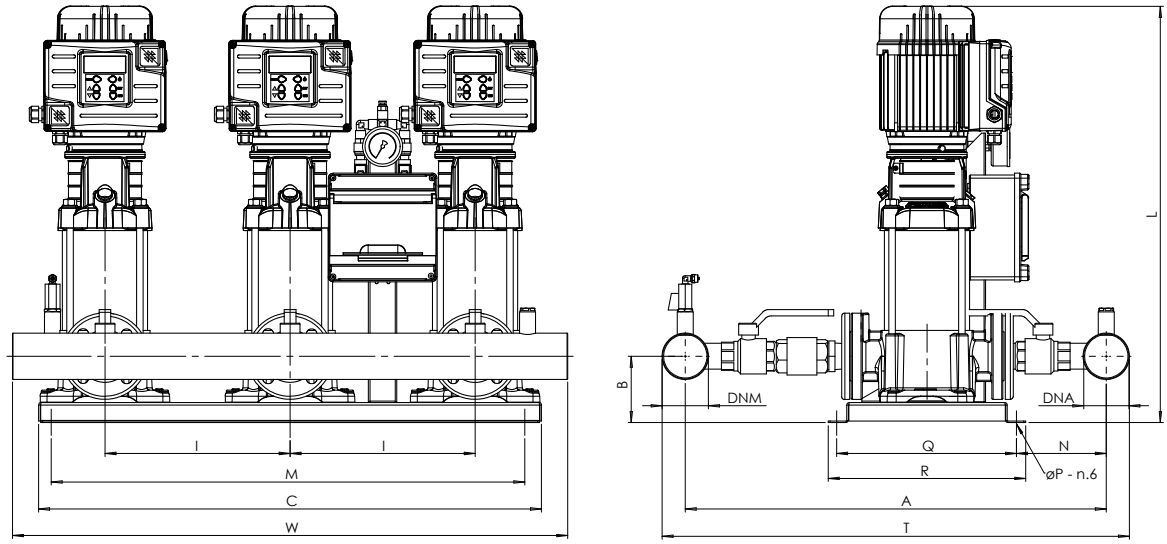

FIG. 2

TABULKA ROZMĚRŮ A HMOTNOSTÍ

Varianta	Fig.	Rozměry [mm]															Hmotnost [Kg]
		A	B	C	H	I	L	M	N	P	Q	R	T	W	DNA	DNM	
VARIO3-30 PVM 3-5 F	1	690	108	815	910	300	543	778,5	145	10,5	290	320	765	900	2-1/2"	2-1/2"	93
VARIO3-30 PVM 3-8 F	1	690	108	815	910	300	643	778,5	145	10,5	290	320	765	900	2-1/2"	2-1/2"	98
VARIO3-30 PVM 3-11 F	2	690	108	815	697	300	697	778,5	145	10,5	290	320	765	900	2-1/2"	2-1/2"	110
VARIO3-30 PVM 3-15 F	2	690	108	815	769	300	769	778,5	145	10,5	290	320	765	900	2-1/2"	2-1/2"	113
VARIO3-30 PVM 3-19 F	2	690	108	815	889	300	889	778,5	145	10,5	290	320	765	900	2-1/2"	2-1/2"	120
VARIO3-30 PVM 3-25 F	2	690	108	815	997	300	997	778,5	145	10,5	290	320	765	900	2-1/2"	2-1/2"	135

VARIO 3-30 PVM

TLAKOVÉ STANICE SE TŘEMI TŘÍFÁZOVÝMI ČERPADLY A FREKVENČNÍMI MĚNIČI

VÝKONNOSTNÍ KŘIVKY

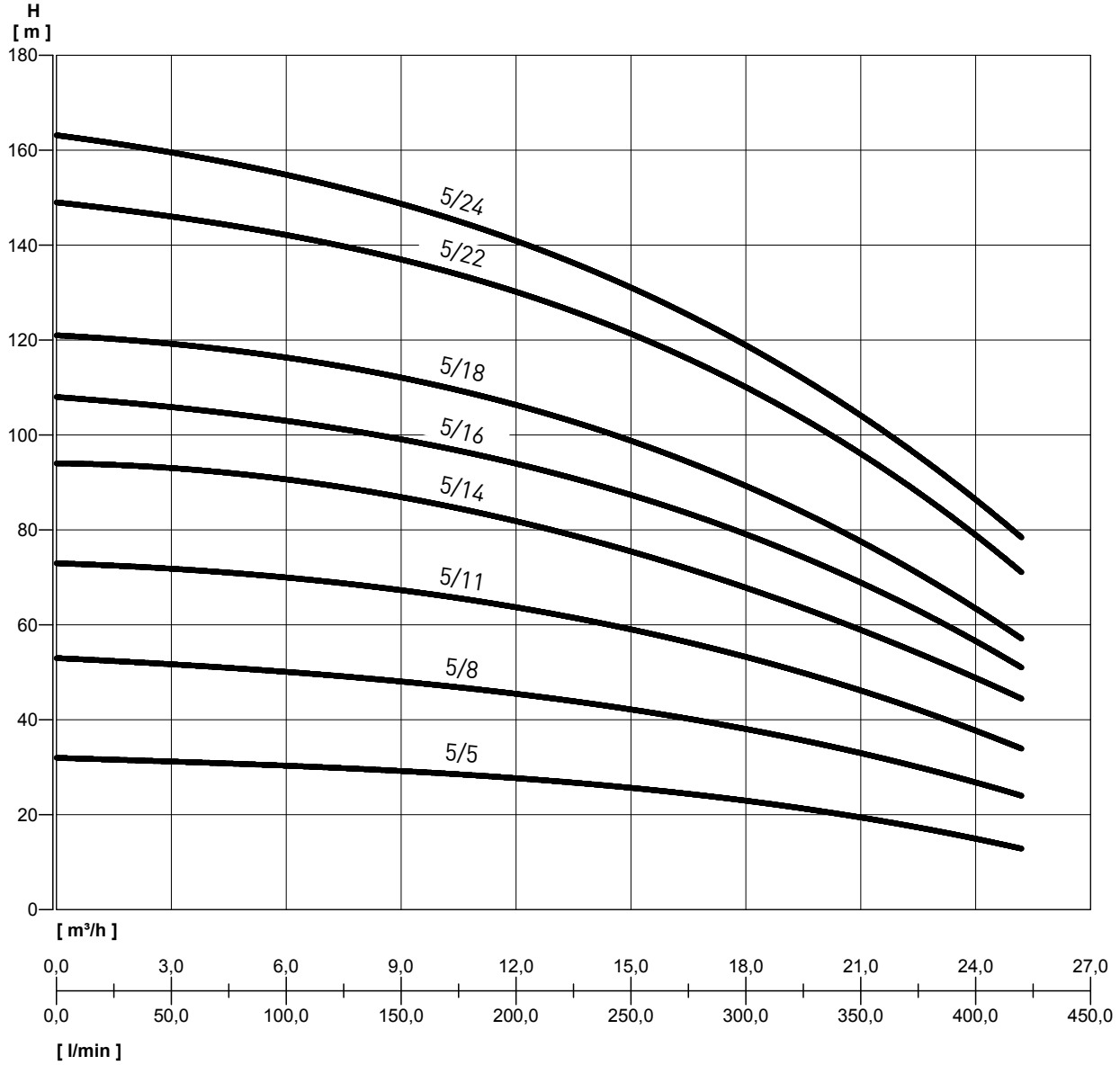

VÝKONNOSTNÍ TABULKA

Varianta	P2	[V]	In [A]	Q	l/min	0	120	180	240	300	360	420
	kW				m³/h	0	7,2	10,8	14,4	18	21,6	25,2
VARIO3-30 PVM 5-5 F	3x0,75	3 ~ 400	3x1,7	Výška vodního sloupce [m]		32	31	30	30	29	28	13,5
VARIO3-30 PVM 5-8 F	3x1,1	3 ~ 400	3x2,7			52	51	50	48	47	45	23,6
VARIO3-30 PVM 5-11 F	3x2,2	3 ~ 400	3x3,7			74	72	70	69	68	65	33,8
VARIO3-30 PVM 5-14 F	3x2,2	3 ~ 400	3x4,8			93	91	90	89	87	84	43,9
VARIO3-30 PVM 5-16 F	3x2,2	3 ~ 400	3x5,4			107	105	101	102	98	95	50,7
VARIO3-30 PVM 5-18 F	3x3	3 ~ 400	3x6,1			122	117,8	112	102,7	89,3	71,1	57,4
VARIO3-30 PVM 5-22 F	3x4	3 ~ 400	3x7,5			149	144,5	137,4	126,1	110	87,6	70,9
VARIO3-30 PVM 5-24 F	3x4	3 ~ 400	3x8,2			163	157,8	150,1	137,8	120	95,9	77,7

VARIO 3-30 MULTINOX VE+

TLAKOVÉ STANICE SE TŘEMI TŘÍFÁZOVÝMI ČERPADLY A FREKVENČNÍMI MĚNIČI

TABULKA ROZMĚRŮ A HMOTNOSTÍ

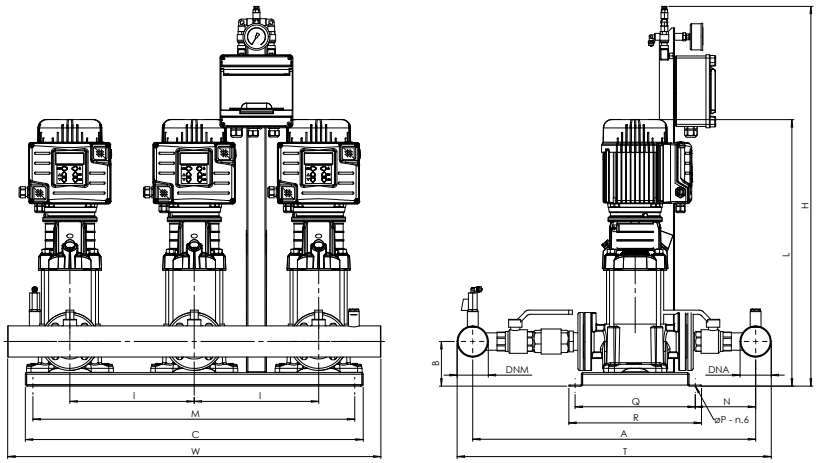

FIG. 1

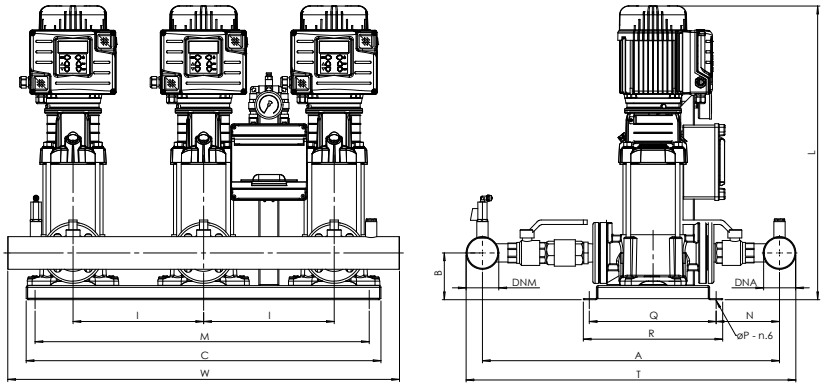

FIG. 2

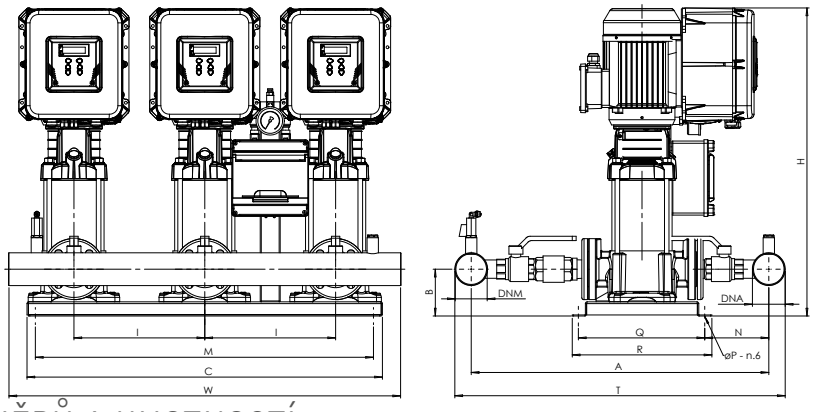

FIG. 3

TABULKA ROZMĚRŮ A HMOTNOSTÍ

Varianta	Fig.	Rozměry [mm]															Hmotnost [Kg]
		A	B	C	H	I	L	M	N	P	Q	R	T	W	DNA	DNM	
VARIO3-30 PVM 5-5 F	1	690	108	815	910	300	634	778,5	145	10,5	290	320	765	900	2-1/2"	2-1/2"	114
VARIO3-30 PVM 5-8 F	2	690	108	815	715	300	715	778,5	145	10,5	290	320	765	900	2-1/2"	2-1/2"	120
VARIO3-30 PVM 5-11 F	2	690	108	815	844	300	844	778,5	145	10,5	290	320	765	900	2-1/2"	2-1/2"	138
VARIO3-30 PVM 5-14 F	2	690	108	815	925	300	925	778,5	145	10,5	290	320	765	900	2-1/2"	2-1/2"	147
VARIO3-30 PVM 5-16 F	2	690	108	815	979	300	979	778,5	145	10,5	290	320	765	900	2-1/2"	2-1/2"	150
VARIO3-30 PVM 5-18 F	3	690	108	815	1091	300	-	778,5	145	10,5	290	320	765	900	2-1/2"	2-1/2"	224
VARIO3-30 PVM 5-22 F	3	690	108	815	1206	300	-	778,5	145	10,5	290	320	765	900	2-1/2"	2-1/2"	229
VARIO3-30 PVM 5-24 F	3	690	108	815	1260	300	-	778,5	145	10,5	290	320	765	900	2-1/2"	2-1/2"	248

VARIO 3-30 PVM

TLAKOVÉ STANICE SE TŘEMI TŘÍFÁZOVÝMI ČERPADLY A FREKVENČNÍMI MĚNIČI

VÝKONNOSTNÍ KŘIVKY

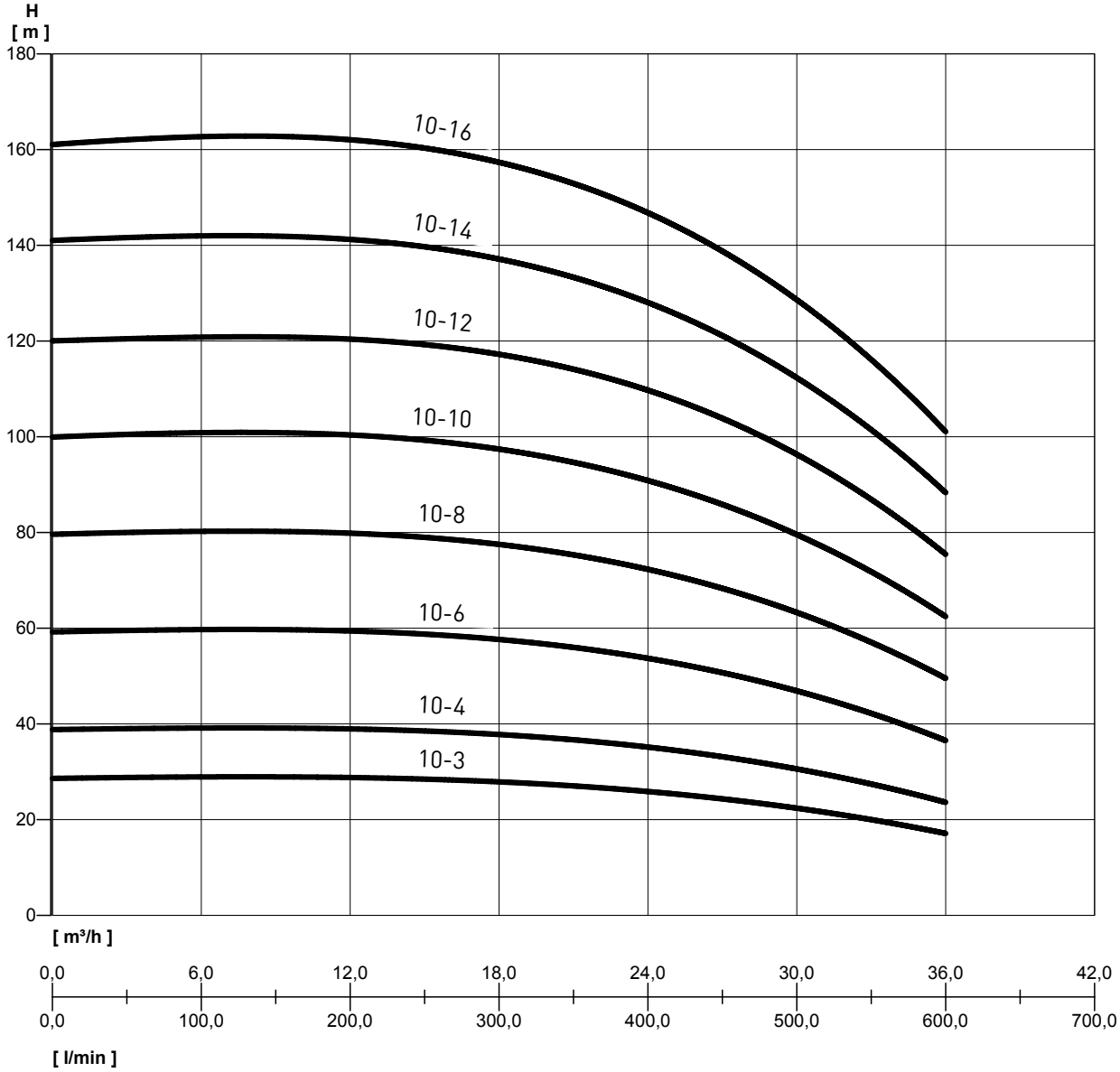

VÝKONNOSTNÍ TABULKA

Varianta	P2	[V]	In [A]	Q	l/min	0	150	300	450	600
	kW				m³/h	0	9	18	27	36
VARIO3-30 PVM 10-3 F	3x1,5	3 ~ 400	3x2,4	Výška vodního sloupce [m]		28,6	29	27,8	24,4	17,1
VARIO3-30 PVM 10-4 F	3x2	3 ~ 400	3x3,2			38,8	39,2	37,7	33,2	23,6
VARIO3-30 PVM 10-6 F	2x2,2	3 ~ 400	3x4,8			59,2	59,8	57,5	50,8	36,5
VARIO3-30 PVM 10-8 F	3x3	3 ~ 400	3x6,4			79,6	80,3	77,4	68,4	49,5
VARIO3-30 PVM 10-10 F	3x4	3 ~ 400	3x8			99,9	101	97,2	86	62,4
VARIO3-30 PVM 10-12 F	3x4	3 ~ 400	3x9,6			120	121	117	104	75,4
VARIO3-30 PVM 10-14 F	3x5,5	3 ~ 400	3x11,2			141	142	137	121,2	88,3
VARIO3-30 PVM 10-16 F	3x5,5	3 ~ 400	3x12,8			161	163	157	139	101

VARIO 3-30 MULTINOX VE+

TLAKOVÉ STANICE SE TŘEMI TŘÍFÁZOVÝMI ČERPADLY A FREKVENČNÍMI MĚNIČI

TABULKA ROZMĚRŮ A HMOTNOSTÍ

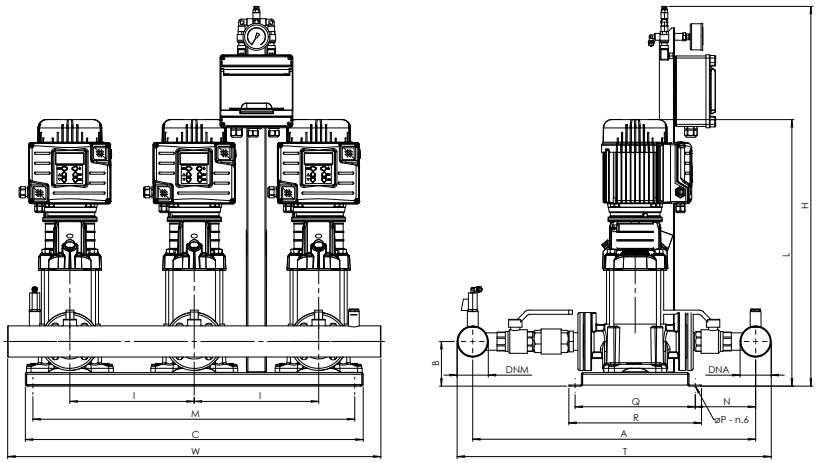

FIG. 1

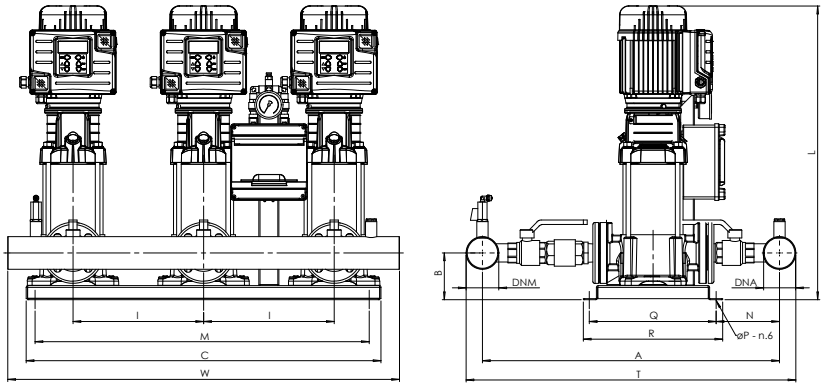

FIG. 2

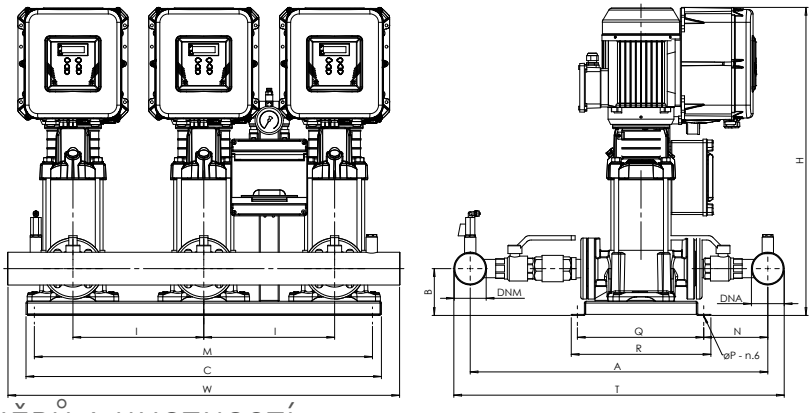

FIG. 3

TABULKA ROZMĚRŮ A HMOTNOSTÍ

Varianta	Fig.	Rozměry [mm]															Hmotnost [Kg]
		A	B	C	H	I	L	M	N	P	Q	R	T	W	DNA	DNM	
VARIO3-30 PVM 10-3 F	1	720	113	1000	910	370	645	963,5	158	10,5	290	320	795	1040	2-1/2"	2-1/2"	128
VARIO3-30 PVM 10-4 F	2	720	113	1000	723	370	723	963,5	158	10,5	290	320	795	1040	2-1/2"	2-1/2"	158
VARIO3-30 PVM 10-6 F	2	720	113	1000	783	370	783	963,5	158	10,5	290	320	795	1040	2-1/2"	2-1/2"	173
VARIO3-30 PVM 10-8 F	3	720	113	1000	902	370	-	963,5	158	10,5	290	320	795	1040	2-1/2"	2-1/2"	147
VARIO3-30 PVM 10-10 F	3	720	113	1000	969	370	-	963,5	158	10,5	290	320	795	1040	2-1/2"	2-1/2"	150
VARIO3-30 PVM 10-12 F	3	720	113	1000	1029	370	-	963,5	158	10,5	290	320	795	1040	2-1/2"	2-1/2"	224
VARIO3-30 PVM 10-14 F	3	720	113	1000	1158	370	-	963,5	158	10,5	290	320	795	1040	2-1/2"	2-1/2"	229
VARIO3-30 PVM 10-16 F	3	720	113	1000	1218	370	-	963,5	158	10,5	290	320	795	1040	2-1/2"	2-1/2"	248

VARIO 3-30 PVM

TLAKOVÉ STANICE SE TŘEMI TŘÍFÁZOVÝMI ČERPADLY A FREKVENČNÍMI MĚNIČI

VÝKONNOSTNÍ KŘIVKY

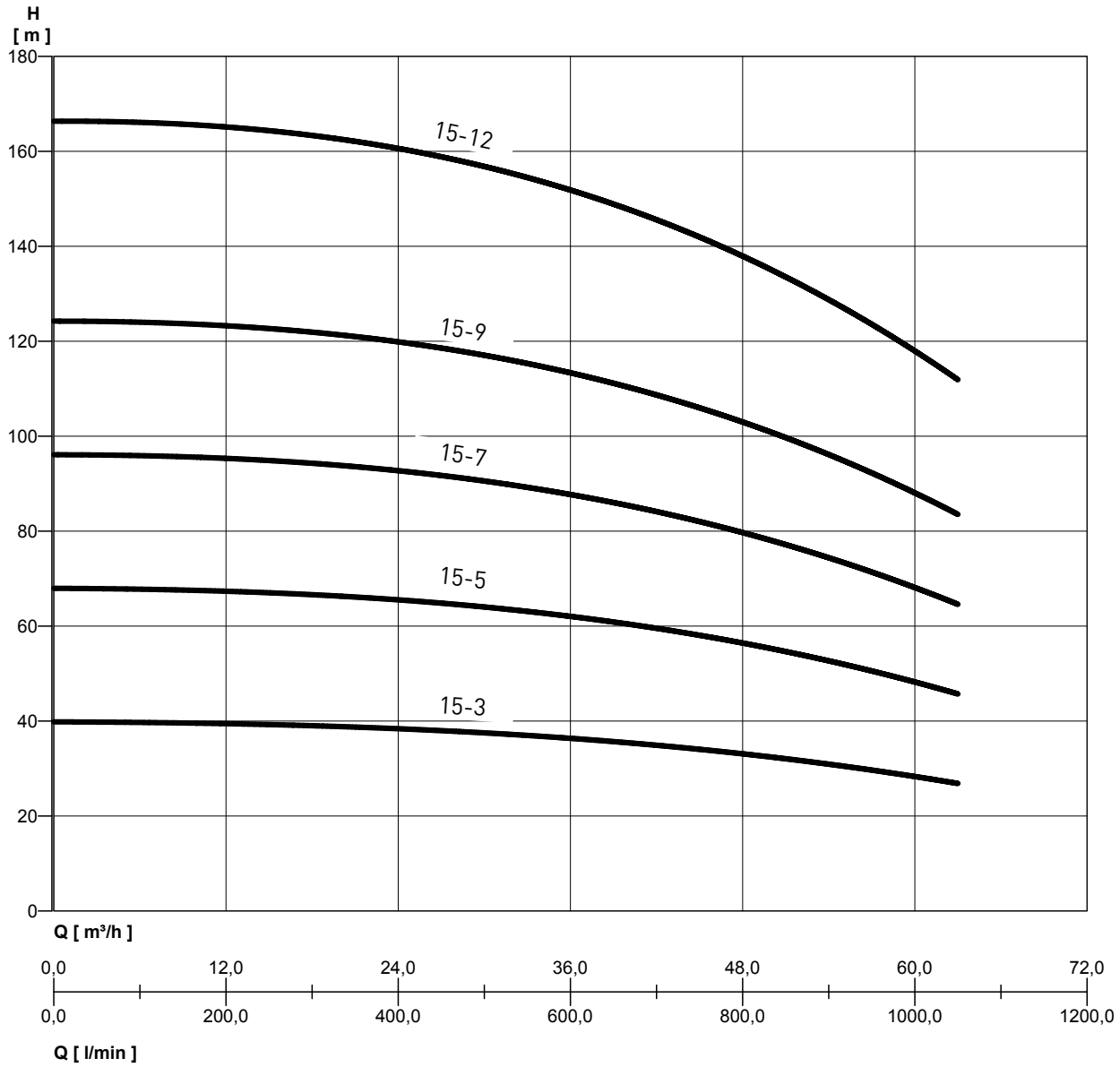

VARIO 3-30 MULTINOX VE+

TLAKOVÉ STANICE SE TŘEMI TŘÍFÁZOVÝMI ČERPADLY A FREKVENČNÍMI MĚNIČI

VÝKONNOSTNÍ TABULKA

Varianta	P2	[V]	In [A]	Q	l/min	0	150	300	450	600	750	900	1050
	kW				m³/h	0	9	18	27	36	45	54	63
VARIO3-30 PVM 15-3 F	3x3	3 ~ 400	3x5,1	Výška vodního sloupce [m]		39,8	39,6	39,2	37,8	36,3	34,1	31	26,8
VARIO3-30 PVM 15-5 F	3x4	3 ~ 400	3x8,5			68	67,4	66,9	64,7	62	58,1	52,7	45,7
VARIO3-30 PVM 15-7 F	3x5,5	3 ~ 400	3x11,9			96,2	95,3	94,7	91,6	87,7	82	74,4	64,6
VARIO3-30 PVM 15-9 F	3x7,5	3 ~ 400	3x15,3			124,4	123,2	122,4	118,4	113,4	106	96	83,6
VARIO3-30 PVM 15-12 F	3x11	3 ~ 400	3x20,4			166,6	165	163,9	158,8	151,9	141,9	128,6	112

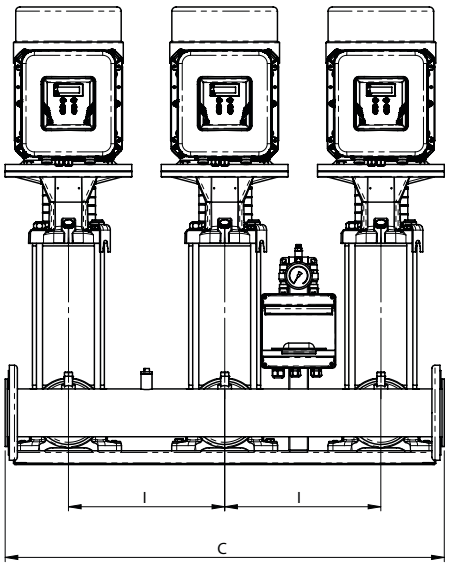

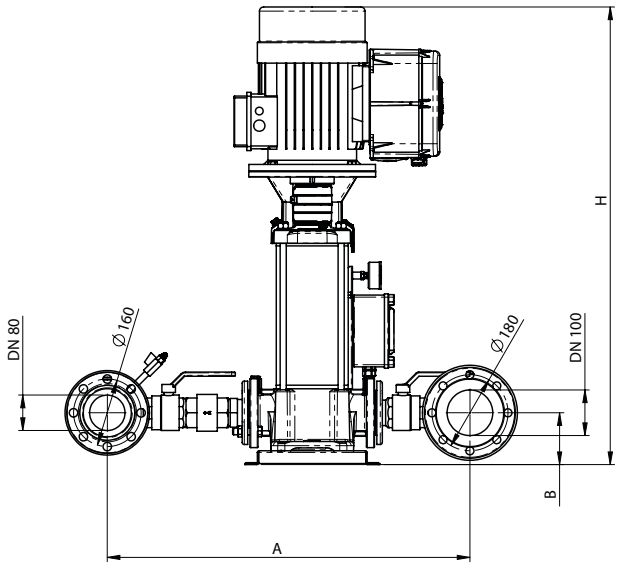

TABULKA ROZMĚRŮ A HMOTNOSTÍ

Varianta	Rozměry [mm]							Hmotnost [Kg]
	A	B	C	H	I	DNA	DNM	
VARIO3-30 PVM 15-3 F	860	125	1040	786	370	3"	3"	207
VARIO3-30 PVM 15-5 F	860	125	1040	883	370	3"	3"	252
VARIO3-30 PVM 15-7 F	860	125	1040	1042	370	3"	3"	354
VARIO3-30 PVM 15-9 F	860	125	1040	1152	370	3"	3"	381
VARIO3-30 PVM 15-12 F	860	125	1040	1417	370	3"	3"	500

VARIO 3-30 PVM

TLAKOVÉ STANICE SE TŘEMI TŘÍFÁZOVÝMI ČERPADLY A FREKVENČNÍMI MĚNIČI

VÝKONNOSTNÍ KŘIVKY

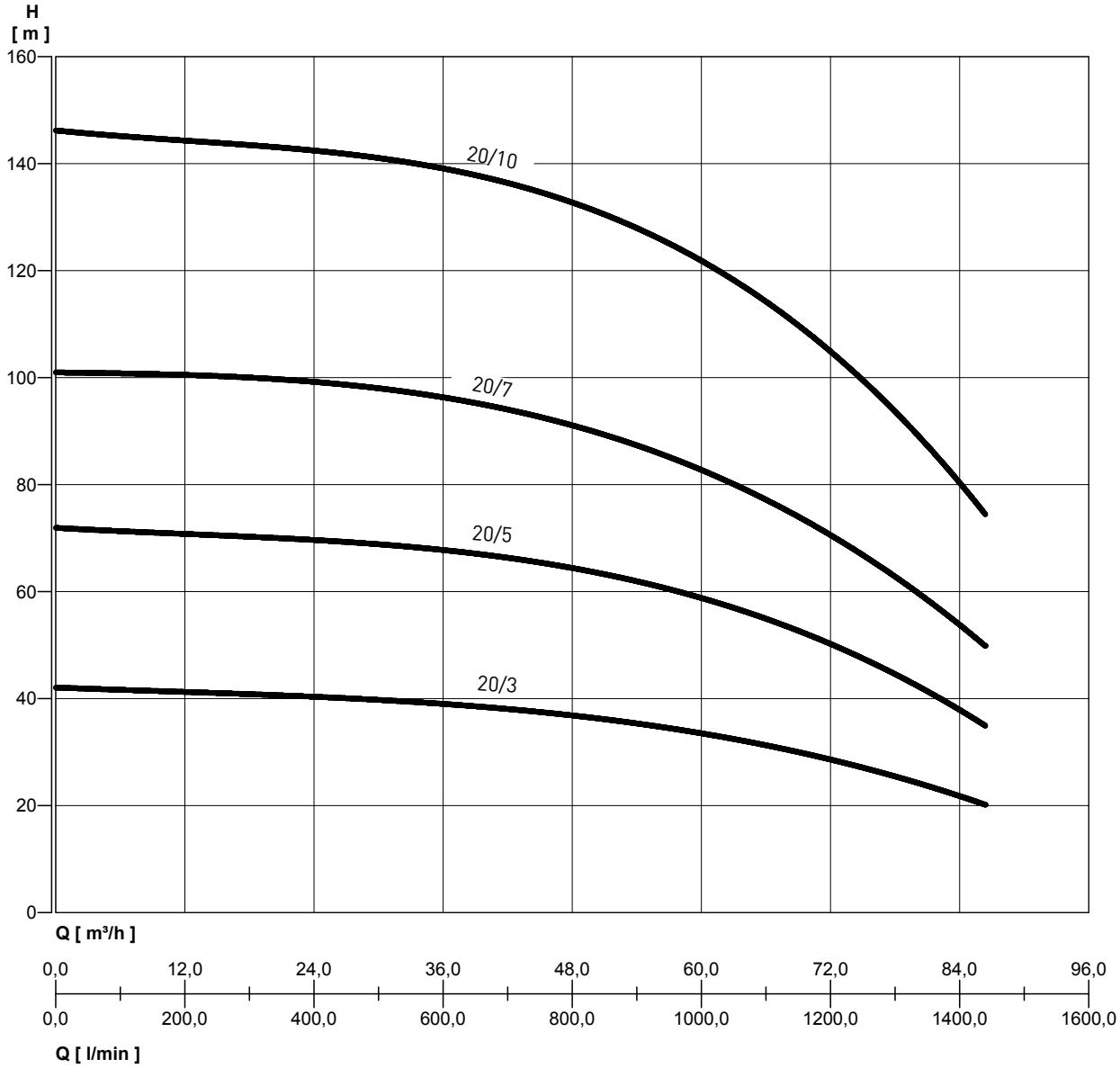

VARIO 3-30 MULTINOX VE+

TLAKOVÉ STANICE SE TŘEMI TŘÍFÁZOVÝMI ČERPADLY A FREKVENČNÍMI MĚNIČI

VÝKONNOSTNÍ TABULKA

Varianta	P2	[V]	In [A]	Q	l/min	0	300	600	900	1200	1440
	kW				m³/h	0	18	36	54	72	86,4
VARIO3-30 PVM 20-3 F	3x4	3 ~ 400	3x8,5	Výška vodního sloupce [m]		42	41	39	35	29	20
VARIO3-30 PVM 20-5 F	3x5,5	3 ~ 400	3x11,9			72	70	68	62	50	35
VARIO3-30 PVM 20-7 F	3x7,5	3 ~ 400	3x15,3			101	100	96	88	70	50
VARIO3-30 PVM 20-10 F	3x11	3 ~ 400	3x20,4			146	144	139	127	106	74

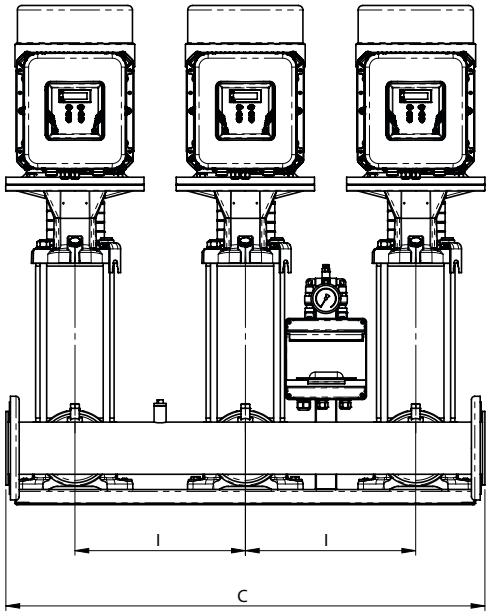

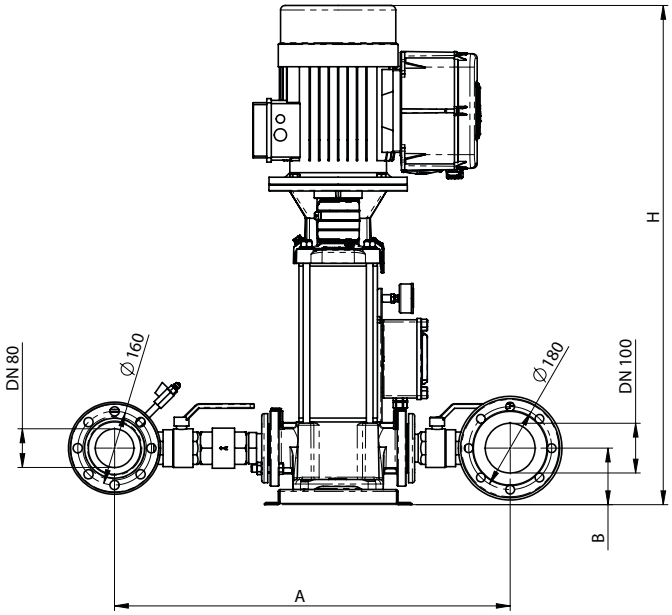

TABULKA ROZMĚRŮ A HMOTNOSTÍ

Varianta	Rozměry [mm]							Hmotnost [Kg]
	A	B	C	H	I	DNA	DNM	
VARIO3-30 PVM 20-3 F	860	125	1040	793	370	3"	3"	243
VARIO3-30 PVM 20-5 F	860	125	1040	952	370	3"	3"	345
VARIO3-30 PVM 20-7 F	860	125	1040	1062	370	3"	3"	372
VARIO3-30 PVM 20-10 F	860	125	1040	1387	370	3"	3"	492

VARIO 3-30 PVM

TLAKOVÉ STANICE SE TŘEMI TŘÍFÁZOVÝMI ČERPADLY A FREKVENČNÍMI MĚNIČI

VÝKONNOSTNÍ KŘIVKY

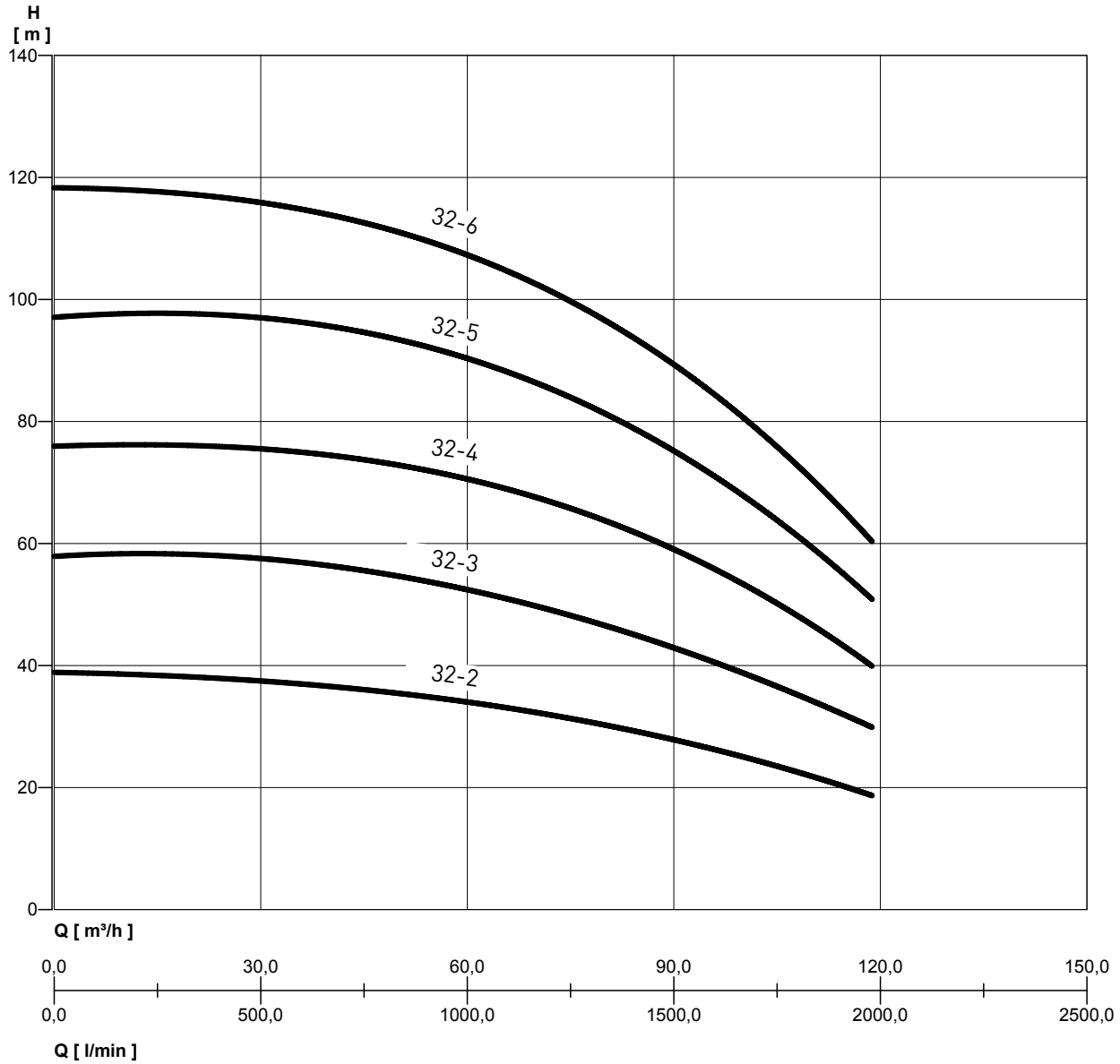

VARIO 3-30 MULTINOX VE+

TLAKOVÉ STANICE SE TŘEMI TŘÍFÁZOVÝMI ČERPADLY A FREKVENČNÍMI MĚNIČI

VÝKONNOSTNÍ TABULKA

Varianta	P2	[V]	In [A]	Q	l/min	0	300	600	900	1200	1500	1800	1980
	kW				m³/h	0	18	36	54	72	90	108	118,8
VARIO3-30 PVM 32-2 F	3x4	3 ~ 400	3x7,1	Výška vodního sloupce [m]		39	38	37	35	32	28	22	19
VARIO3-30 PVM 32-3 F	3x5,5	3 ~ 400	3x10,7			58	58	57	54	49	43	35	30
VARIO3-30 PVM 32-4 F	3x7,5	3 ~ 400	3x14,3			76	76	75	72	67	59	48	40
VARIO3-30 PVM 32-5 F	3x11	3 ~ 400	3x17,8			97	98	96	92	86	75	61	51
VARIO3-30 PVM 32-6 F	3x11	3 ~ 400	3x21,4			118	118	115	109	101	90	73	60

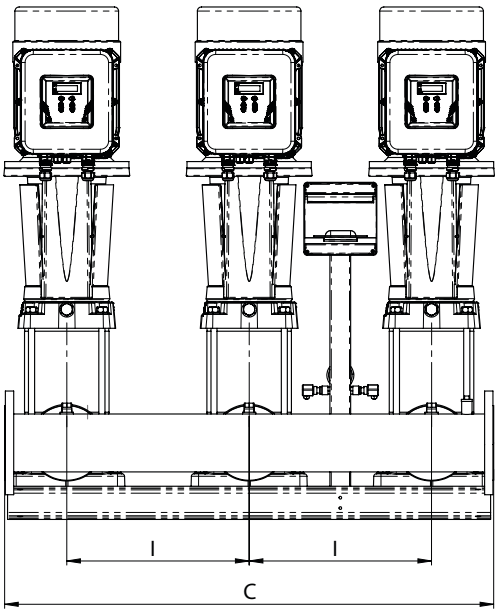

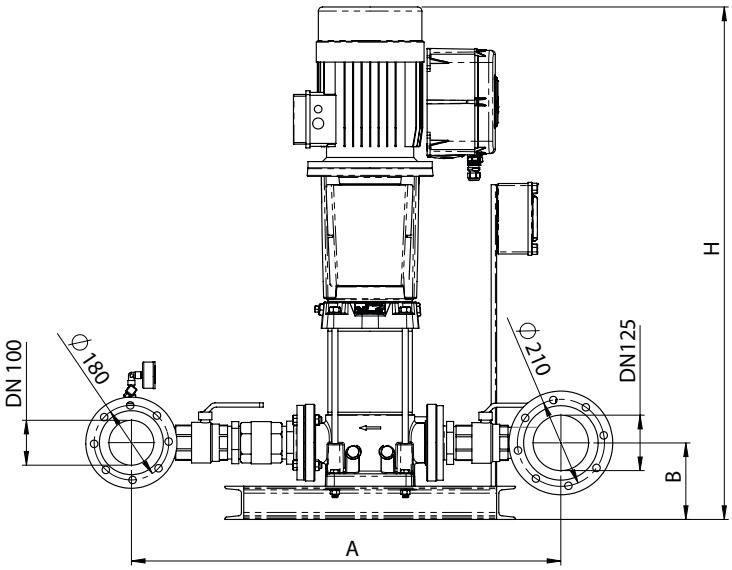

TABULKA ROZMĚRŮ A HMOTNOSTÍ

Varianta	Rozměry [mm]							Hmotnost [Kg]
	A	B	C	H	I	DNA	DNM	
VARIO3-30 PVM 32-2 F	1040	185	1180	982	440	4"	3"	418
VARIO3-30 PVM 32-3 F	1040	185	1180	1089	440	4"	3"	485
VARIO3-30 PVM 32-4 F	1040	185	1180	1179	440	4"	3"	515
VARIO3-30 PVM 32-5 F	1040	185	1180	1472	440	4"	3"	644
VARIO3-30 PVM 32-6 F	1040	185	1180	1542	440	4"	3"	656

AQUA TRADING

www.aquatrading.cz

Veselí nad Moravou
Kollárova 969, 698 01 Veselí nad Moravou
Tel: 572 591 800
Email: aquatrading@aquatrading.cz

Praha
U Trati 3134/36a, 100 00 Praha 10
Tel: 286 584 883
Email: praha@aquatrading.cz